Legenda/Legend

Intestazioni colonne/Columns headers

Code	Codice	Code
Country	Paese	Country
I.M.	Indice di modifica	Modification index
Qty	Quantità	Quantity
Ref.	Riferimento	Reference
Tab.	Tavola	Table
Version	Versione	Version
Year	Anno	Year

Anno/Year

-	Tutti gli anni	All years
Y	2000	2000

Versioni/Versions

-	Tutte le versioni	All versions
49st	Omologazione 49 Stati	49 Countries Approval
cal	Omologazione California	California Approval
DID	Per catena con scritta D.I.D.	For chain with D.I.D.sign
R	Versione RSV Mille "R"acing	RSV Mille "R"acing Version
RK	Per catena con scritta R.K.	For chain with R.K.sign
STD	Versione RSV Mille	RSV Mille Version

Colori/Colors

-	Tutti i colori	All colours
black	Nero Aprilia 2000	Aprilia Black 2000
blue	Electric Blue 2000	Electric Blue 2000
rac	"R"acing Nero Aprilia 2000	"R"acing Aprilia Black 2000
red	Hot Red 2000	Hot Red 2000
yell	Giallo Flashy 2000	Flashy Yellow 2000

Paesi/Countries

-	Tutti i paesi in copertina	All countries on the cover
A	Austria	Austria
AUS	Australia	Australia
B	Belgio	Belgium
CH	Svizzera	Switzerland
D	Germania	Germany
DK	Danimarca	Denmark
E	Spagna	Spain

Legenda/Legend

Paesi/Countries

F	Francia	France
GR	Grecia	Greece
I	Italia	Italy
J	Giappone	Japan
NL	Olanda	Holland
P	Portogallo	Portugal
UK	Gran Bretagna	United Kingdom
USA	Stati Uniti d'America	United States of America

aprilia	RSV Mille 2000 + "R"		TELAIO I FRAME I	Tab. n°: 01
	Cat. 390Y	Rel. n° 01		

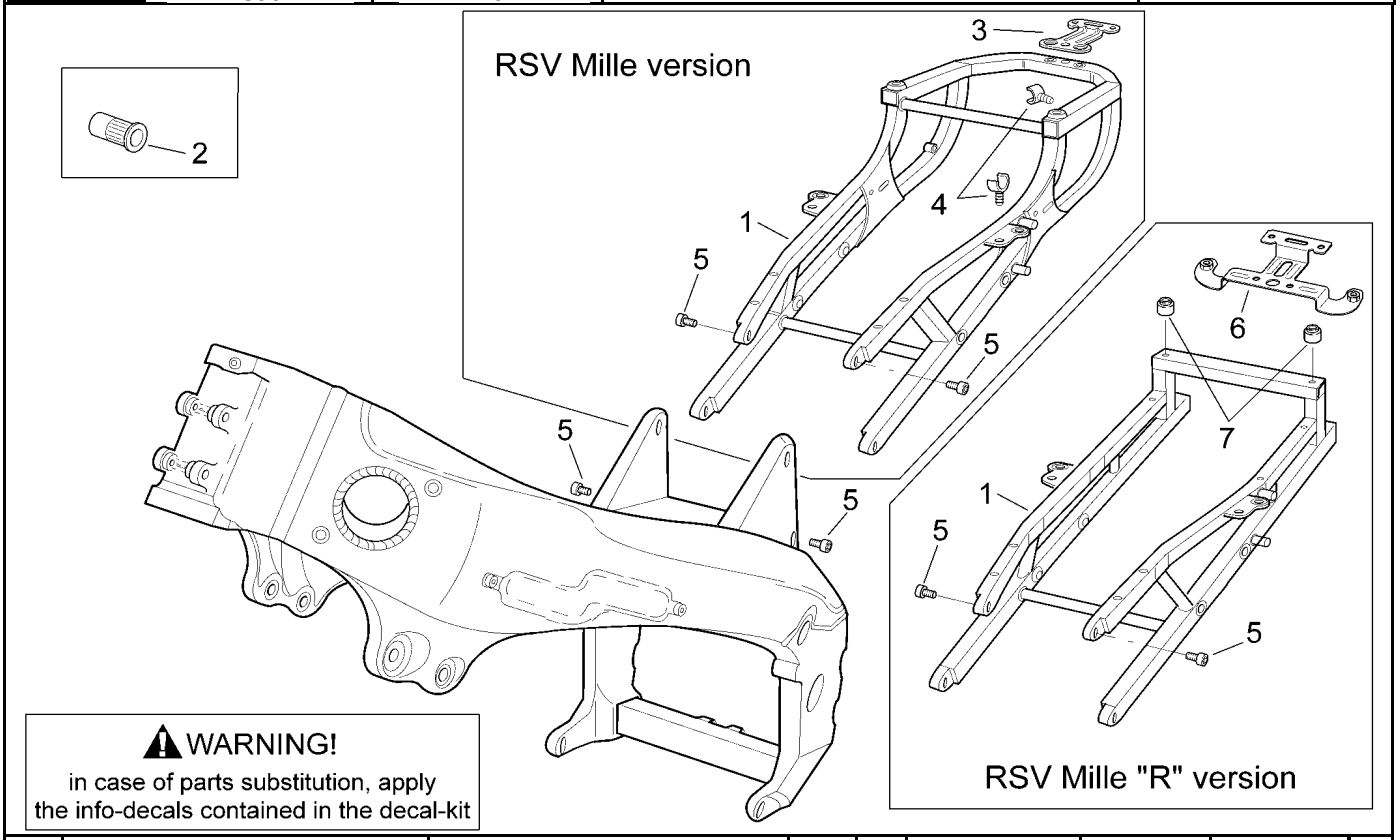

Ref.	Descrizione	Description	Year	I.M.	Country	Version	Code	Qty
1	Reggisella	Saddel support	-	-	-	R	8146299	1
	Reggisella	Saddel support	-	-	-	STD	8135906	1
2	Rivetto filettato e zigrinato	Threaded and rivet	-	-	-	-	8102544	13
3	Supporto post.codone	Rear fairing support	-	-	-	STD	8134452	1
4	Guidacavo	Cable-guide	-	-	-	-	8121882	2
5	Vite TCEI m10x30	Hex socket screw m10x30	-	-	-	-	8150469	4
6	Piastra attacco sella pass.	Pass.saddle connecting plate	-	-	-	R	8134608	1
7	Distanziale	Spacer	-	-	-	R	8152386	2

aprilia	RSV Mille 2000 + "R"		TELAIO II FRAME II	Tab. n°: 02
	Cat. 390Y	Rel. n° 01		

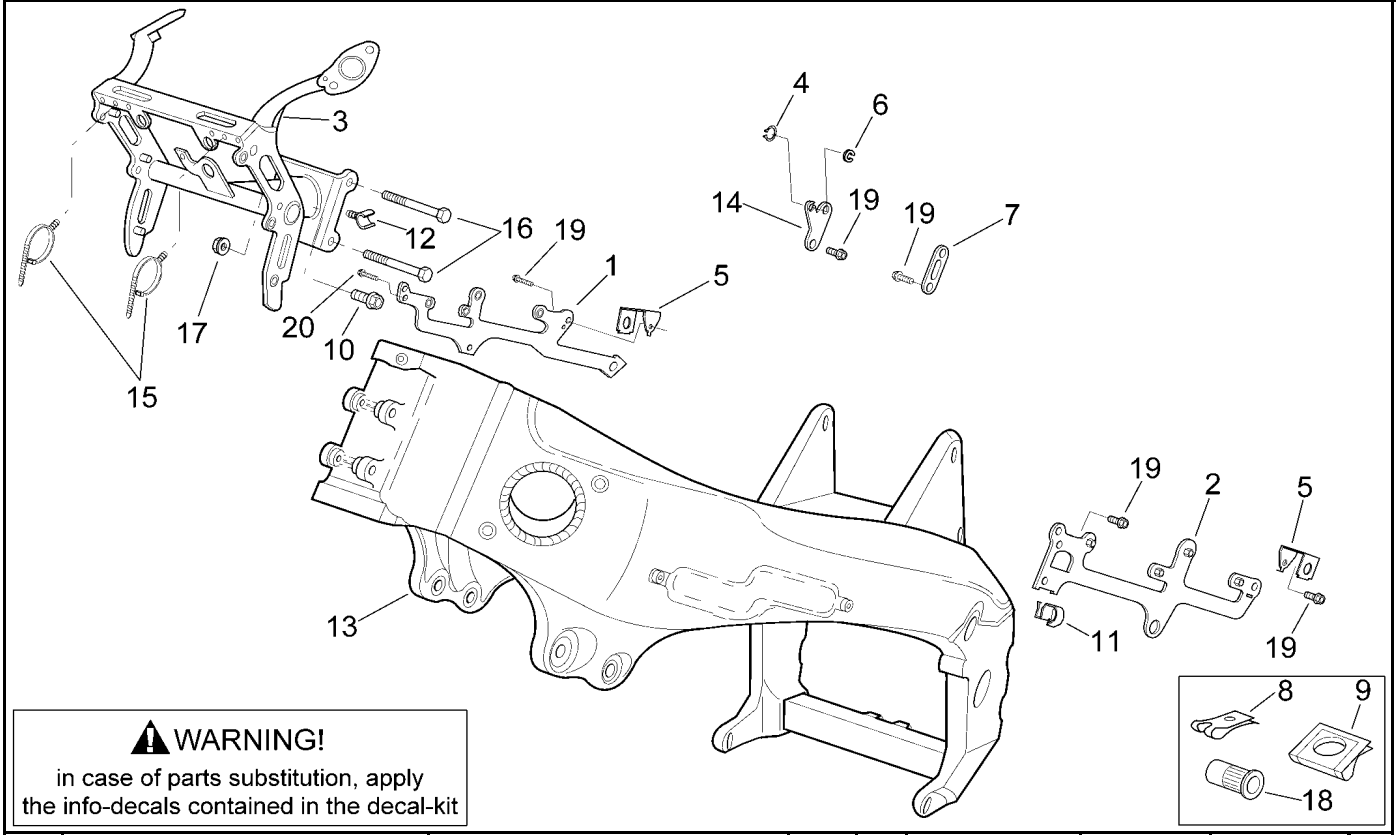

Ref.	Descrizione	Description	Year	I.M.	Country	Version	Code	Qty
1	Supporto dx bobine	Coil support, RH	-	-	-	-	8134389	1
2	Supporto sx bobine	Coil support, LH	-	-	-	-	8134390	1
3	Telaio portastrum.	Instrum.holder frame	-	-	-	-	8135905	1
4	Anello Seeger d8	Circlip d8	-	-	-	-	8121428	1
5	Piastra attacco carena	Fairing connecting plate	-	-	-	-	8134436	2
6	Anello elastico	Snap ring	-	-	-	-	8102498	1
7	Piastrina fissaggio fiancatine	Fairing fixing plate	-	-	-	-	8134541	1
8	Clip M5*	Clip M5*	-	-	-	-	8102375	2
9	Clip M6*	Clip M6*	-	-	-	-	8102376	2
10	Vite TE flangiata M5x12*	Screw w/ flange M5x12*	-	-	-	-	8152272	1
11	Guidacavo nero	Black cable guide	-	-	-	-	8201727	1
12	Guidacavo	Cable-guide	-	-	-	-	8220269	1
13	Telaio finito	Frame	-	-	USA	-	8146355	1
	Telaio finito	Frame	-	-	I-A-AUS-B-CH-D-DK-E-F-GR-J-NL-P-UK	-	8135897	1
14	Piastrina supporto cavo min.	Min.eng.spd.cable plate	-	-	-	-	8134619	1
15	Fascetta	Hose clamp	-	-	-	-	8201539	2
16	Vite TEPF m6x70*	Screw m6x70*	-	-	-	-	8150314	2
17	Dado autobloc.flang. M6*	Self-locking nut M6*	-	-	-	-	8152299	2
18	Rivetto filettato e zigrinato	Threaded and rivet	-	-	-	-	8102544	12
19	Vite TE flangiata M6x16*	Screw w/ flange M6x16*	-	-	-	-	8152278	20
20	Vite TE flangiata M6x20*	Screw w/ flange M6x20*	-	-	-	-	8152279	1

aprilia	RSV Mille 2000 + "R"		TELAIO III FRAME III	Tab. n°: 03
	Cat. 390Y	Rel. n° 01		

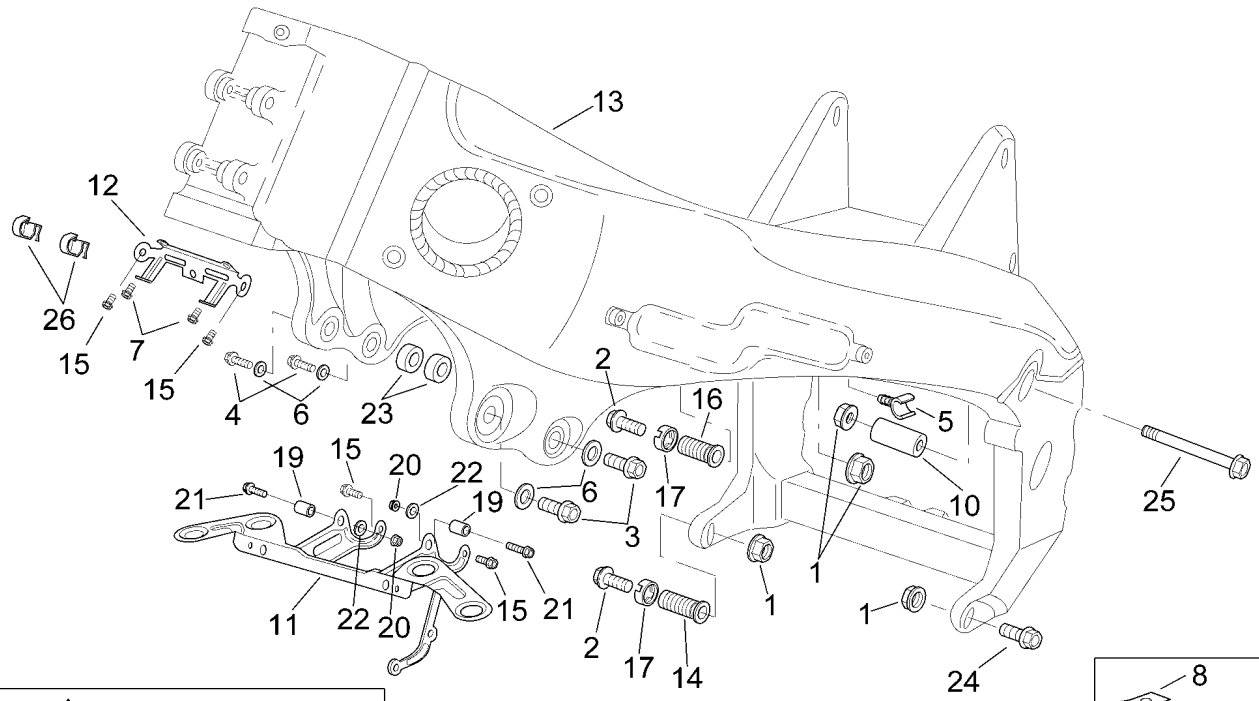

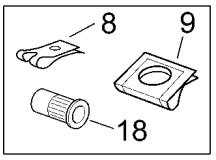

⚠ WARNING!
in case of parts substitution, apply the info-decals contained in the decal-kit

Ref.	Descrizione	Description	Year	I.M.	Country	Version	Code	Qty
1	Dado autobloc.flang. M10*	Self-locking nut M10*	-	-	-	-	8152301	4
2	Vite TE flangiata m10x100	Screw w/ flange m10x100	-	-	-	-	8152317	2
3	Vite TE flangiata M10X35	Screw w/ flange M10X35	-	-	-	-	8152318	2
4	Vite TE flangiata m10x40	Screw w/ flange m10x40	-	-	-	-	8152325	2
5	Guidacavo	Cable-guide	-	-	I-A-AUS-B-CH-D-DK-E-F-GR-J-NL-P-UK	-	8220269	1
	Guidacavo	Cable-guide	-	-	USA	-	8120582	1
6	Rosetta elastica curva *	Curved spring washer *	-	-	-	-	8150292	4
7	Vite TBEI flangiata M6x16*	Screw w/ flange M6x16*	-	-	-	-	8152246	2
8	Clip M5*	Clip M5*	-	-	-	-	8102375	2
9	Clip M6*	Clip M6*	-	-	-	-	8102376	2
10	Distanziale sup.motore	Upper engine spacer	-	-	-	-	8121998	1
11	Supporto inf.radiatore	Lower water cooler support	-	-	-	-	8134379	1
12	Supporto sup.radiatore	Water cooler upper support	-	-	-	-	8134380	1
13	Telaio finito	Frame	-	-	I-A-AUS-B-CH-D-DK-E-F-GR-J-NL-P-UK	-	8135897	1
	Telaio finito	Frame	-	-	USA	-	8146355	1
14	Bussola di registrazione inf.	Lower adjustment bush	-	-	-	-	8121997	1
15	Vite TE flangiata M6x16*	Screw w/ flange M6x16*	-	-	-	-	8152278	4
16	Bussola di registrazione sup.	Upper adjustment bush	-	-	-	-	8121996	1
17	Ghiera attacco motore	Eng.connect.elem.ring nut	-	-	-	-	8121995	2
18	Rivetto filettato e zigrinato	Threaded and rivet	-	-	-	-	8102544	10
19	Bussola conica	Conical bush	-	-	-	-	8121313	2
20	Dado autobloc.basso M6*	Low self-locking nut M6*	-	-	-	-	8150430	2
21	Vite TE flangiata M6x30*	Screw w/ flange M6x30*	-	-	-	-	8152281	2
22	Rosetta ferro piana	Washer	-	-	-	-	8152181	2
23	Distanziale ant.sx motore	LH front engine spacer	-	-	-	-	8121254	2
24	Vite TE flangiata m10x75	Screw w/ flange m10x75	-	-	-	-	8152316	1
25	Vite TE flangiata m10x110	Screw w/ flange m10x110	-	-	-	-	8152315	1
26	Guidacavo nero	Black cable guide	-	-	-	-	8201727	2

aprilia	RSV Mille 2000 + "R"		PEDANE FOOT RESTS	Tab. n°: 04
	Cat. 390Y	Rel. n° 01		

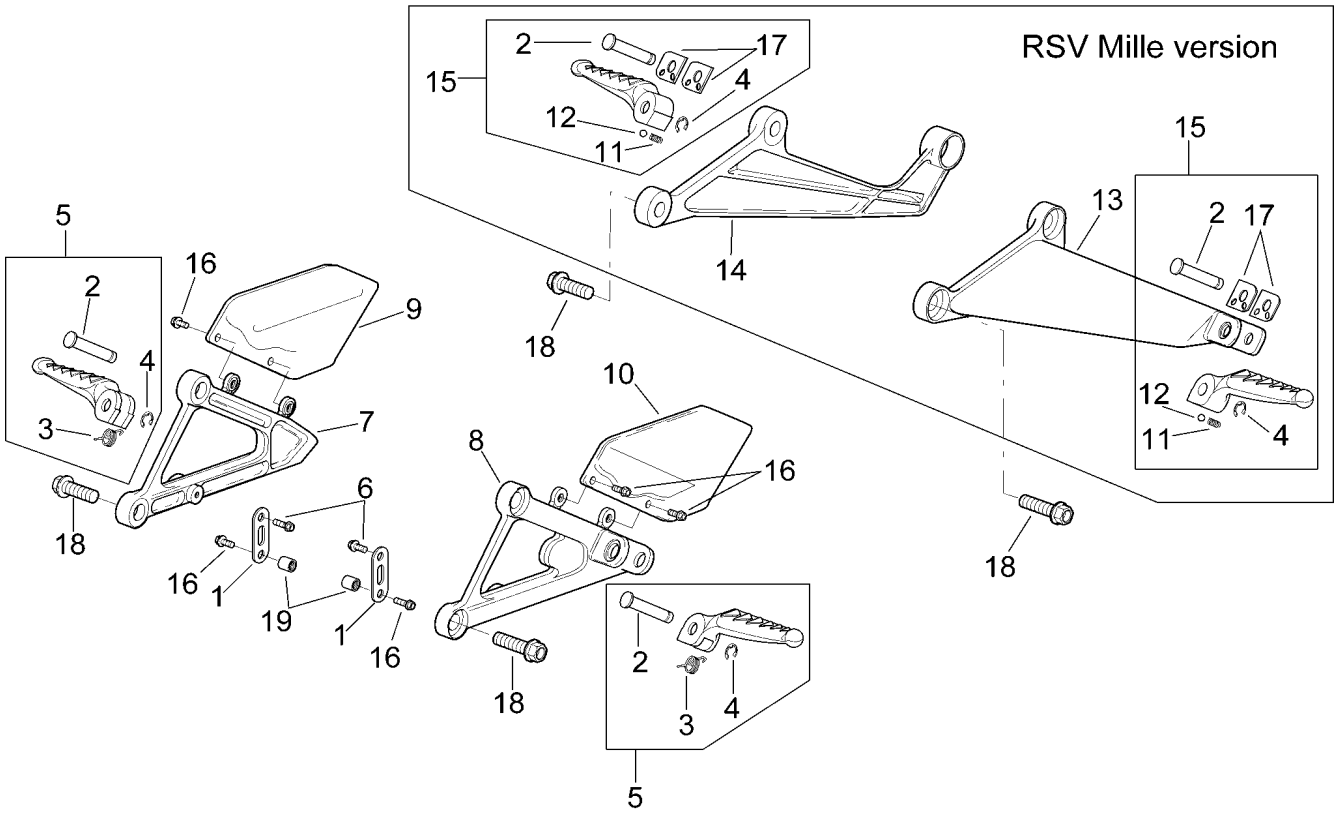

Ref.	Descrizione	Description	Year	I.M.	Country	Version	Code	Qty
1	Piastrina fissaggio fiancatine	Fairing fixing plate	-	-	-	-	8134541	2
2	Perno pedana	Footrest pin	-	-	-	-	8121135	4
3	Molla ritorno pedana	Footrest return spring	-	-	-	-	8121224	2
4	Anello di fermo radiale	Stop ring	-	-	-	-	8120573	4
5	Pedane pilota-coppia	Front footrest, pair	-	-	-	-	8146171	1
6	Vite TE flangiata M6x16*	Screw w/ flange M6x16*	-	-	-	-	8152278	3
7	Supporto pedana pilota dx	RH front footrest bracket	-	-	-	-	8135909	1
8	Supporto pedana pilota sx	LH front footrest bracket	-	-	-	-	8135910	1
9	Protez.pedana pilota dx	RH front footrest guard	-	-	-	-	8146300	1
10	Protez.pedana pilota sx	LH front footrest guard	-	-	-	-	8146301	1
11	Molla elica cilind.compres. *	Coil compress. spring *	-	-	-	STD	8121133	2
12	Sfera D6,35	Ball D6,35	-	-	-	STD	8101861	2
13	Supporto pedana sx pass.	LH footrest support	-	-	-	STD	8134651	1
14	Supporto pedana dx pass.	RH footrest support	-	-	-	STD	8134652	1
15	Pedane pass.-coppia	Rear footrests, pair	-	-	-	STD	8146172	1
16	Vite TE flangiata M6x12*	Screw w/ flange M6x12*	-	-	-	-	8152277	6
17	Piastra fine corsa pedana	Footrest plate	-	-	-	STD	8134451	4
18	Vite TE flangiata M8x30*	Screw w/ flange M8x30*	-	-	-	-	8152288	8
19	Rivetto filettato e zigrinato	Threaded and rivet	-	-	-	-	8102544	2

aprilia	RSV Mille 2000 + "R"		CAVALLETTO CENTRAL STAND	Tab. n°: 05
	Cat. 390Y	Rel. n° 01		

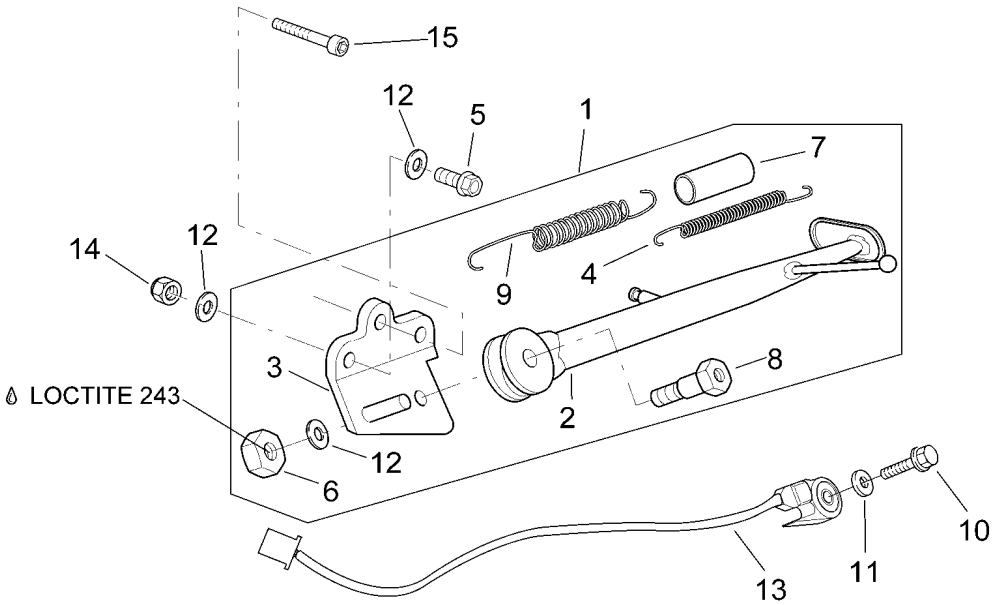

Ref.	Descrizione	Description	Year	I.M.	Country	Version	Code	Qty
1	Cavalletto cpl.	Stand cpl.	-	-	USA	-	8146360	1
	Cavalletto cpl.	Stand cpl.	-	-	I-A-AUS-B-CH-D-DK-E-F-GR-J-NL-P-UK	-	8135999	1
2	Cavalletto laterale	Lateral stand	-	-	USA	-	8146364	1
	Cavalletto laterale	Lateral stand	-	-	I-A-AUS-B-CH-D-DK-E-F-GR-J-NL-P-UK	-	8135915	1
3	Piastra cavalletto	Stand plate	-	-	I-A-AUS-B-CH-D-DK-E-F-GR-J-NL-P-UK	-	8134373	1
	Piastra cavalletto	Stand plate	-	-	USA	-	8134655	1
4	Molla elica cilind.trazione *	Coil pull spring *	-	-	-	-	8121014	1
5	Vite TCEI m10x45	Hex socket screw m10x45	-	-	USA	-	8150038	2
	Vite TE flangiata m10x30	Screw w/ flange m10x30	-	-	I-A-AUS-B-CH-D-DK-E-F-GR-J-NL-P-UK	-	8152320	2
6	Dado basso M10x1,25*	Low nut M10x1,25*	-	-	-	-	8152001	1
7	Protezione molla cavalletto	Stand spring protection	-	-	-	-	8102524	1
8	Vite cavalletto	Central stand fixing screw	-	-	I-A-AUS-B-CH-D-DK-E-F-GR-J-NL-P-UK	-	8121375	1
	Vite cavalletto	Central stand fixing screw	-	-	USA	-	8121429	1
9	Molla ritorno cavalletto	Lateral stand spring	-	-	-	-	8221197	1
10	Vite TE flangiata M6x20*	Screw w/ flange M6x20*	-	-	-	-	8152279	1
11	Rosetta 6,6x18x1,6*	Washer 6,6x18x1,6*	-	-	-	-	8150015	1
12	Rosetta elastica curva *	Curved spring washer *	-	-	-	-	8150292	3
13	Interruttore rotativo	Rotary switch	-	-	-	-	8124094	1
14	Dado autobloc.basso M10*	Low self-locking nut M10*	-	-	USA	-	8150436	1
15	Vite TCEI M10x95*	Hex socket screw M10x95*	-	-	USA	-	8150400	1

aprilia	RSV Mille 2000 + "R"		STERZO STEERING	Tab. n°: 06
	Cat. 390Y	Rel. n° 01		

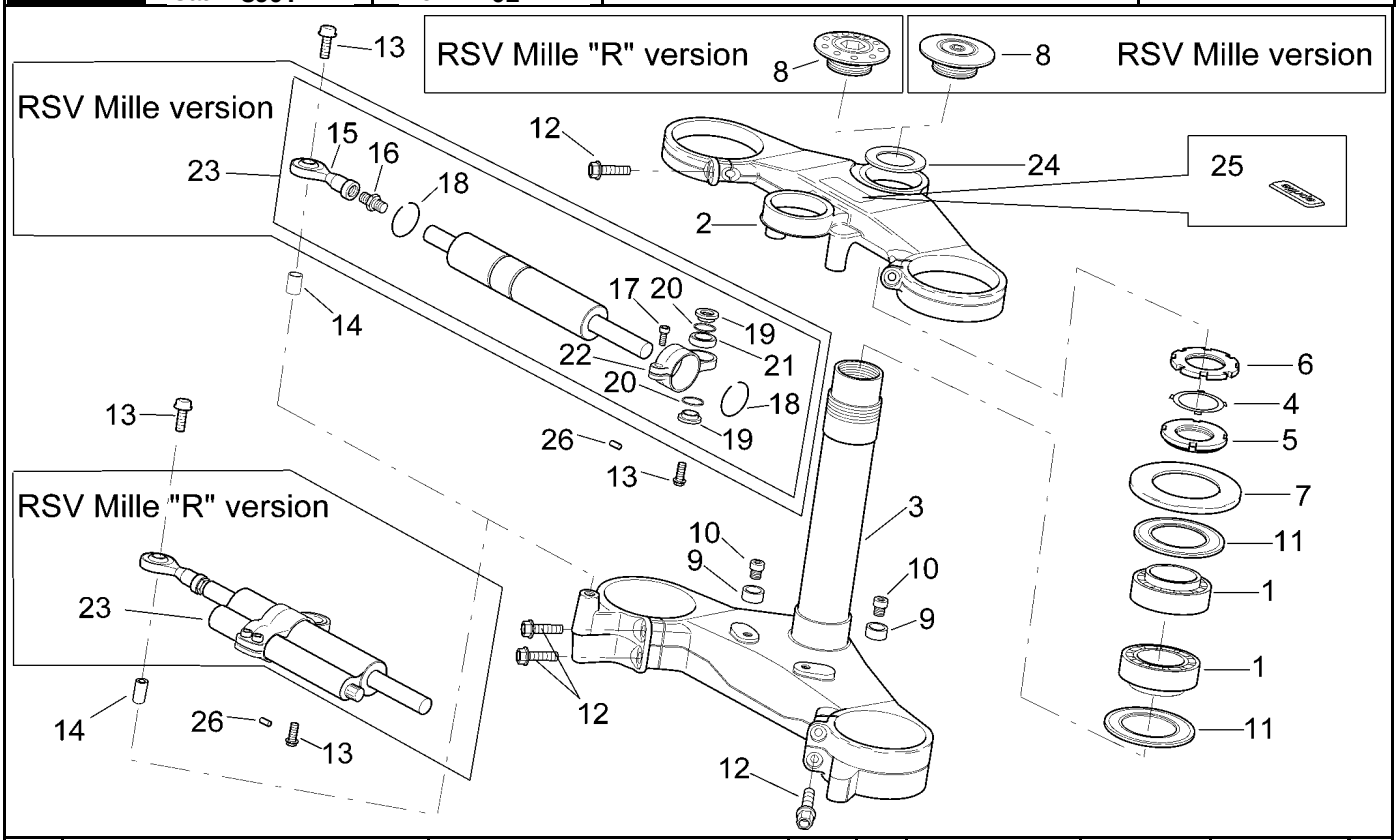

Ref.	Descrizione	Description	Year	I.M.	Country	Version	Code	Qty
1	Cuscinetto assiale a sfere	Axial ball bearing	-	-	-	-	8110077	2
2	Piastra sup.forcella	Fork upper plate	-	-	-	R	8123927	1
	Piastra sup.forcella	Fork upper plate	-	-	-	STD	8123932	1
3	Base con cannotto	Stem base	-	-	-	R	8123928	1
	Base con cannotto	Stem base	-	-	-	STD	8123640	1
4	Piastrina di sicurezza sterzo	Steering security plate	-	-	-	-	8121207	1
5	Ghiera	Ring nut	-	-	-	-	8123642	1
6	Controghiera	Return ring nut	-	-	-	-	8123643	1
7	Anello parapolvere	Dust cover ring	-	-	-	-	8123644	1
8	Bussola fissaggio piastra sup.	Upper plate fixing bush	-	-	-	R	8121346	1
	Bussola fissaggio piastra sup.	Upper plate fixing bush	-	-	-	STD	8121205	1
9	Bussola fermasterzo	Steering lock bush	-	-	-	-	8121302	2
10	Vite TCEI M8x16*	Hex socket screw M8x16*	-	-	-	-	8150211	2
11	Anello parapolvere	Dust cover ring	-	-	-	-	8123641	2
12	Vite TE flangiata M8x35*	Screw w/ flange M8x35*	-	-	-	-	8152289	6
13	Vite TE flangiata M6x30*	Screw w/ flange M6x30*	-	-	-	-	8152281	2
14	Distanziale *	Spacer *	-	-	-	-	8121041	1
15	Testa a snodo	Articulated head	-	-	-	STD	8123865	1
16	Raccordo ammortizzatore di st.	Steering shockabs.union	-	-	-	STD	8121236	1
17	Vite TCEI M6x12*	Hex socket screw M6x12*	-	-	-	STD	8152040	1
18	Anello Seeger	Circlip	-	-	-	STD	8123864	2
19	Bussola a 'T'	T bush	-	-	-	STD	8121233	2
20	Anello OR 119	O-ring 119	-	-	-	STD	8220149	2
21	Snodo sferico	Ball joint	-	-	-	STD	8123866	1
22	Collare ammortizzatore sterzo	Steering shockabs. collar	-	-	-	STD	8121235	1
23	Ammortizzatore di sterzo	Steering shock absorber	-	-	-	R	8123925	1
	Ammortizzatore di sterzo	Steering shock absorber	-	-	-	STD	8123645	1
24	Rosetta tappo cannotto	Stem plug washer	-	-	-	-	8152384	1
25	Targhetta "aprilia"	"Aprilia" dataplate	-	-	-	-	8157770	1
26	Grano m5 l.8	Dowel m5 l.8	-	-	-	-	8150490	1

aprilia	RSV Mille 2000 + "R"		FORCELLA ANT. I FRONT FORK I	Tab. n°: 07
	Cat. 390Y	Rel. n° 01		

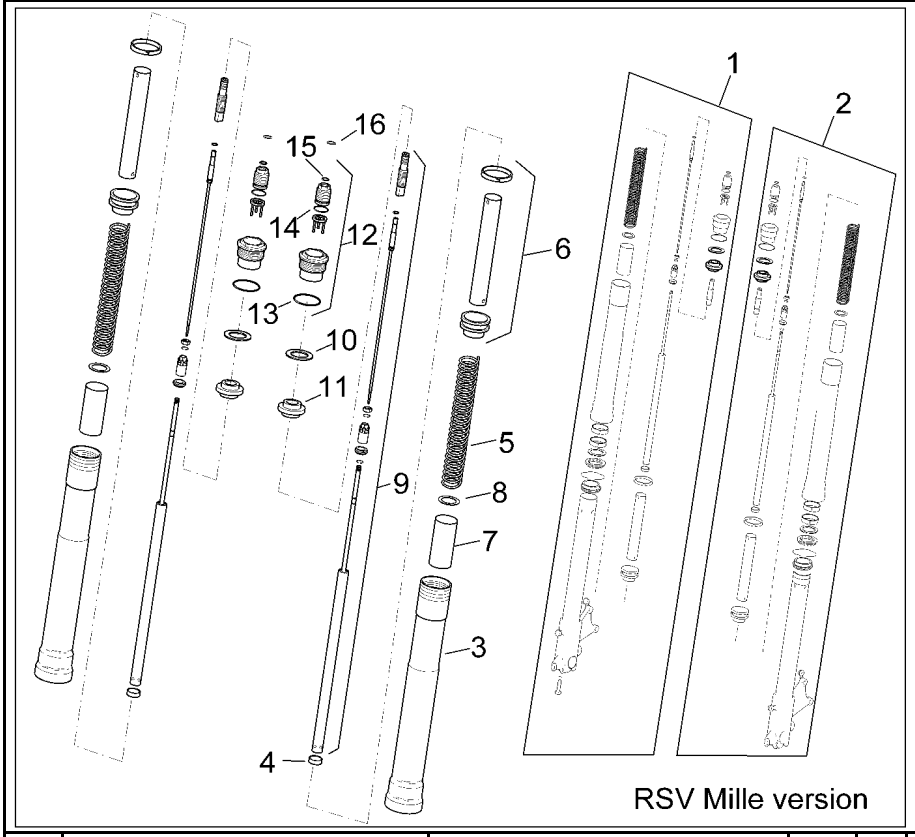

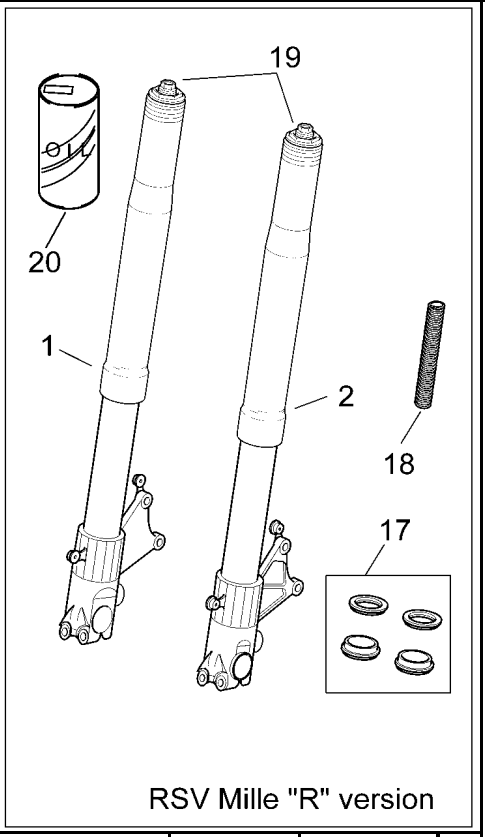

Ref.	Descrizione	Description	Year	I.M.	Country	Version	Code	Qty
1	Stelo dx	RH hub	-	-	-	R	8123849	1
	Stelo dx	RH hub	-	-	-	STD	8123637	1
2	Stelo sx	LH hub	-	-	-	R	8123850	1
	Stelo sx	LH hub	-	-	-	STD	8123638	1
3	Fodero	Sleeve	-	-	-	STD	8123829	2
4	Bussola attacco pompante	Plunger attachment bush	-	-	-	STD	8123810	2
5	Molla	Spring	-	-	-	STD	8123831	2
6	Tubo precarica cpl.	Preload tube cpl.	-	-	-	STD	8123832	2
7	Distanziale	Spacer	-	-	-	STD	8123835	2
8	Rosetta	Washer	-	-	-	STD	8123836	2
9	Pompante cpl.	Plunger, complete	-	-	-	STD	8123830	2
10	Rosetta	Washer	-	-	-	STD	8123816	2
11	Anello	Ring	-	-	-	STD	8123815	2
12	Tappo fodero cpl.	Sleeve plug cpl.	-	-	-	STD	8123833	2
13	Anello OR	O-ring	-	-	-	STD	8123834	2
14	Anello OR	O-ring	-	-	-	STD	8123819	2
15	Anello OR	O-ring	-	-	-	STD	8123820	2
16	Anello di fermo	Stop ring	-	-	-	STD	8123821	2
17	Kit revisione forcella	Front fork revision kit	-	-	-	R	8123975	1
18	Molla	Spring	-	-	-	R	8123976	2
19	Tappo cpl.	Plug cpl.	-	-	-	R	8123977	2
20	Olio forcella 1 lt.	Front fork oil 1 lt.	-	-	-	R	8116071	1

aprilia	RSV Mille 2000 + "R"		FORCELLA ANT. II FRONT FORK II	Tab. n°: 08
	Cat. 390Y	Rel. n° 01		

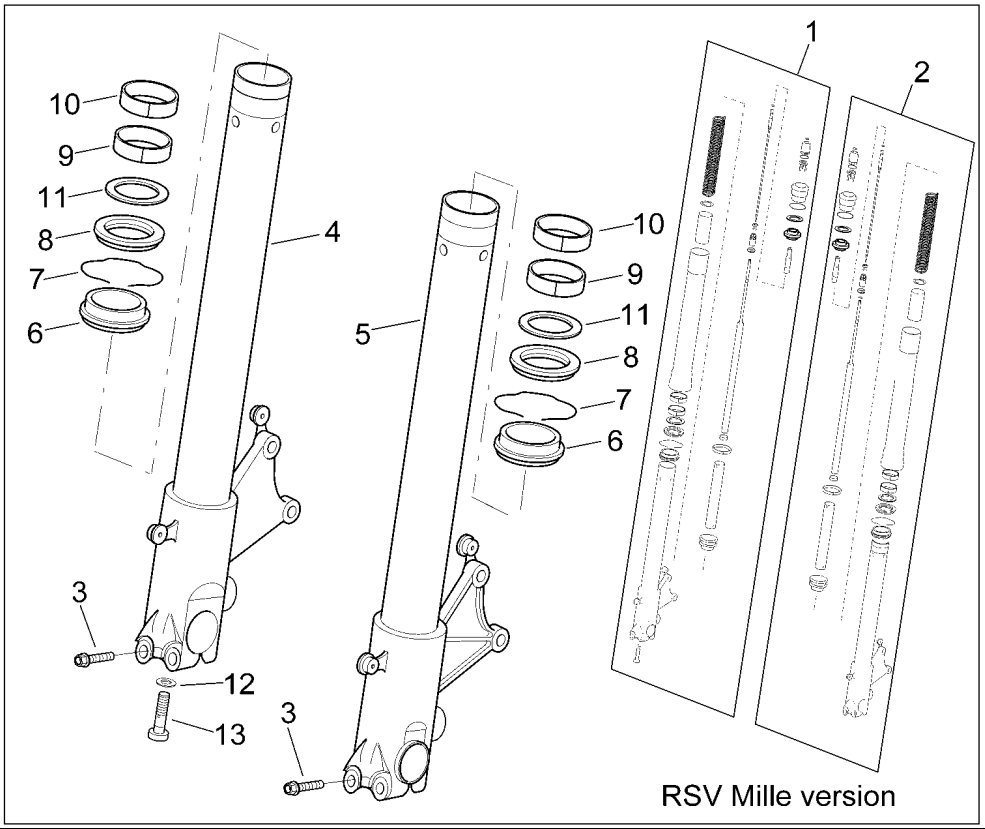

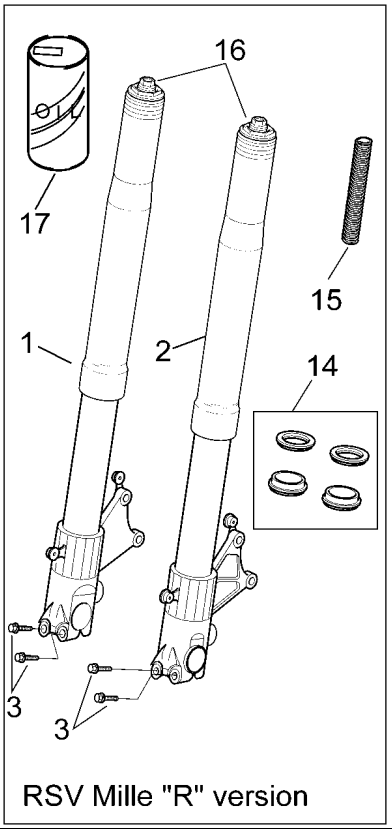

Ref.	Descrizione	Description	Year	I.M.	Country	Version	Code	Qty
1	Stelo dx	RH hub	-	-	-	R	8123849	1
	Stelo dx	RH hub	-	-	-	STD	8123637	1
2	Stelo sx	LH hub	-	-	-	R	8123850	1
	Stelo sx	LH hub	-	-	-	STD	8123638	1
3	Vite TE flangiata M8x40*	Screw w/ flange M8x40*	-	-	-	-	8152290	4
4	Stelo+portaruota dx	Hub+RH fork leg	-	-	-	STD	8123822	1
5	Stelo+portaruota sx	Hub+LH fork leg	-	-	-	STD	8123823	1
6	Parapolvere	Dust cover	-	-	-	STD	8123824	2
7	Anello Seeger	Circlip	-	-	-	STD	8123806	2
8	Paraolio	Oil seal	-	-	-	STD	8123825	2
9	Bussola	Bush	-	-	-	STD	8123827	2
10	Bussola di scorrimento	Bush	-	-	-	STD	8123828	2
11	Anello	Ring	-	-	-	STD	8123826	2
12	Rosetta speciale	Special washer	-	-	-	STD	8123811	2
13	Vite M10x1,5	Screw M10x1,5	-	-	-	STD	8123812	2
14	Kit revisione forcella	Front fork revision kit	-	-	-	R	8123975	1
15	Molla	Spring	-	-	-	R	8123976	2
16	Tappo cpl.	Plug cpl.	-	-	-	R	8123977	2
17	Olio forcella 1 lt.	Front fork oil 1 lt.	-	-	-	R	8116071	1

aprilia	RSV Mille 2000 + "R"		FORCELLONE SWING ARM	Tab. n°: 09
	Cat. 390Y	Rel. n° 01		

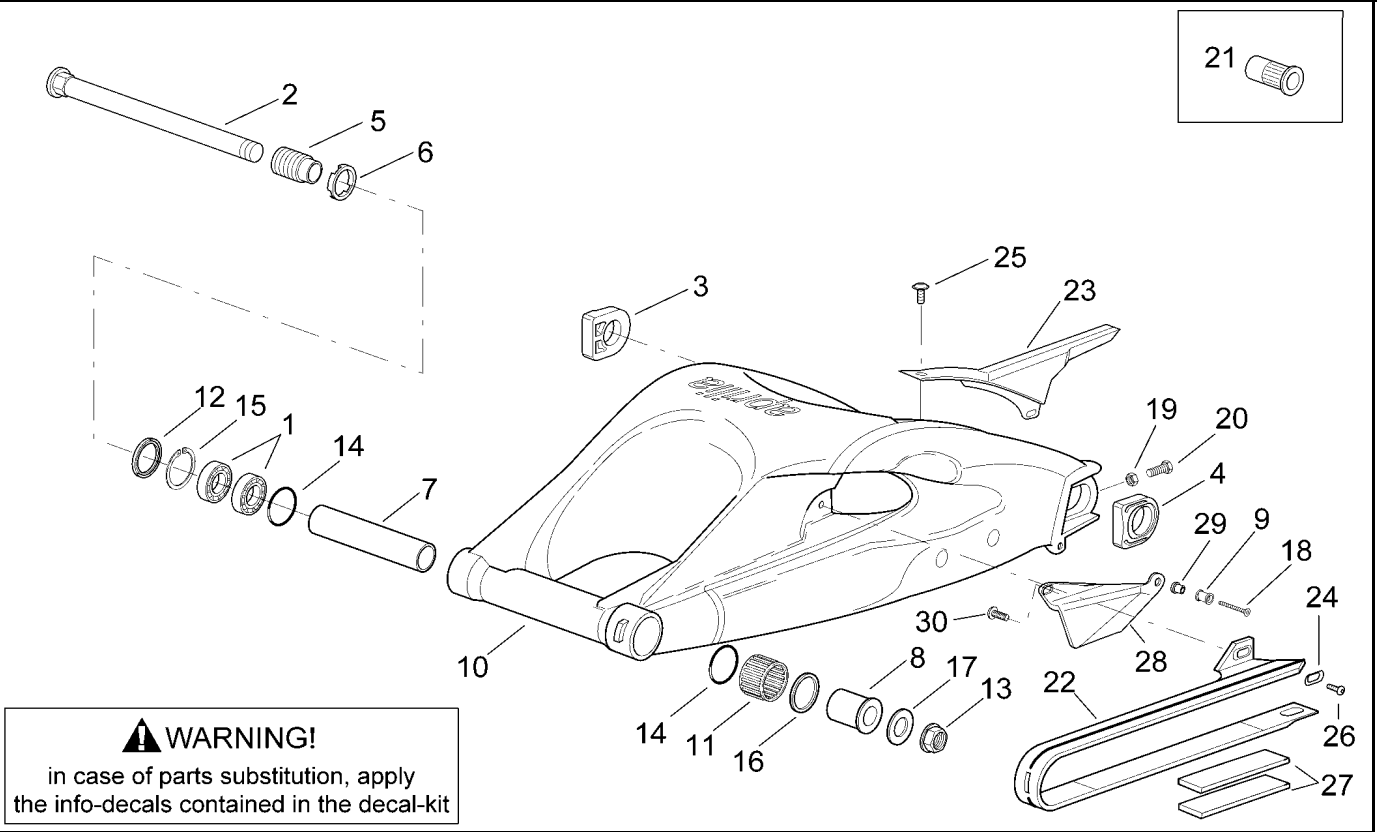

Ref.	Descrizione	Description	Year	I.M.	Country	Version	Code	Qty
1	Cuscinetto a sfere	Ball bearing	-	-	-	-	8110079	2
2	Perno forcellone	Rear swing arm pin	-	-	-	-	8125830	1
3	Pattino guidacatena dx	RH chain guide plate	-	-	-	-	8120985	1
4	Pattino guidacatena sx	LH chain guide plate	-	-	-	-	8120986	1
5	Bussola di registrazione	Adjustment bush	-	-	-	-	8121200	1
6	Ghiera perno forcellone	Swing arm ring nut	-	-	-	-	8121201	1
7	Distanziale int.	Internal spacer	-	-	-	-	8121202	1
8	Bussola int.perno forcellone	Rear int.sw.arm piv.bush	-	-	-	-	8121203	1
9	Bussola cavalletto post.	Rear stand bush	-	-	-	-	8121890	2
10	Forcellone finito	Swing arm	-	-	-	-	8135918	1
11	Astuccio a rullini	Needle bearing	-	-	-	-	8110078	1
12	Anello di tenuta	Gasket ring	-	-	-	-	8144006	1
13	Dado perno ruota post.	Rear wheel spindle nut	-	-	-	-	8125763	1
14	Anello OR 134	O-ring 134	-	-	-	-	8144048	2
15	Anello Seeger per foro d37	Inside circlip d37	-	-	-	-	8121204	1
16	Anello di tenuta	Gasket ring	-	-	-	-	8144005	1
17	Rosetta perno ruota post.	Wheel pin washer	-	-	-	-	8125687	1
18	Vite TSPEI m6x40	Screw m6x40	-	-	-	-	8150468	2
19	Dado Serpress M8	Serpress nut M8	-	-	-	-	8150334	2
20	Vite registro tendicatena	Chain tens.adjuster screw	-	-	-	-	8152305	2
21	Rivetto filettato M5	Threaded rivet M5	-	-	-	-	8201755	2
22	Pattino guidacatena	Chain guide plate	-	-	-	-	8120995	1
23	Carter catena	Chain guard	-	-	-	-	8138593	1
24	Scodellino per pattino	Cup for shoe	-	-	-	-	8234020	2
25	Vite TBEI flangiata M5x12*	Screw w/ flange M5x12*	-	-	-	-	8152302	1
26	Vite TBEI speciale M5x12*	Hex socket screw M5x12*	-	-	-	-	8152267	2
27	Spugna adesiva	Adhesive sponge	-	-	-	-	8117033	2
28	Cruna catena	Chain guide plate	-	-	-	-	8144284	1
29	Bussola a 'T' *	T bush *	-	-	-	-	8121075	1
30	Vite TBEI flangiata M5x12*	Screw w/ flange M5x12*	-	-	-	-	8152302	1

aprilia	RSV Mille 2000 + "R"		BIELLETTA E AMMORTIZZATORE POST.	Tab. n°: 10
	Cat. 390Y	Rel. n° 01	CONNECTING ROD - REAR SHOCK ABS.	

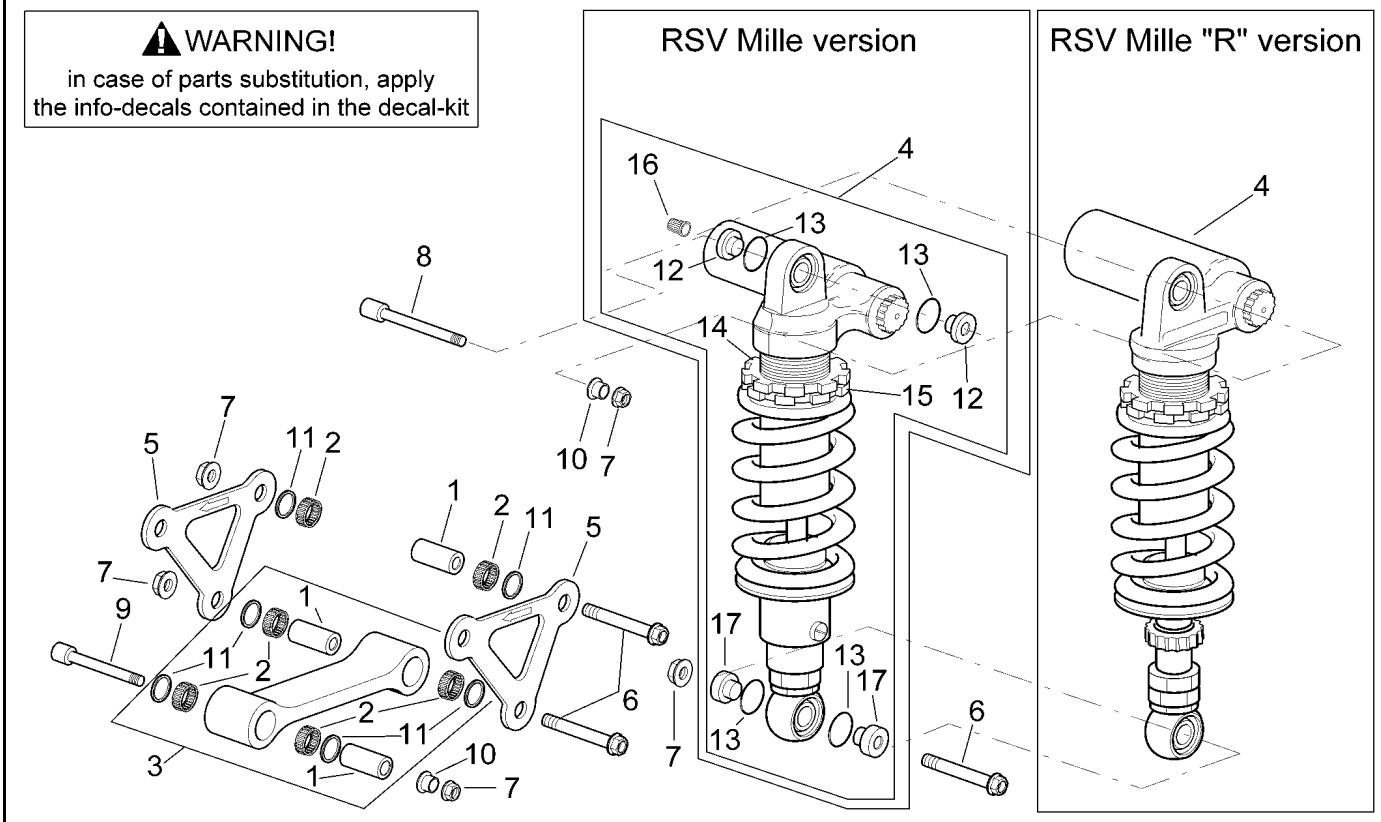

Ref.	Descrizione	Description	Year	I.M.	Country	Version	Code	Qty
1	Spinotto biella doppia	Double connecting rod pin	-	-	-	-	8135924	2
2	Astuccio a rullini	Needle bearing	-	-	-	-	8110065	6
3	Biella singola cpl.	Single conrod comp.	-	-	-	-	8135917	1
4	Ammortizzatore	Shock absorber	-	-	-	R	8705020	1
	Ammortizzatore	Shock absorber	-	-	-	STD	8123939	1
5	Biella doppia	Double conrod	-	-	-	-	8135916	2
6	Vite TE flangiata m10x65	Screw w/ flange m10x65	-	-	-	-	8152322	3
7	Dado autobloc.flang. M10*	Self-locking nut M10*	-	-	-	-	8152301	5
8	Vite TCEI m10x63	Hex socket screw m10x63	-	-	-	-	8150458	1
9	Vite TCEI m10x74	Hex socket screw m10x74	-	-	-	-	8150457	1
10	Bussola a 'T' *	T bush *	-	-	-	-	8121155	2
11	Paraolio D18x24x3	Oil seal D18x24x3	-	-	-	-	8110068	6
12	Bussola a 'T'	T bush	-	-	-	-	8123859	2
13	Anello OR	O-ring	-	-	-	-	8123860	4
14	Controghiera	Return ring nut	-	-	-	-	8123861	1
15	Ghiera	Ring nut	-	-	-	-	8123862	1
16	Tappo	Plug	-	-	-	-	8123863	1
17	Bussola a 'T'	T bush	-	-	-	-	8123870	2

aprilia	RSV Mille 2000 + "R"		CARROZZERIA ANT. - CUPOLINO FRONT BODY - FRONT FAIRING	Tab. n°: 11
	Cat. 390Y	Rel. n° 01		

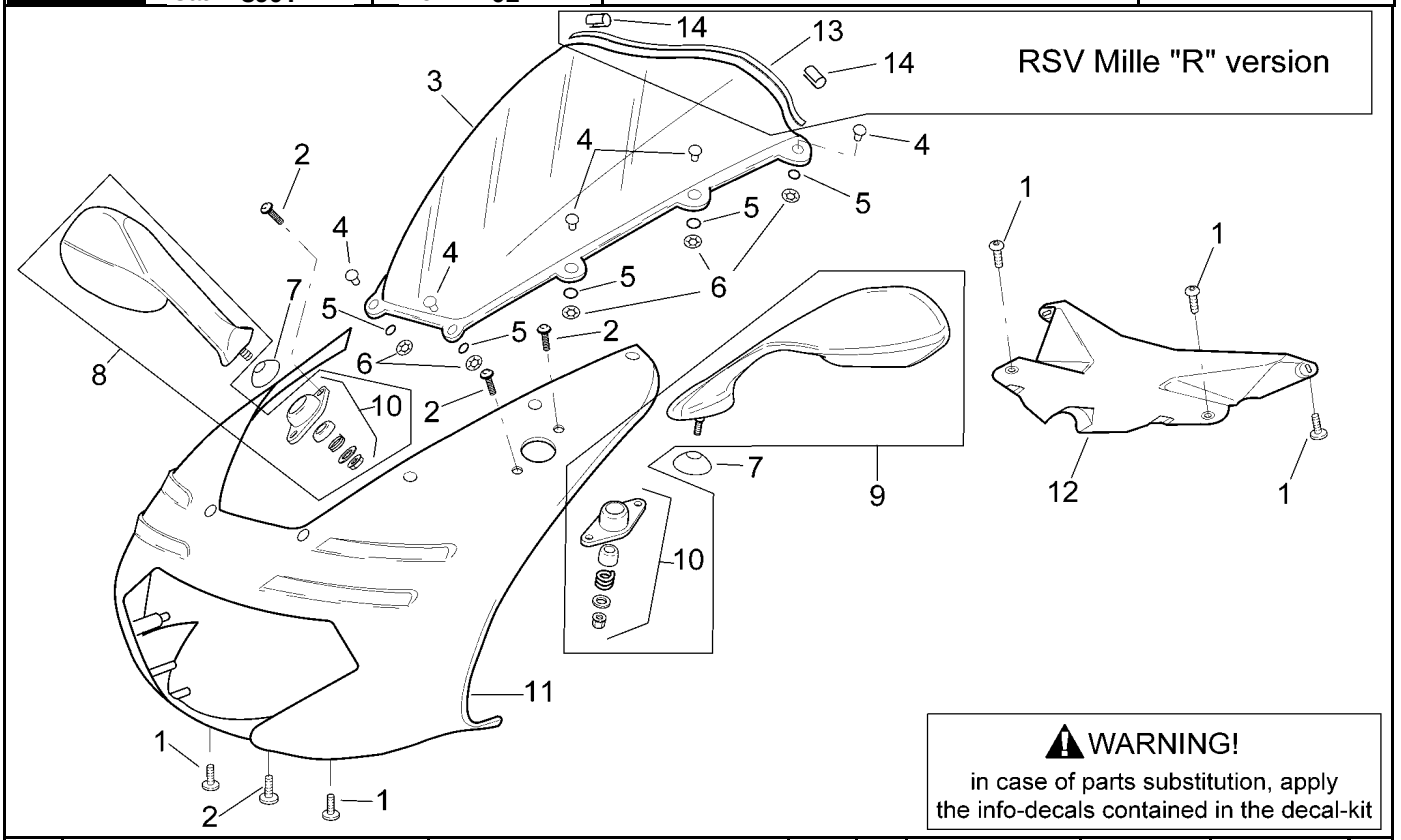

Ref.	Descrizione	Description	Year	I.M.	Country	Version	Code	Qty
1	Vite TBEI flangiata M5x16*	Screw w/ flange M5x16*	-	-	-	-	8152298	6
2	Vite TBEI flangiata M6x16*	Screw w/ flange M6x16*	-	-	-	-	8152246	5
3	Vetro cupolino	Windshield	-	-	AUS-USA	-	8148459	1
	Vetro cupolino	Windshield	-	-	I-E-P-B-GR-UK-D-NL-F-A-J-DK-CH	R	8139517	1
	Vetro cupolino	Windshield	-	-	I-E-P-B-GR-UK-D-NL-F-A-J-DK-CH	STD	8148821	1
4	Piolo fissaggio carena	Fairing holder pin	-	-	-	-	8144109	8
5	Guarnizione	Gasket	-	-	-	-	8102504	8
6	Rosetta per alberi D5	Washer for shafts D5	-	-	-	-	8150450	8
7	Scodellino per snodo specchio	Mirror joint cup	-	-	-	-	8102341	2
8	Specchio retrovisore dx	RH rearview mirror	-	-	-	-	8102632	1
9	Specchio retrovisore sx	LH rearview mirror	-	-	-	-	8102633	1
10	Kit montaggio specchio	Mirror insertion kit	-	-	-	-	8102909	2
11	Frontale carena v.nero aprilia	Front fairing, ap.black	Y	-	-	black	8148524	1
	Frontale carena v.el.blue	Front fairing, el.blue	Y	-	-	blue	8148922	1
	Frontale carena v.nero/bianco	Front fairing, black/white	Y	-	-	rac	8148552	1
	Frontale carena v.hot red	Front fairing, hot red	Y	-	-	red	8148905	1
	Frontale carena v.giallo f.	Front fairing, f.yellow	Y	-	-	yell	8148939	1
12	Chiusura cupolino-cruscotto	Front fairing-dashboard lockup	Y	-	-	black-blue-red-yell	8138580	1
	Chiusura cupolino-cruscotto	Front fairing-dashboard lockup	Y	-	-	rac	8148548	1
13	Guarnizione cupolino	Front fairing gasket	-	-	-	R	8144281	1
14	Graffetta	Staple	-	-	-	R	8106712	2

aprilia	RSV Mille 2000 + "R"		CARROZZERIA ANT. - CONVOGLIATORI FRONT BODY - DUCT	Tab. n°: 12
	Cat. 390Y	Rel. n° 01		

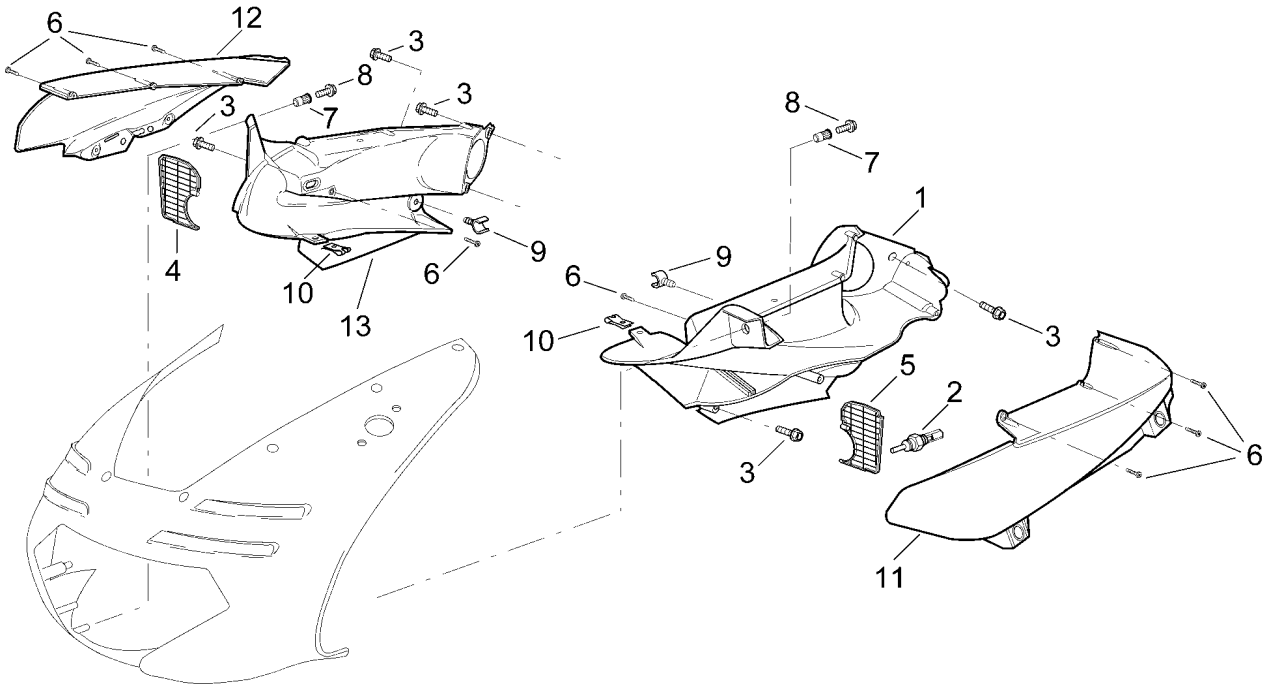

Ref.	Descrizione	Description	Year	I.M.	Country	Version	Code	Qty
1	Convogliatore sx int.v.nero	LH int.air duct, black	Y	-	-	black-rac	8139415	1
	Convogliatore sx int.v.el.blue	LH int.air duct, el.blue	Y	-	-	blue	8148929	1
	Convogliatore sx int.v.hot red	LH int.air duct, hot red	Y	-	-	red	8148912	1
	Convogliatore sx int.v.giallo	LH int.air duct, yellow	Y	-	-	yell	8148946	1
2	Sensore temperatura aria	Air temp. Sensor	-	-	-	-	8124300	1
3	Vite TE flangiata M6x20*	Screw w/ flange M6x20*	-	-	-	-	8152279	4
4	Rete presa d'aria dx	Air intake grid, RH	-	-	-	-	8148350	1
5	Rete presa d'aria sx	Air intake grid, LH	-	-	-	-	8148351	1
6	Vite autof.per plast.inox *	Self-tapping screw *	-	-	-	-	8150413	18
7	Inserto ad espansione m5	Expansion insert m5	-	-	-	-	8121297	2
8	Vite TBEI flangiata M5x16*	Screw w/ flange M5x16*	-	-	-	-	8152298	2
9	Guidacavo	Cable-guide	-	-	-	-	8220269	2
10	Clip M5*	Clip M5*	-	-	-	-	8102375	2
11	Convogliatore sx est.v.nero	LH ext.air duct, black	Y	-	-	black	8148532	1
	Convogliatore sx est.v.el.blue	LH ext.air duct, el.blue	Y	-	-	blue	8148931	1
	Convogliatore sx est.v.nero a.	LH ext.air duct, a.black	Y	-	-	rac	8148560	1
	Convogliatore sx est.v.hot red	LH ext.air duct, hot red	Y	-	-	red	8148914	1
	Convogliatore sx est.v.giallo	LH ext.air duct, yellow	Y	-	-	yell	8148948	1
12	Convogliatore dx est.v.nero a.	RH ext.air duct, a.black	Y	-	-	black	8148531	1
	Convogliatore dx est.v.el.blue	RH ext.air duct, el.blue	Y	-	-	blue	8148930	1
	Convogliatore dx est.v.nero a.	RH ext.air duct, a.black	Y	-	-	rac	8148559	1
	Convogliatore dx est.v.hot red	RH ext.air duct, hot red	Y	-	-	red	8148913	1
	Convogliatore dx est.v.giallo	RH ext.air duct, yellow	Y	-	-	yell	8148947	1
13	Convogliatore dx int.v.nero	RH int.air duct, black	Y	-	-	black-rac	8139414	1
	Convogliatore dx int.v.el.blue	RH int.air duct, el.blue	Y	-	-	blue	8148928	1
	Convogliatore dx int.v.hot red	RH int.air duct, hot red	Y	-	-	red	8148911	1
	Convogliatore dx int.v.giallo	RH int.air duct, yellow	Y	-	-	yell	8148945	1

aprilia	RSV Mille 2000 + "R"		CARROZZERIA ANT. - PARAFANGO ANT.	Tab. n°: 13
	Cat. 390Y	Rel. n° 01	FRONT BODY - FRONT MUDGUARD	

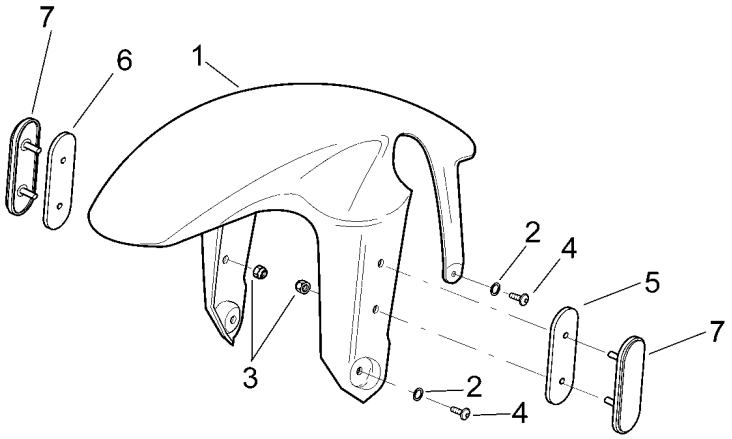

Ref.	Descrizione	Description	Year	I.M.	Country	Version	Code	Qty
1	Parafango ant.v.nero aprilia	Front mudguard, ap.black	Y	-	I-E-UK-J-P-B-GR-AUS-A-DK-CH-D-NL-F	black	8126784	1
	Parafango ant.v.nero aprilia	Front mudguard, ap.black	Y	-	USA	black	8126837	1
	Parafango ant.v.el.blue	Front mudguard, el.blue	Y	-	I-E-UK-J-P-B-GR-AUS-A-DK-CH-D-NL-F	blue	8126840	1
	Parafango ant.v.el.blue	Front mudguard, el.blue	Y	-	USA	blue	8126841	1
	Parafango ant.carb.	Front mudguard, carb.	Y	-	USA	rac	8126854	1
	Parafango ant.carb.	Front mudguard, carb.	Y	-	I-E-UK-J-P-B-GR-AUS-A-DK-CH-D-NL-F	rac	8126682	1
	Parafango ant.v.hot red	Front mudguard, hot red	Y	-	I-E-UK-J-P-B-GR-AUS-A-DK-CH-D-NL-F	red	8126838	1
	Parafango ant.v.hot red	Front mudguard, hot red	Y	-	USA	red	8126839	1
	Parafango ant.v.giallo flashy	Front mudguard, fl.yellow	Y	-	I-E-UK-J-P-B-GR-AUS-A-DK-CH-D-NL-F	yell	8126842	1
	Parafango ant.v.giallo flashy	Front mudguard, fl.yellow	Y	-	USA	yell	8126843	1
2	Rosetta elastica curva *	Curved spring washer *	-	-	-	R	8150272	4
3	Dado autobloc.basso M4*	Low self-locking nut M4*	-	-	USA	-	8150204	4
4	Vite TBEI flangiata M5x12*	Screw w/ flange M5x12*	-	-	-	-	8152302	4
	Vite TBEI flangiata M5x16*	Screw w/ flange M5x16*	-	-	-	-	8152298	4
5	Supporto catadiottro ant.sx	LH Front reflector support	-	-	USA	-	8148589	1
6	Supporto catadiottro ant.dx	RH Front reflector support	-	-	USA	-	8148588	1
7	Catadiottro ambra	Reflector, amber	-	-	USA	-	8124719	2

aprilia	RSV Mille 2000 + "R"		CARROZZERIA ANT. - CHIUSURE FRONT BODY - LOCKUPS	Tab. n°: 14
	Cat. 390Y	Rel. n° 01		

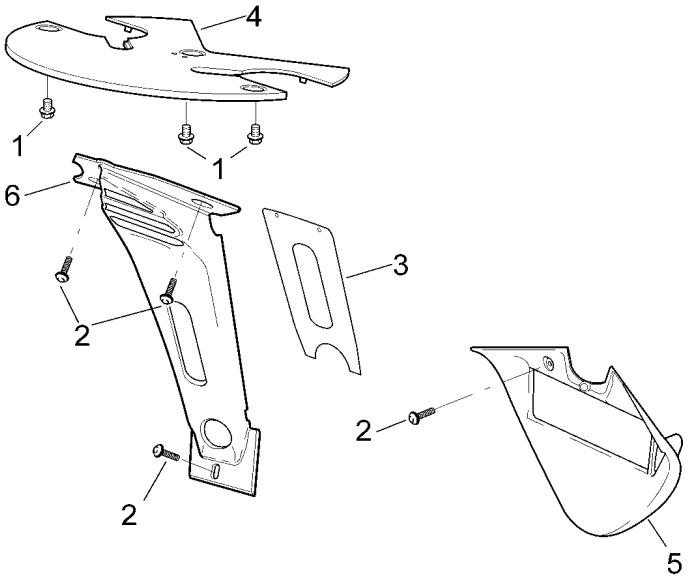

Ref.	Descrizione	Description	Year	I.M.	Country	Version	Code	Qty
1	Vite TE flangiata M6x12*	Screw w/ flange M6x12*	-	-	-	-	8152277	3
2	Vite TBEI flangiata M6x16*	Screw w/ flange M6x16*	-	-	-	-	8152246	5
3	Pannello anticalore spoiler	Spoiler heat protection	-	-	-	-	8117129	1
4	Chiusura inf.frontale carena	Front fairing lower lockup	-	-	-	-	8148551	1
5	Puntale carena v.rosso fluo	Pillar, fluo red	Y	-	-	black-rac	8148355	1
	Puntale carena v.grigio anod.	Pillar, anod.grey	Y	-	-	blue-red-yell	8138570	1
6	Spoiler radiatore v.grigio an.	Water cooler spoiler, an.grey	-	-	-	-	8138579	1

aprilia	RSV Mille 2000 + "R"		CARROZZERIA CENTRALE - CARENE SUP.	Tab. n°: 15
	Cat. 390Y	Rel. n° 01	CENTRAL BODY - UPPER FAIRINGS	

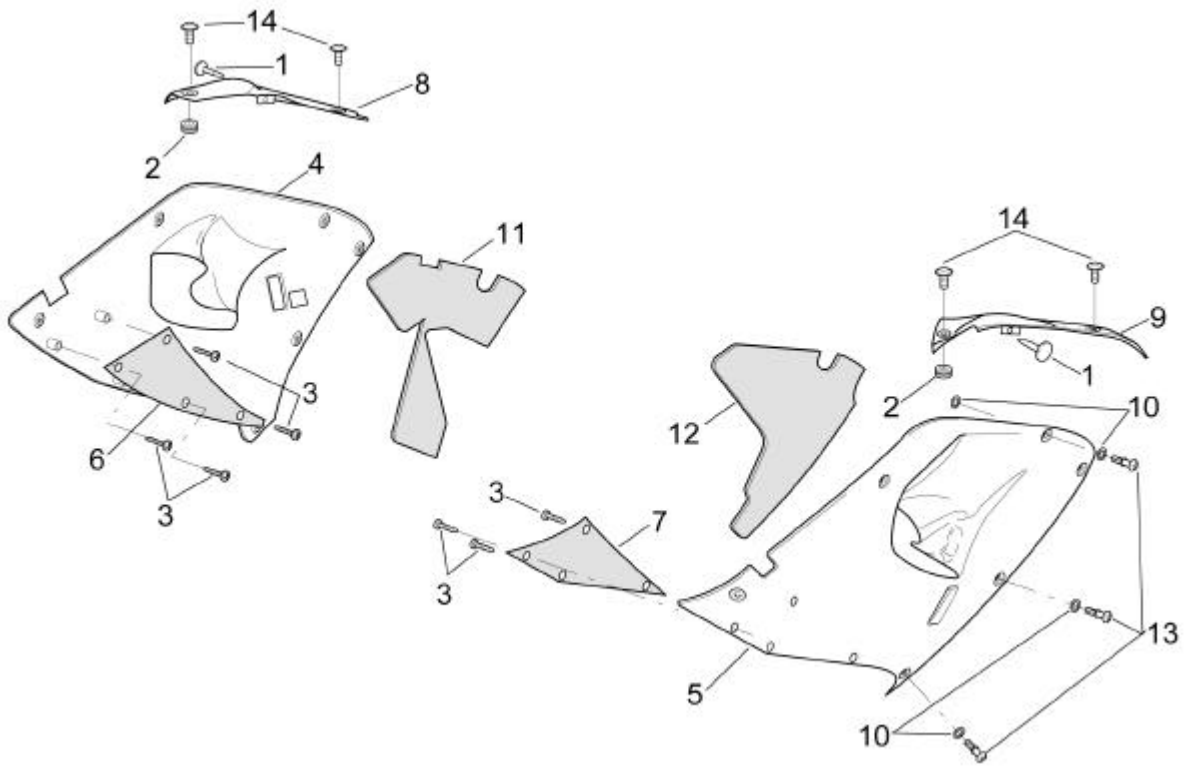

Ref.	Descrizione	Description	Year	I.M.	Country	Version	Code	Qty
1	Gommino	Rubber spacer	-	-	-	-	8120001	2
2	Gommino con inserto *	Rubber w/ insert *	-	-	-	-	8120531	2
3	Vite autof.per plast.inox *	Self-tapping screw *	-	-	-	-	8150421	8
4	Carena laterale dx v.nero	RH lat.fairing, black	Y	-	-	black	8148525	1
	Carena laterale dx v.el.blue	RH lat.fairing, el.blue	Y	-	-	blue	8148923	1
	Carena laterale dx v.nero	RH lat.fairing, black	Y	-	-	rac	8148553	1
	Carena laterale dx v.hot red	RH lat.fairing, hot red	Y	-	-	red	8148906	1
	Carena laterale dx v.giallo f.	RH lat.fairing, fl.yellow	Y	-	-	yell	8148940	1
5	Carena laterale sx v.nero	LH lat.fairing, black	Y	-	-	black	8148526	1
	Carena laterale sx v.el.blue	LH lat.fairing, el.blue	Y	-	-	blue	8148924	1
	Carena laterale sx v.nero	LH lat.fairing, black	Y	-	-	rac	8148600	1
	Carena laterale sx v.hot red	LH lat.fairing, hot red	Y	-	-	red	8148907	1
	Carena laterale sx v.giallo f.	LH lat.fairing, fl.yellow	Y	-	-	yell	8148941	1
6	Carena int.dx nera	RH internal fairing, black	-	-	-	-	8148483	1
7	Carena int.sx nera	LH internal fairing, black	-	-	-	-	8148484	1
8	Chiusura carena sup.dx v.nero	Upper RH fairing, black	Y	-	-	black-rac	8148529	1
	Chiusura carena sup.dx v.blue	Upper RH fairing, blue	Y	-	-	blue	8148932	1
	Chiusura carena sup.dx v.red	Upper RH fairing, red	Y	-	-	red	8148915	1
	Chiusura carena sup.dx v.giall	Upper RH fairing, yellow	Y	-	-	yell	8148949	1
9	Chiusura carena sup.sx v.nero	Upper LH fairing, black	Y	-	-	black-rac	8148530	1
	Chiusura carena sup.sx v.blue	Upper LH fairing, blue	Y	-	-	blue	8148933	1
	Chiusura carena sup.sx v.red	Upper LH fairing, red	Y	-	-	red	8148916	1
	Chiusura carena sup.sx v.giall	Upper LH fairing, yellow	Y	-	-	yell	8148950	1
10	Anello parapolvere ant.	Front dust cover ring	-	-	-	-	8120622	24
11	Pannello fonoassorbente sup.dx	Acoustic insul. panel, RH up.	-	-	-	-	8117130	1
12	Pannello fonoassorbente sup.sx	Acoustic insul. panel, LH up.	-	-	-	-	8117131	1
13	Perno	Pin	-	-	-	-	8121253	12
14	Vite TBEI flangiata M5x12*	Screw w/ flange M5x12*	-	-	-	-	8152302	4

aprilia	RSV Mille 2000 + "R"		CARROZZERIA CENTRALE - CARENA DX CENTRAL BODY - RH FAIRINGS	Tab. n°: 16
	Cat. 390Y	Rel. n° 01		

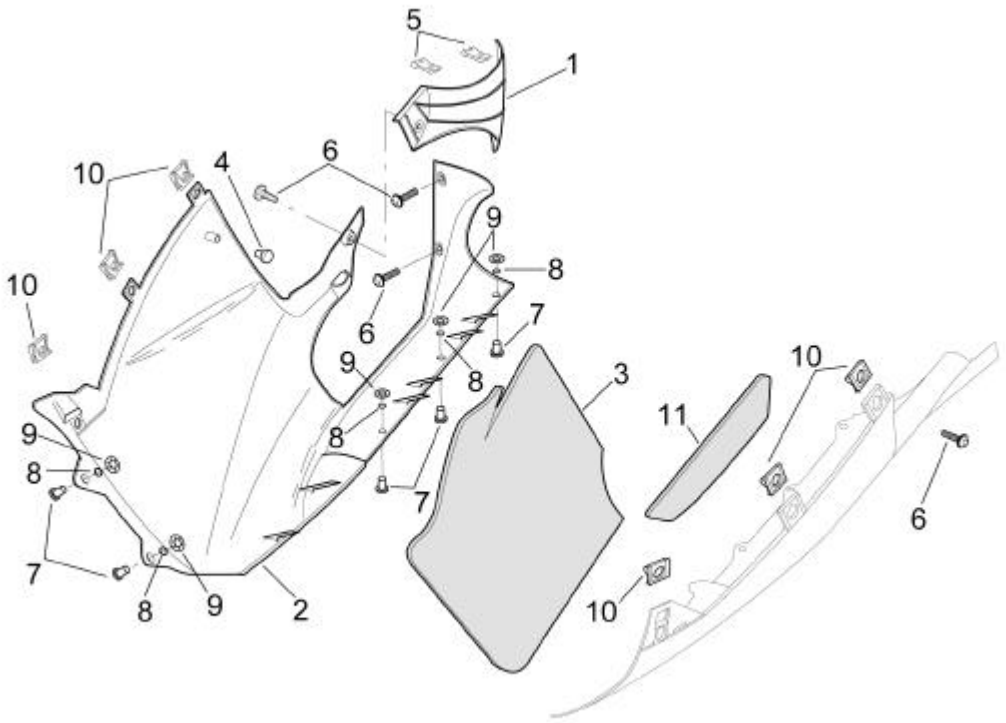

Ref.	Descrizione	Description	Year	I.M.	Country	Version	Code	Qty
1	Protezione silenziatore	Silencer protection	-	-	-	-	8138565	1
2	Carena inf.dx v.rosso fluo	RH lower fairing, fluo red	Y	-	-	black	8148522	1
	Carena inf.dx v.grigio anodiz.	RH lower fairing, anod.grey	Y	-	-	blue	8148925	1
	Carena inf.dx v.rosso fluo	RH lower fairing, fluo red	Y	-	-	rac	8148549	1
	Carena inf.dx v.grigio anodiz.	RH lower fairing, anod.grey	Y	-	-	red	8148908	1
	Carena inf.dx v.grigio anodiz.	RH lower fairing, anod.grey	Y	-	-	yell	8148942	1
3	Pannello fonoassorbente inf.dx	Acoustic insul. panel, RH low.	-	-	-	-	8117132	1
4	Gommino fiancatina	Side panel support rubber	-	-	-	-	8144081	1
5	Clip M6*	Clip M6*	-	-	-	-	8102376	2
6	Vite TBEI flangiata M6x16*	Screw w/ flange M6x16*	-	-	-	-	8152246	4
7	Piolo fissaggio carena	Fairing holder pin	-	-	-	-	8144109	12
8	Guarnizione	Gasket	-	-	-	-	8102504	12
9	Rosetta per alberi D5	Washer for shafts D5	-	-	-	-	8150450	12
10	Ricettacolo	Special clip	-	-	-	-	8101985	12
11	Pannello fonoassorbente inf.sx	Acoustic insul. panel, LH low.	-	-	-	-	8117133	1

aprilia	RSV Mille 2000 + "R"		CARROZZERIA CENTRALE - CARENA SX CENTRAL BODY - LH FAIRINGS	Tab. n°: 17
	Cat. 390Y	Rel. n° 01		

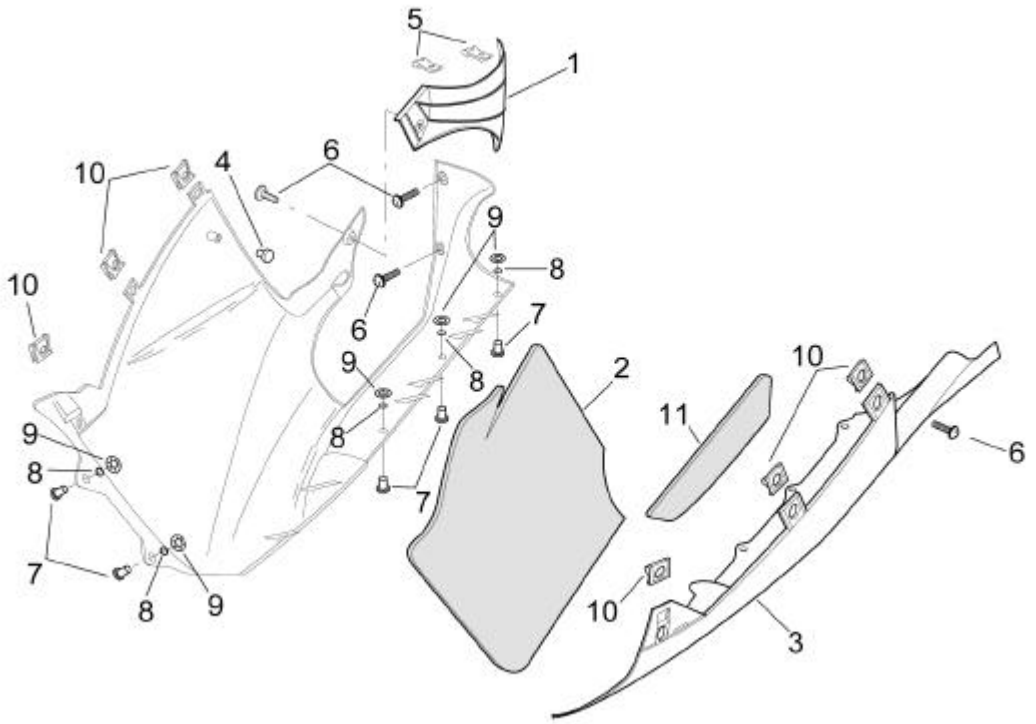

Ref.	Descrizione	Description	Year	I.M.	Country	Version	Code	Qty
1	Protezione silenziatore	Silencer protection	-	-	-	-	8138565	1
2	Pannello fonoassorbente inf.dx	Acoustic insul. panel, RH low.	-	-	-	-	8117132	1
3	Carena inf.sx v.rosso fluo	LH lower fairing, fluo red	Y	-	USA	black	8148903	1
	Carena inf.sx v.rosso fluo	LH lower fairing, fluo red	Y	-	I-E-UK-J-P-B-GR-AUS-A-DK-CH-D-NL-F	black	8148523	1
	Carena inf.sx v.grigio anodiz.	LH lower fairing, anod.grey	Y	-	USA	blue	8148927	1
	Carena inf.sx v.grigio anodiz.	LH lower fairing, anod.grey	Y	-	I-E-UK-J-P-B-GR-AUS-A-DK-CH-D-NL-F	blue	8148926	1
	Carena inf.sx v.rosso fluo	LH lower fairing, fluo red	Y	-	USA	rac	8149042	1
	Carena inf.sx v.rosso fluo	LH lower fairing, fluo red	Y	-	I-E-UK-J-P-B-GR-AUS-A-DK-CH-D-NL-F	rac	8148550	1
	Carena inf.sx v.grigio anodiz.	LH lower fairing, anod.grey	Y	-	USA	red	8148910	1
	Carena inf.sx v.grigio anodiz.	LH lower fairing, anod.grey	Y	-	I-E-UK-J-P-B-GR-AUS-A-DK-CH-D-NL-F	red	8148909	1
	Carena inf.sx v.grigio anodiz.	LH lower fairing, anod.grey	Y	-	I-E-UK-J-P-B-GR-AUS-A-DK-CH-D-NL-F	yell	8148943	1
	Carena inf.sx v.grigio anodiz.	LH lower fairing, anod.grey	Y	-	USA	yell	8148944	1
4	Gommino fiancatina	Side panel support rubber	-	-	-	-	8144081	1
5	Clip M6*	Clip M6*	-	-	-	-	8102376	2
6	Vite TBEI flangiata M6x16*	Screw w/ flange M6x16*	-	-	-	-	8152246	4
7	Piolo fissaggio carena	Fairing holder pin	-	-	-	-	8144109	12
8	Guarnizione	Gasket	-	-	-	-	8102504	12
9	Rosetta per alberi D5	Washer for shafts D5	-	-	-	-	8150450	12
10	Ricettacolo	Special clip	-	-	-	-	8101985	12
11	Pannello fonoassorbente inf.sx	Acoustic insul. panel, LH low.	-	-	-	-	8117133	1

aprilia	RSV Mille 2000 + "R"		SERBATOIO BENZINA I FUEL TANK I	Tab. n°: 18
	Cat. 390Y	Rel. n° 01		

WARNING!
in case of parts substitution, apply the info-decals contained in the decal-kit

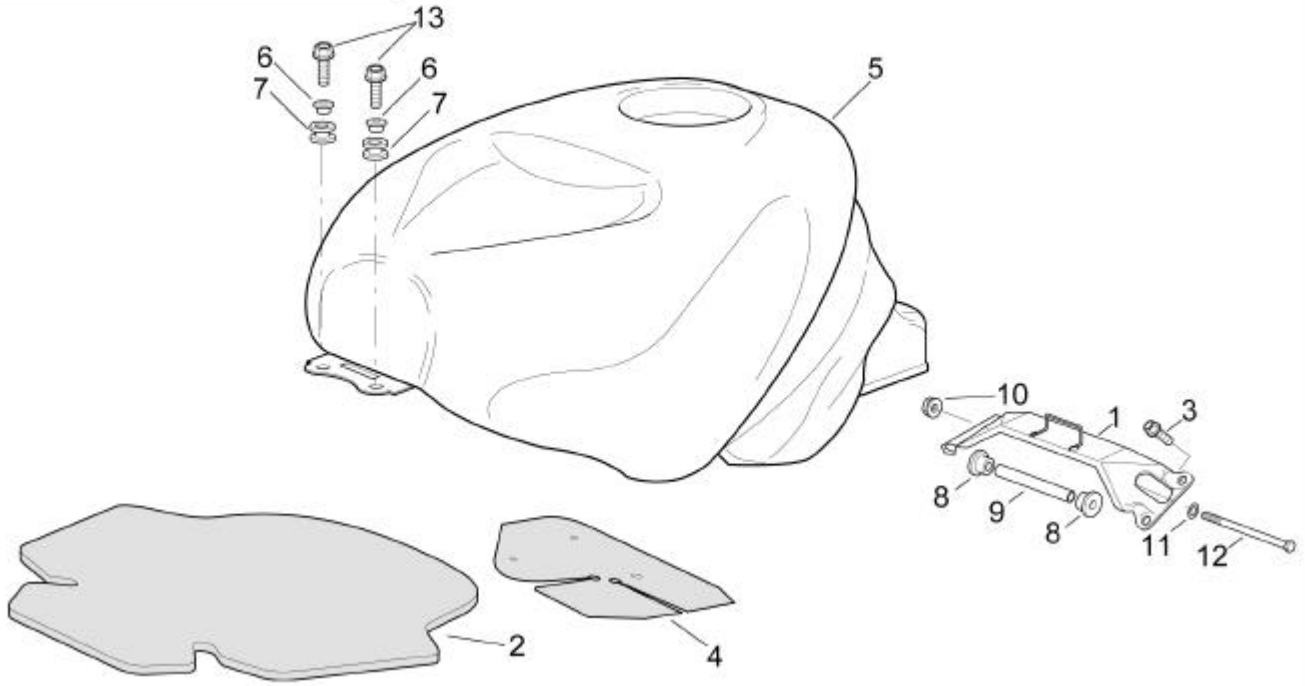

Ref.	Descrizione	Description	Year	I.M.	Country	Version	Code	Qty
1	Supporto serbatoio	Tank support	-	-	-	-	8134370	1
2	Pannello fonoassorbente serb.	F.Tank acoustic insul. Panel	-	-	-	R	8117174	1
	Pannello fonoassorbente serb.	F.Tank acoustic insul. Panel	-	-	-	STD	8117127	1
3	Vite TE flangiata M6x16*	Screw w/ flange M6x16*	-	-	-	-	8152278	4
4	Pannello anticalore serbatoio	Fuel tank heat protection	-	-	-	-	8117128	1
5	Serbatoio benz.v.nero ap.	Fuel tank, Ap. black	Y	-	-	black	8148519	1
	Serbatoio benz.v.el.blue	Fuel tank, el.blue	Y	-	-	blue	8148921	1
	Serbatoio benz.v.nero ap.	Fuel tank, Ap. black	Y	-	-	rac	8148543	1
	Serbatoio benz.v.hot red	Fuel tank, hot red	Y	-	-	red	8148904	1
	Serbatoio benz.v.giallo flashy	Fuel tank, flashy yellow	Y	-	-	yell	8148938	1
6	Bussola a 'T'	T bush	-	-	-	R	8121421	2
	Bussola a 'T' *	T bush *	-	-	-	STD	8221023	2
7	Gommino	Rubber spacer	-	-	-	R	8144328	2
	Gommino *	Rubber spacer *	-	-	-	STD	8120030	2
8	Gommino	Rubber spacer	-	-	-	R	8123934	2
	Gommino serbatoio	Tank rubber	-	-	-	STD	8144062	2
9	Bussola attacco serbatoio	Fuel tank bush	-	-	-	-	8134419	1
10	Dado autobloc.flang. M6*	Self-locking nut M6*	-	-	-	-	8152299	1
11	Rosetta 6,4x12,5*	Washer 6,4x12,5*	-	-	-	-	8150014	1
12	Vite TE m6x90	Hex screw m6x90	-	-	-	-	8150459	1
13	Vite TE flangiata M6x30*	Screw w/ flange M6x30*	-	-	-	R	8152281	2
	Vite TE flangiata M6x25*	Screw w/ flange M6x25*	-	-	-	STD	8152280	2

aprilia	RSV Mille 2000 + "R"		SERBATOIO BENZINA II FUEL TANK II	Tab. n°: 19
	Cat. 390Y	Rel. n° 01		

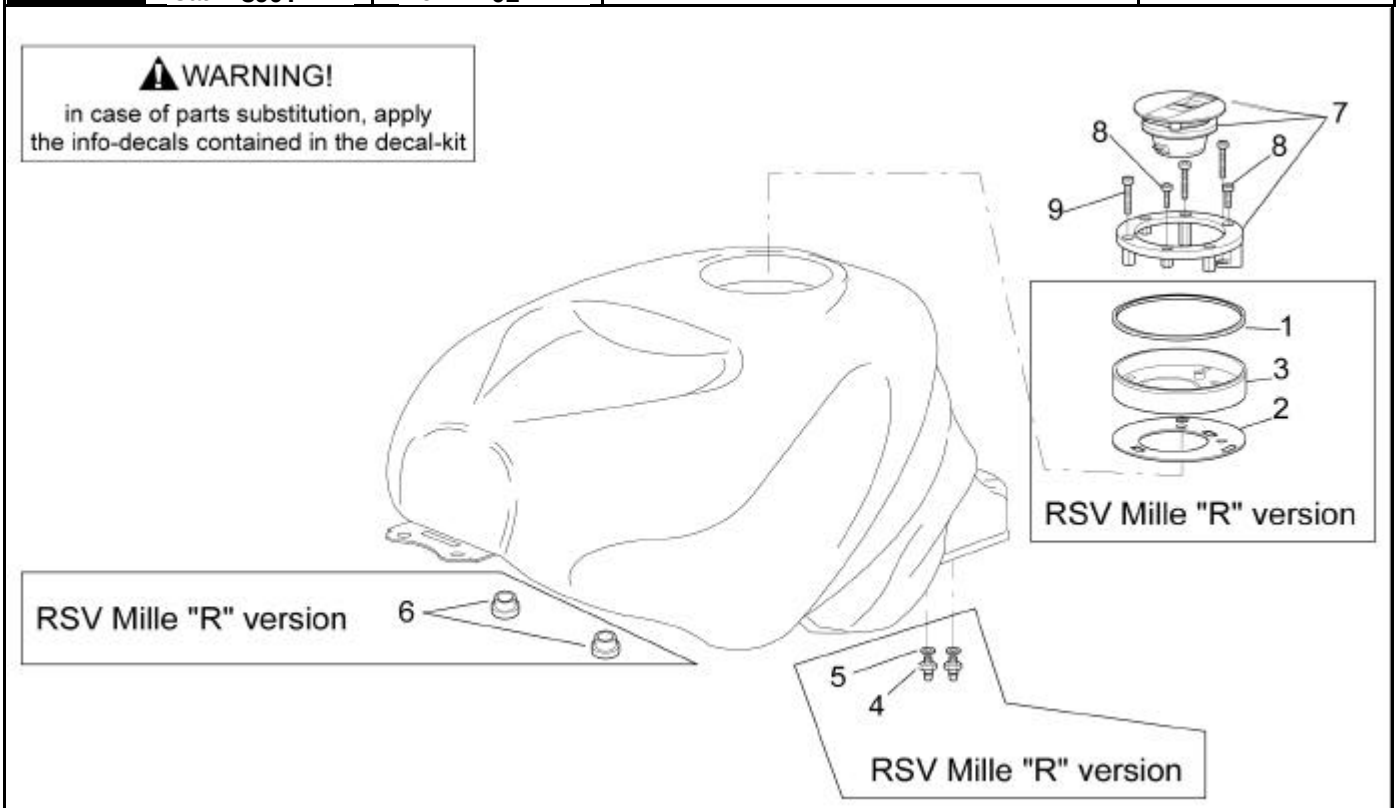

Ref.	Descrizione	Description	Year	I.M.	Country	Version	Code	Qty
1	Guarnizione ghiera tappo	Cap seal	-	-	-	R	8120893	1
2	Guarnizione serbatoio benz.	Fuel tank gasket	-	-	I-A-AUS-B-CH-D-DK-E-F-GR-J-NL-P-UK	R	8120894	1
	Guarnizione serbatoio benz.	Fuel tank gasket	-	-	USA	R-49st	8120894	1
	Guarnizione serbatoio benz.	Fuel tank gasket	-	-	USA	R-cal	8144351	1
3	Vaschetta	Float chamber	-	-	-	R	8102535	1
4	Raccordo portagomma	Hose holder union	-	-	-	R	8102503	2
5	Anello OR 2018	O-ring 2018	-	-	-	R	8120965	2
6	Gommino	Rubber spacer	-	-	-	R	8144158	2
7	Tappo serbatoio benz.	Fuel filler cap	-	-	I-A-AUS-B-CH-D-DK-E-F-GR-J-NL-P-UK	-	8102912	1
	Tappo serbatoio benz.	Fuel filler cap	-	-	USA	49st	8102912	1
	Tappo serbatoio benz.	Fuel filler cap	-	-	USA	cal	8104219	1
8	Vite TCEI m5x16	Hex socket screw m5x16	-	-	-	-	8150454	4
9	Vite TCEI m5x30	Hex socket screw m5x30	-	-	-	-	8150453	3

aprilia	RSV Mille 2000 + "R"		IMPIANTO RECUPERO VAPORI BENZINA FUEL VAPOUR RECOVER SYSTEM	Tab. n°: 20
	Cat. 390Y	Rel. n° 01		

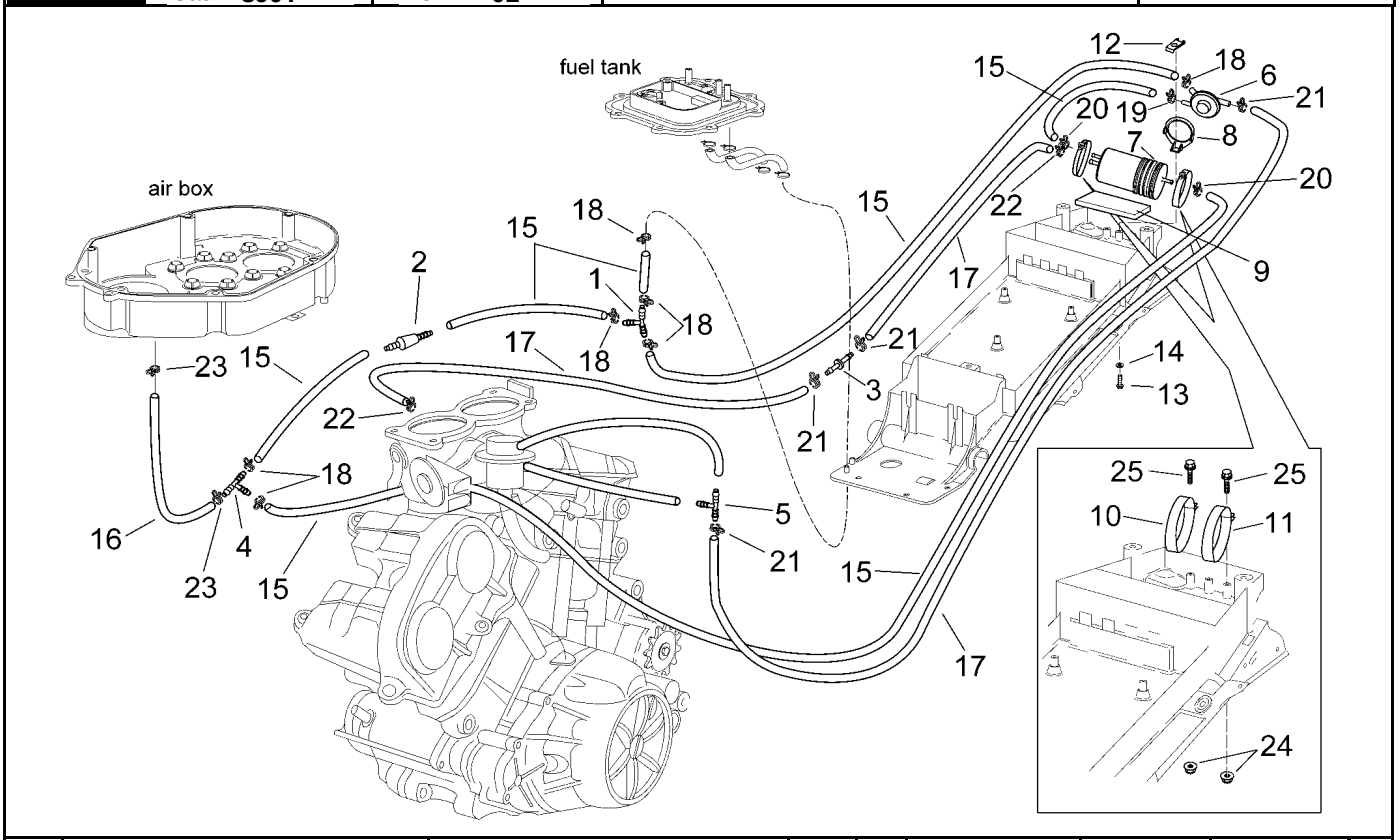

Ref.	Descrizione	Description	Year	I.M.	Country	Version	Code	Qty
1	Raccordo ad "y"	"Y" union	-	-	USA	cal	8120116	1
2	Valvola antideflusso	Anti-return valve	-	-	USA	cal	8102985	1
3	Codolo strozzatura	Choke hold	-	-	USA	cal	8121267	1
4	Raccordo a tre vie	3-way union	-	-	USA	cal	8202154	1
5	Raccordo a 3 vie	3-way union	-	-	USA	cal	8102727	1
6	Valvola "purge"	"Purge" valve	-	-	USA	cal	8106764	1
7	Filtro a carboni	Carbon filter	-	-	USA	cal	8102678	1
8	Staffa supporto valvola	Valve support clamp	-	-	USA	cal	8134650	1
9	Spugna adesiva	Adhesive sponge	-	-	USA	cal	8117041	1
10	Fascetta d.76	Hose clamp d.76	-	-	USA	cal	8102688	1
11	Fascetta d.80,5	Hose clamp d.80,5	-	-	USA	cal	8102719	1
12	Clip M5*	Clip M5*	-	-	USA	cal	8102375	1
13	Vite TE flangiata M5x16*	Screw w/ flange M5x16*	-	-	USA	cal	8152273	1
14	Rosetta 5,5x15x1,6*	Washer 5,5x15x1,6*	-	-	USA	cal	8150013	1
15	Tubo benz. 5,5x10	Fuel pipe 5,5x10	-	-	USA	cal	8120952	2
16	Tubo sfiato olio 9x14	Oil breather pipe 9x14	-	-	USA	cal	8120987	1
17	Tubo 4x8	Pipe 4x8	-	-	USA	cal	8220263	2
18	Fascetta D10,1*	Hose clamp D10,1*	-	-	USA	cal	8101595	7
19	Fascetta stringitubo	Hose clamp	-	-	USA	cal	8102520	1
20	Fascetta D11,3	Hose clamp D11,3	-	-	USA	cal	8102378	2
21	Fascetta D8*	Hose clamp D8*	-	-	USA	cal	8120179	4
22	Fascetta D9,1*	Hose clamp D9,1*	-	-	USA	cal	8102377	2
23	Fascetta d.15,8	Hose clamp d.15,8	-	-	USA	cal	8102766	2
24	Dado autobloc.flang. M6*	Self-locking nut M6*	-	-	USA	cal	8152299	2
25	Vite TE flangiata M6x20*	Screw w/ flange M6x20*	-	-	USA	cal	8152279	2

aprilia	RSV Mille 2000 + "R"		SELLA SADDLE	Tab. n°: 21
	Cat. 390Y	Rel. n° 01		

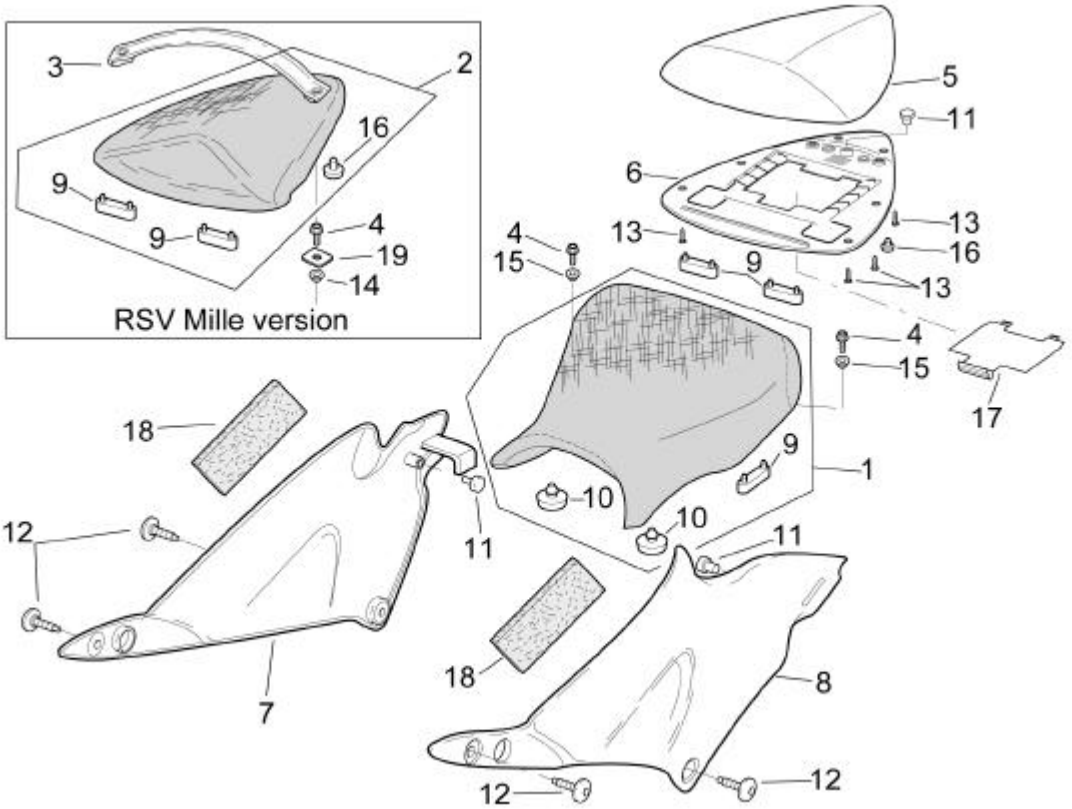

Ref.	Descrizione	Description	Year	I.M.	Country	Version	Code	Qty
1	Sella pilota nera	Driver saddle, black	-	-	-	-	8129169	1
2	Sella pass.nera	Rear saddle, black	-	-	-	STD	8129170	1
3	Cinghia pass.	Pillion seat strap	-	-	-	STD	8129211	1
4	Vite TE flangiata M6x20*	Screw w/ flange M6x20*	-	-	-	-	8152279	4
5	Coprisellino v.nero aprilia	Saddle cover, aprilia black	Y	-	-	black	8148539	1
	Coprisellino v.el.blue	Saddle cover, el.blue	Y	-	-	blue	8148936	1
	Coprisellino v.nero/grigio	Saddle cover, black/grey	Y	-	-	rac	8148567	1
	Coprisellino v.hot red	Saddle cover, hot red	Y	-	-	red	8148919	1
	Coprisellino v.giallo flashy	Saddle cover, flashy yellow	Y	-	-	yell	8148953	1
6	Base coprisellino	Saddle cover base	-	-	-	-	8129204	1
7	Fiancata dx v.nero aprilia	RH side panel, ap.black	Y	-	-	black	8148535	1
	Fiancata dx v.el.blue	RH side panel, el.blue	Y	-	-	blue	8148934	1
	Fiancata dx v.grigio	RH side panel, grey	Y	-	-	rac	8148563	1
	Fiancata dx v.hot red	RH side panel, hot red	Y	-	-	red	8148917	1
	Fiancata dx v.giallo flashy	RH side panel, fl.yellow	Y	-	-	yell	8148951	1
8	Fiancata sx v.nero aprilia	LH side panel, ap.black	Y	-	-	black	8148536	1
	Fiancata sx v.el.blue	LH side panel, el.blue	Y	-	-	blue	8148935	1
	Fiancata sx v.grigio	LH side panel, grey	Y	-	-	rac	8148564	1
	Fiancata sx v.hot red	LH side panel, hot red	Y	-	-	red	8148918	1
	Fiancata sx v.giallo flashy	LH side panel, fl.yellow	Y	-	-	yell	8148952	1
9	Gommino sella	Saddle rubber	-	-	-	-	8126701	6
10	Gommino sella	Saddle rubber	-	-	-	-	8126702	2
11	Gommino fiancatina	Side panel support rubber	-	-	-	-	8144081	3
12	Vite TBEI flangiata M6x16*	Screw w/ flange M6x16*	-	-	-	-	8152246	4
13	Vite autof.per plast.inox *	Self-tapping screw *	-	-	-	-	8150413	6
14	Bussola	Bush	-	-	-	STD	8121991	2
15	Bussola massa telaio	Frame ground bush	-	-	-	-	8221145	2
16	Gommino sella	Saddle rubber	-	-	-	-	8220349	4
17	Sportello accesso coprisellino	Saddle cover access door	-	-	-	-	8138947	1
18	Spugna adesiva	Adhesive sponge	-	-	-	-	8117125	2
19	Piastrina	Plate	-	-	-	STD	8134654	2

aprilia	RSV Mille 2000 + "R"		CARROZZERIA POST. - CODONE	Tab. n°: 22
	Cat. 390Y	Rel. n° 01	REAR BODY - REAR FAIRING	

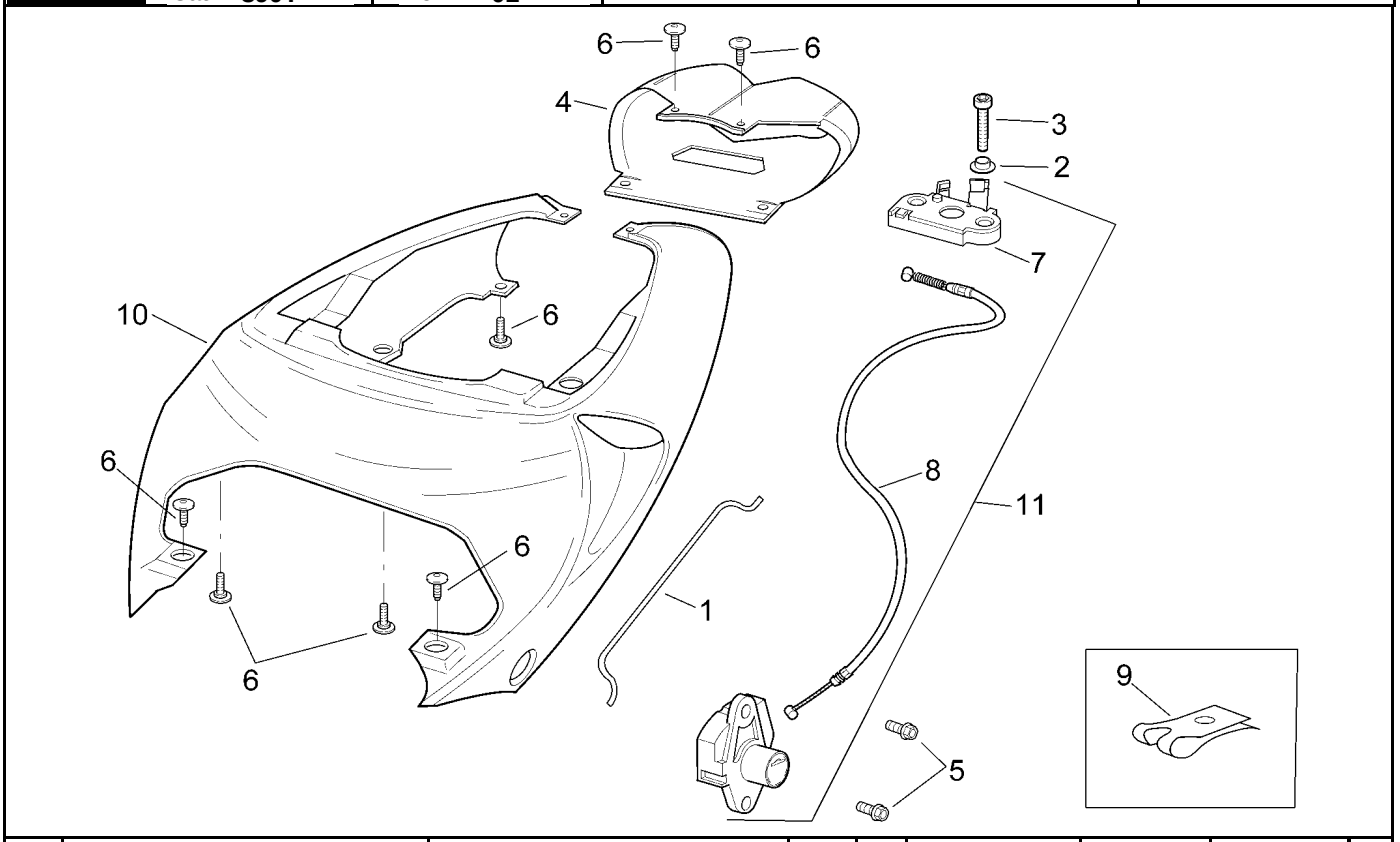

Ref.	Descrizione	Description	Year	I.M.	Country	Version	Code	Qty
1	Asta supporto serbatoio	Fuel tank support rod	-	-	-	-	8134396	1
2	Bussola	Bush	-	-	-	-	8221129	2
3	Vite TCEI m6x35*	Hex socket screw m6x35*	-	-	-	-	8150285	2
4	Codino portafanale v.grigio a.	Light supp.rear fair., a.grey	Y	-	-	black-blue	8138592	1
	Codino portafanale v.nero a.	Light supp.rear fair., a.black	Y	-	-	rac-red-yell	8148537	1
5	Vite TE flangiata M6x16*	Screw w/ flange M6x16*	-	-	-	-	8152278	2
6	Vite TBEI flangiata M5x12*	Screw w/ flange M5x12*	-	-	-	-	8152302	10
7	Piastra attacco sella pass.	Pass.saddle connecting plate	-	-	-	-	8102913	1
8	Cavo serratura	Lock cable	-	-	-	-	8102914	1
9	Clip M5*	Clip M5*	-	-	-	-	8102375	8
10	Codone v.nero Aprilia	Rear fairing, Ap.Black	Y	-	-	black	8148538	1
	Codone v.el.blue	Rear fairing, el.blue	Y	-	-	blue	8148937	1
	Codone v.grigio/rosso	Rear fairing, grey/red	Y	-	-	rac	8148566	1
	Codone v.hot red	Rear fairing, hot red	Y	-	-	red	8148920	1
	Codone v.giallo flashy	Rear fairing, flashy yellow	Y	-	-	yell	8148954	1
11	Serratura sella cpl.	Saddle lock cpl.	-	-	-	-	8102911	1

aprilia	RSV Mille 2000 + "R"		SOTTOSELLA UNDERSADDLE	Tab. n°: 23
	Cat. 390Y	Rel. n° 01		

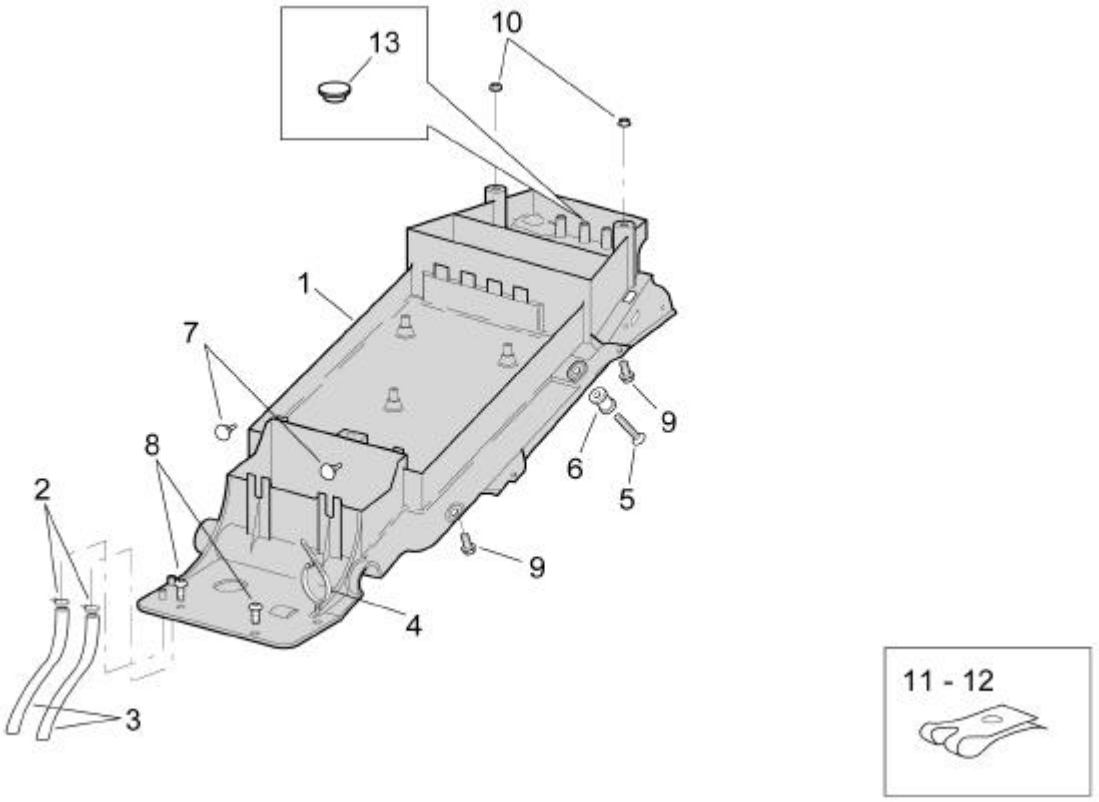

Ref.	Descrizione	Description	Year	I.M.	Country	Version	Code	Qty
1	Chiusura inf.reggisella	Saddle supp.lower lockup	Y	-	USA	black-blue-red-yell	8149033	1
	Chiusura inf.reggisella	Saddle supp.lower lockup	Y	-	I-E-UK-J-P-B-GR-AUS-A-DK-CH-D-NL-F	black-blue-red-yell	8138591	1
	Chiusura inf.reggisella rosso	Saddle supp.low. lockup, red	Y	-	USA	rac	8149064	1
	Chiusura inf.reggisella rosso	Saddle supp.low. lockup, red	Y	-	I-E-UK-J-P-B-GR-AUS-A-DK-CH-D-NL-F	rac	8148356	1
2	Fascetta D10,1*	Hose clamp D10,1*	-	-	-	-	8101595	2
3	Tubo benz. 5,5x10	Fuel pipe 5,5x10	-	-	-	-	8120952	1
4	Fascetta	Hose clamp	-	-	-	-	8201539	1
5	Vite TSPEI m6x40	Screw m6x40	-	-	-	-	8150468	2
	Vite TE flangiata M6x16*	Screw w/ flange M6x16*	-	-	USA	R-cal	8152278	2
6	Bussola cavalletto post.	Rear stand bush	-	-	-	-	8121890	2
	Rosetta 6,6x18x1,6*	Washer 6,6x18x1,6*	-	-	USA	R-cal	8150015	2
7	Gommino	Rubber spacer	-	-	-	-	8120001	2
8	Vite TBEI flangiata M6x16*	Screw w/ flange M6x16*	-	-	-	-	8152246	4
9	Vite TE flangiata M6x16*	Screw w/ flange M6x16*	-	-	-	-	8152278	6
10	Dado autobloc.flang. M6*	Self-locking nut M6*	-	-	-	-	8152299	2
11	Clip M5*	Clip M5*	-	-	-	-	8102375	8
12	Clip M6*	Clip M6*	-	-	-	-	8102376	1
13	Tappo	Plug	-	-	I-E-UK-J-P-B-GR-AUS-A-DK-CH-D-NL-F	-	8102600	3
	Tappo	Plug	-	-	USA	49st	8102600	3

aprilia	RSV Mille 2000 + "R"		PARAFANGO POST.	Tab. n°: 24
	Cat. 390Y	Rel. n° 01	REAR MUDGUARD	

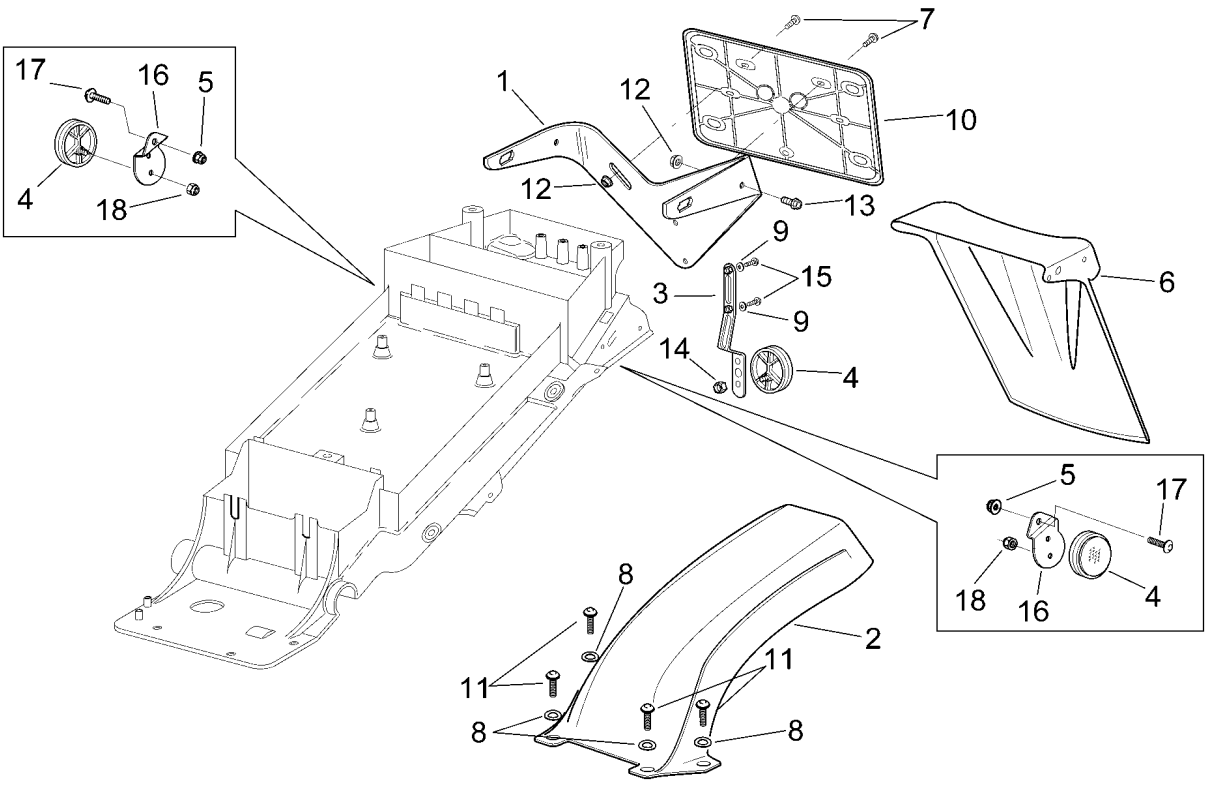

Ref.	Descrizione	Description	Year	I.M.	Country	Version	Code	Qty
1	Supporto targa	Number plate support	-	-	-	-	8126775	1
2	Parafango post.basso	Low rear mudguard	Y	-	-	black-blue-red-yell	8126579	1
	Parafango post.carb.	Rear mudguard, carb.	Y	-	-	rac	8126650	1
3	Supporto catadiottro	Reflector support	-	-	-	-	8134448	1
4	Catadiottro rosso	Rear reflector, red	-	-	I-A-AUS-B-CH-D-DK-E-F-GR-J-NL-P-UK	-	8224164	1
	Catadiottro rosso	Rear reflector, red	-	-	USA	-	8224164	3
5	Dado autobloc.flang. M5*	Self-locking nut M5*	-	-	USA	-	8152306	2
6	Prolunga portatarga	Number-plate extension	-	-	A-CH-D-DK-NL	-	8126591	1
7	Vite TBEI M6x12*	Hex socket screw M6x12*	-	-	-	-	8150340	2
8	Rosetta elastica curva *	Curved spring washer *	-	-	-	R	8150272	4
9	Rosetta 5,3x10x1*	Washer 5,3x10x1*	-	-	-	-	8150177	2
10	Portatarga	Number plate holder	-	-	USA	-	8149034	1
11	Vite TBEI flangiata M5x16*	Screw w/ flange M5x16*	-	-	-	-	8152298	4
12	Dado autobloc.flang. M6*	Self-locking nut M6*	-	-	-	-	8152299	4
13	Vite TE flangiata M6x16*	Screw w/ flange M6x16*	-	-	-	-	8152278	2
14	Dado autobloc.flang. M5*	Self-locking nut M5*	-	-	-	-	8152306	1
15	Vite TBEI speciale M5x12*	Hex socket screw M5x12*	-	-	-	-	8152267	2
16	Supporto catadiottro post.	Rear reflector support	-	-	USA	-	8148587	2
17	Vite TBEI speciale M5x16*	Hex socket screw M5x16*	-	-	USA	-	8152268	2
18	Dado autobloc.basso M4*	Low self-locking nut M4*	-	-	USA	-	8150204	4

aprilia	RSV Mille 2000 + "R"		CRUSCOTTO DASHBOARD	Tab. n°: 25
	Cat. 390Y	Rel. n° 01		

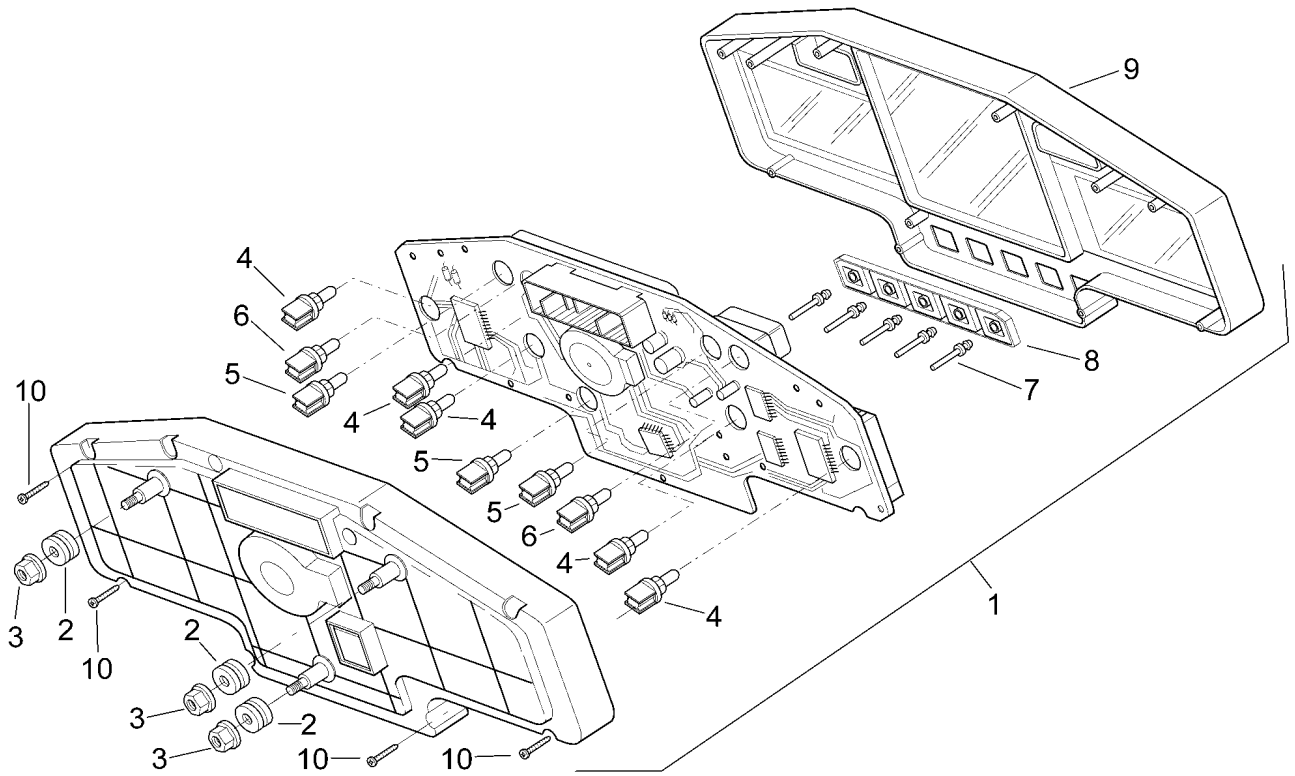

Ref.	Descrizione	Description	Year	I.M.	Country	Version	Code	Qty
1	Cruscotto cpl.	Dashboard complete	-	-	-	-	8124294	1
2	Gommino *	Rubber spacer *	-	-	-	-	8112599	3
3	Dado autobloc.flang. M6*	Self-locking nut M6*	-	-	-	-	8152299	3
4	Portalampada cpl. 12v/1,2w	Lampholder, complete 12v/1,2w	-	-	-	-	8124569	5
5	Portalampada cpl. 12v/2w	Lampholder, complete 12v/2w	-	-	-	-	8124570	3
6	Portalampada cpl. 12v/3w	Lampholder, complete 12v/3w	-	-	-	-	8124571	2
7	Pistone cruscotto	Dashboard piston	-	-	-	-	8124575	5
8	Gommino cruscotto	Dashboard rubber	-	-	-	-	8124574	1
9	Coperchio sup.cruscotto	Up. Dashboard cover	-	-	-	-	8124573	1
10	Vite	Screw	-	-	-	-	8124572	8

aprilia	RSV Mille 2000 + "R"		MANUBRIO HANDLEBAR	Tab. n°: 26
	Cat. 390Y	Rel. n° 01		

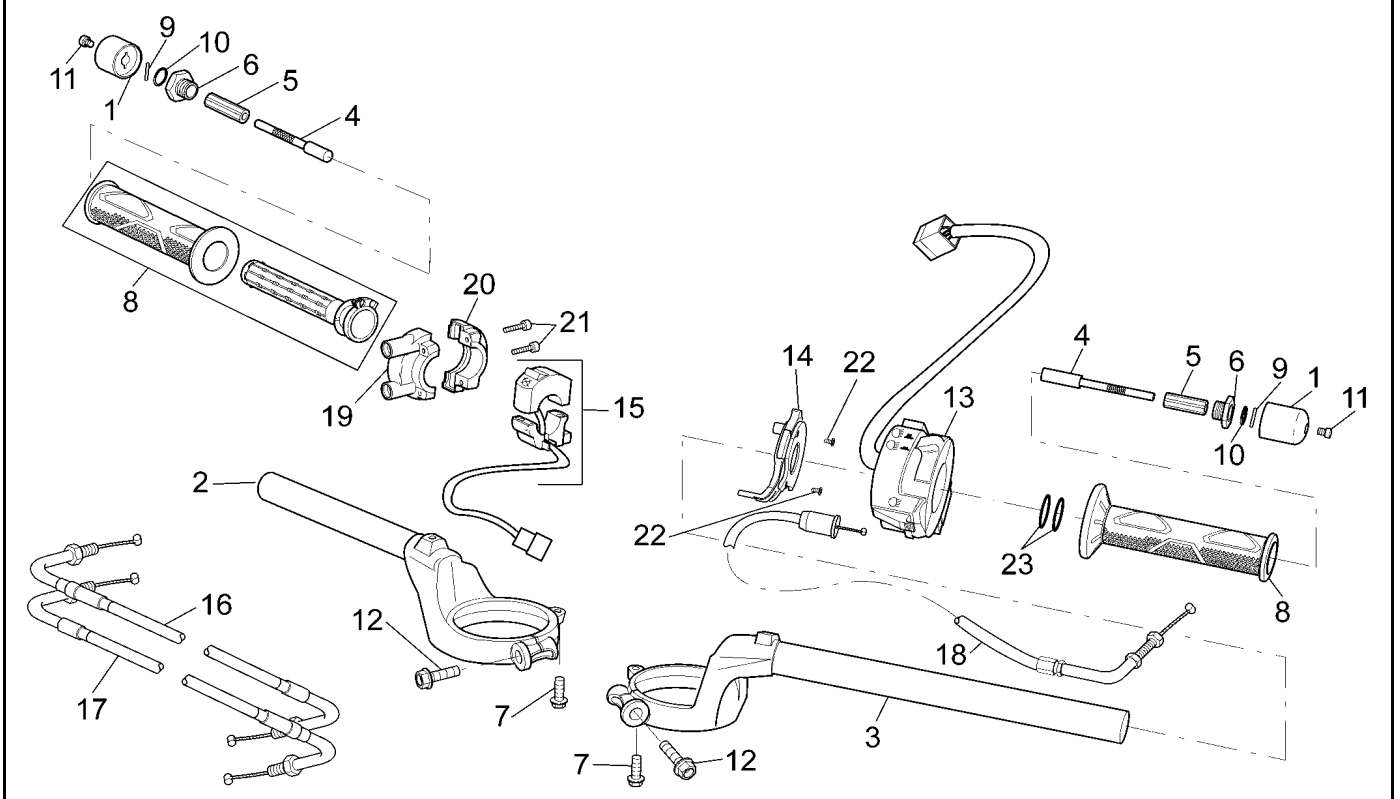

Ref.	Descrizione	Description	Year	I.M.	Country	Version	Code	Qty
1	Peso antivibrante v.nero	Anti.v weight, black	-	-	-	-	8102787	2
2	Semimanubrio cpl.dx	Right half handlebar	-	-	-	R	8118561	1
	Semimanubrio cpl.dx	Right half handlebar	-	-	-	STD	8118534	1
3	Semimanubrio cpl.sx	Left half handlebar	-	-	-	R	8118562	1
	Semimanubrio cpl.sx	Left half handlebar	-	-	-	STD	8118536	1
4	Albero peso antivibrante	Anti v. weight shaft	-	-	-	-	8121262	2
5	Gommino	Rubber spacer	-	-	-	-	8144083	2
6	Terminale peso antivibrante	Anti vib.weight trailing	-	-	-	-	8121261	2
7	Vite TE flangiata M6x20*	Screw w/ flange M6x20*	-	-	-	-	8152279	2
8	Manopole nere-coppia	Handgrip pair, black	-	-	-	-	8118501	1
9	Rullo D4x19,8	Roller D4x19,8	-	-	-	-	8110074	2
10	Anello OR 112	O-ring 112	-	-	-	-	8120178	2
11	Vite TCEI M6x12*	Hex socket screw M6x12*	-	-	-	-	8152040	2
12	Vite TE flangiata M8x35*	Screw w/ flange M8x35*	-	-	-	-	8152289	2
13	Devioluci sx	LH lights selector	-	-	I-A-AUS-B-CH-D-DK-E-F-GR-NL-P-UK	-	8124261	1
	Devioluci sx	LH lights selector	-	-	J-USA	-	8124551	1
14	Comando starter	Choke control	-	-	-	-	8118470	1
15	Dispositivo engine stop-start	Engine stop-start device	-	-	-	-	8124260	1
16	Cavo apertura gas	Gas fastener	-	-	-	-	8114404	1
17	Cavo chiusura gas	Gas fastener	-	-	-	-	8114405	1
18	Cavo starter	Choke cable	-	-	-	-	8114359	1
19	Cavallotto ant.comando gas	Front gas lever U-bolt	-	-	-	-	8118566	1
20	Cavallotto post.comando gas	Rear gas lever U-bolt	-	-	-	-	8118567	1
21	Vite cappellotto	Cap screw	-	-	-	-	8118492	2
22	Vite tspei inox m3x20	TSPEI inox screw m3x20	-	-	-	-	8150472	2
23	Anello OR 3075	O-ring 3075	-	-	-	-	8120190	1

aprilia	RSV Mille 2000 + "R"		POMPA FRIZIONE CLUTCH PUMP	Tab. n°: 27
	Cat. 390Y	Rel. n° 01		

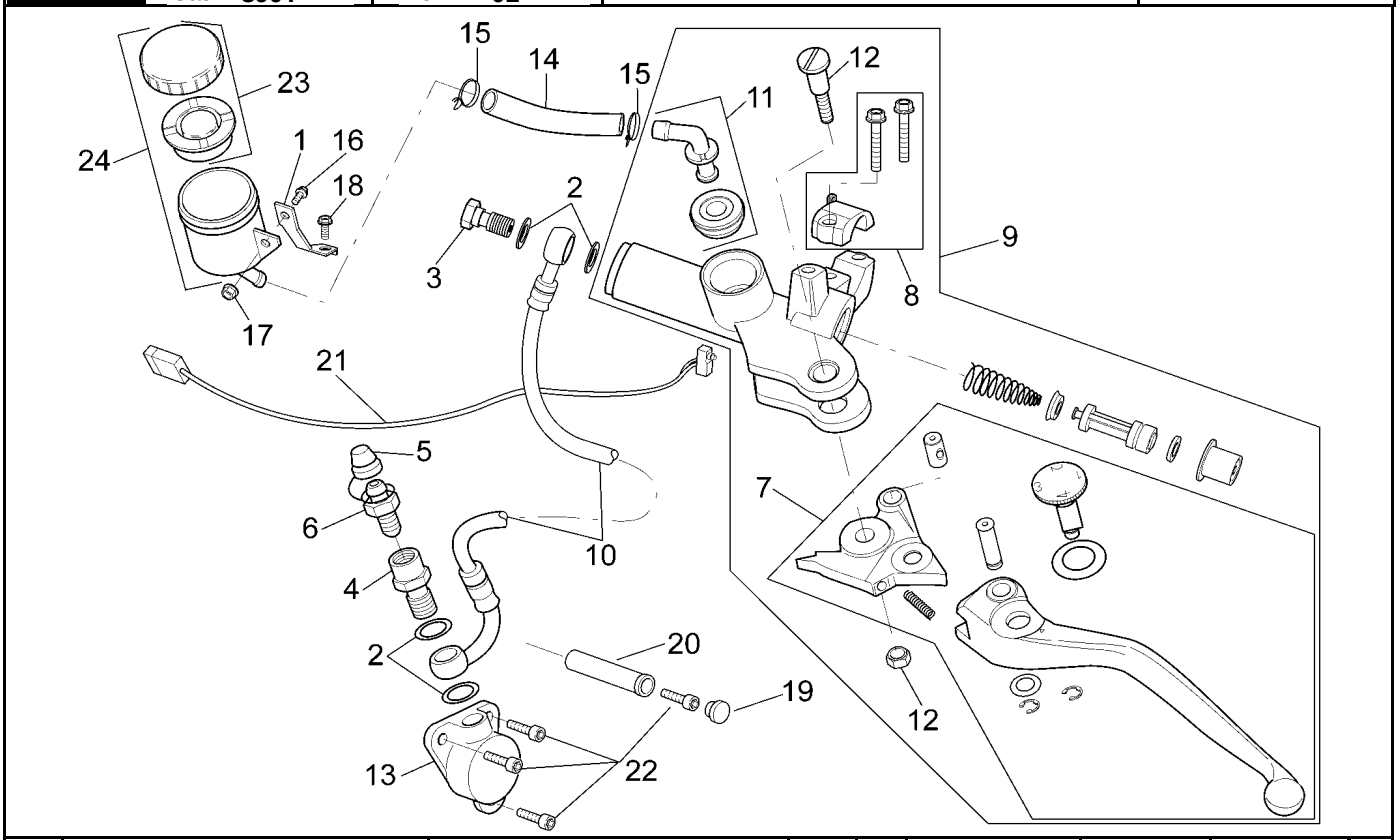

Ref.	Descrizione	Description	Year	I.M.	Country	Version	Code	Qty
1	Piastrina serbatoio olio	Oil tank plate	-	-	-	-	8134394	1
2	Rosetta in rame	Copper washer	-	-	-	-	8121915	4
3	Vite tubo olio *	Oil pipe screw *	-	-	-	-	8113003	1
4	Vite forata	Bored screw	-	-	-	-	8113762	1
5	Cappuccio spurgo aria	Bleed valve cap	-	-	-	-	8113230	1
6	Spurgo aria	Air bleed valve	-	-	-	-	8113761	1
7	Leva frizione	Clutch lever	-	-	-	-	8113758	1
8	Cavallotto	U-bolt	-	-	-	-	8113759	1
9	Pompa frizione	Clutch pump	-	-	-	-	8106384	1
10	Tubo frizione	Clutch pipe	-	-	-	-	8106672	1
11	Raccordo pompa post.	Rear brake pump union	-	-	-	-	8213057	1
12	Perno leva	Lever pin	-	-	-	-	8113719	1
13	Cilindro comando frizione	Clutch command cylinder	-	-	-	-	8106381	1
14	Tubo	Pipe	-	-	-	-	8113773	1
15	Fascetta	Hose clamp	-	-	-	-	8113764	2
16	Vite TE flangiata M5x16*	Screw w/ flange M5x16*	-	-	-	-	8152273	1
17	Dado autobloc.flang. M5*	Self-locking nut M5*	-	-	-	-	8152306	1
18	Vite TE flangiata M6x12*	Screw w/ flange M6x12*	-	-	-	-	8152277	1
19	Gommino	Rubber spacer	-	-	-	-	8144158	1
20	Distanziale gommino carena	Fairing rubber spacer	-	-	-	-	8121293	1
21	Interrutore frizione+cablaggio	Clutch switch+harness	-	-	-	-	8124398	1
22	Vite TCEI M6x45	Hex socket screw M6x45	-	-	-	-	0241821	1
23	Tappo serbatoio	Tank cap	-	-	-	-	8113553	1
24	Serbatoio olio cpl.	Oil tank	-	-	-	-	8106382	1

aprilia	RSV Mille 2000 + "R"		POMPA FRENO ANT.	Tab. n°: 28
	Cat. 390Y	Rel. n° 01	FRONT BRAKE PUMP	

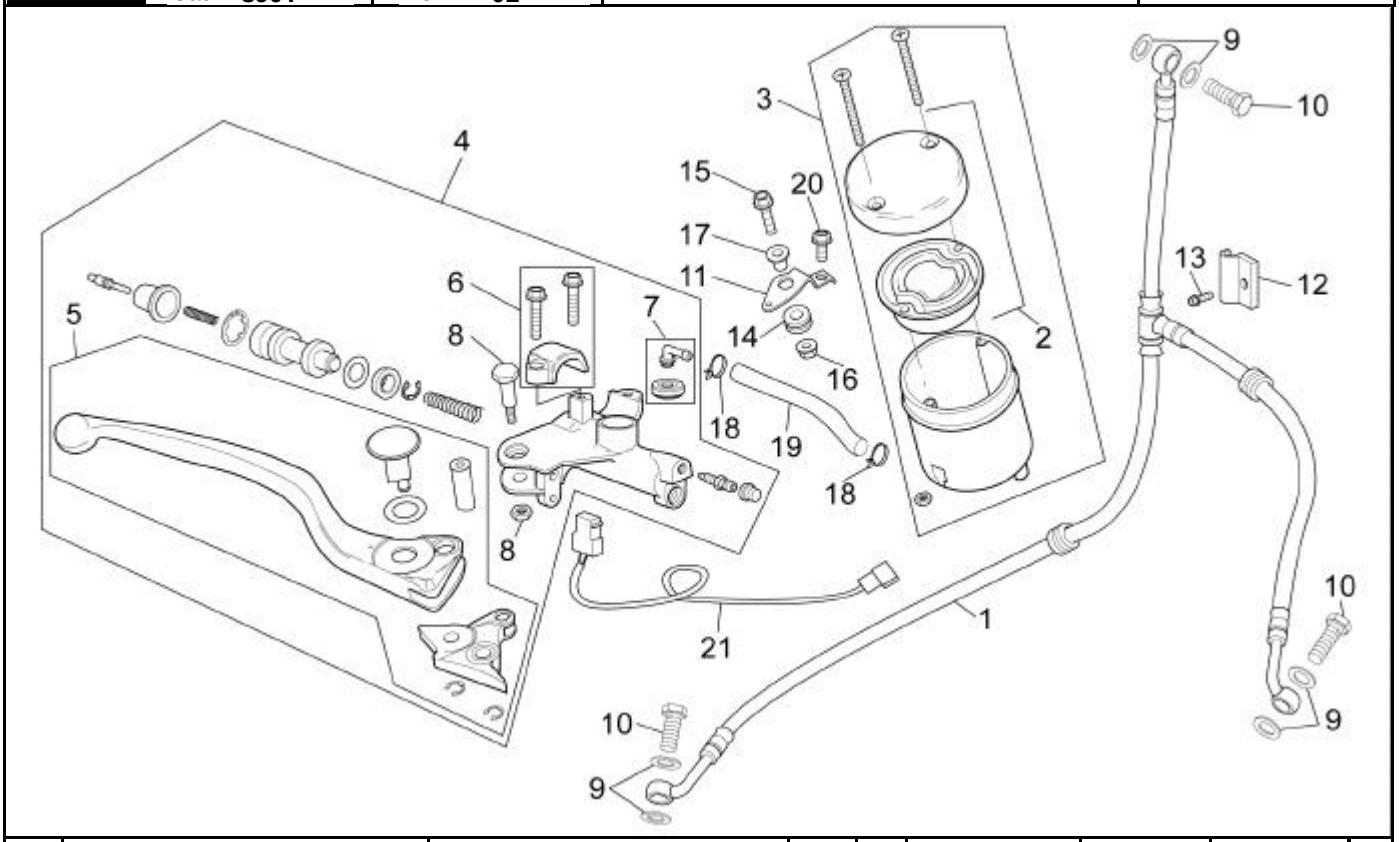

Ref.	Descrizione	Description	Year	I.M.	Country	Version	Code	Qty
1	Tubo freno ant.	Front brake pipe	-	-	-	-	8113874	1
2	Tappo serbatoio olio freni	Pil brake tank plug	-	-	-	-	8113598	1
3	Serbatoio olio freni	Brake oil tank	-	-	-	-	8113499	1
4	Pompa freno ant.	Front brake pump	-	-	-	-	8113905	1
5	Leva freno ant.	Front brake lever	-	-	-	-	8146362	1
6	Cavallotto	U-bolt	-	-	-	-	8113717	1
7	Raccordo pompa post.	Rear brake pump union	-	-	-	-	8213057	1
8	Perno leva	Lever pin	-	-	-	-	8113719	1
9	Rosetta in rame	Copper washer	-	-	-	-	8121915	6
10	Vite tubo olio *	Oil pipe screw *	-	-	-	-	8113003	3
11	Piastrina serbatoio olio	Oil tank plate	-	-	-	-	8134383	1
12	Piastra fissaggio tubo freno	Brake pipe fixing plate	-	-	-	-	8134438	1
13	Vite TE flangiata M5x12*	Screw w/ flange M5x12*	-	-	-	-	8152272	1
14	Gommino *	Rubber spacer *	-	-	-	-	8120030	1
15	Vite TE flangiata M6x25*	Screw w/ flange M6x25*	-	-	-	-	8152280	1
16	Dado autobloc.flang. M6*	Self-locking nut M6*	-	-	-	-	8152299	1
17	Bussola a 'T' *	T bush *	-	-	-	-	8221023	1
18	Fascetta	Hose clamp	-	-	-	-	8113764	2
19	Tubo in gomma	Rubber pipe	-	-	-	-	8144151	1
20	Vite TE flangiata M6x12*	Screw w/ flange M6x12*	-	-	-	-	8152277	1
21	Interruttore stop	Brake light switch	-	-	-	-	8124288	1

aprilia	RSV Mille 2000 + "R"		IMPIANTO DI RAFFREDDAMENTO COOLING SYSTEM	Tab. n°: 29
	Cat. 390Y	Rel. n° 01		

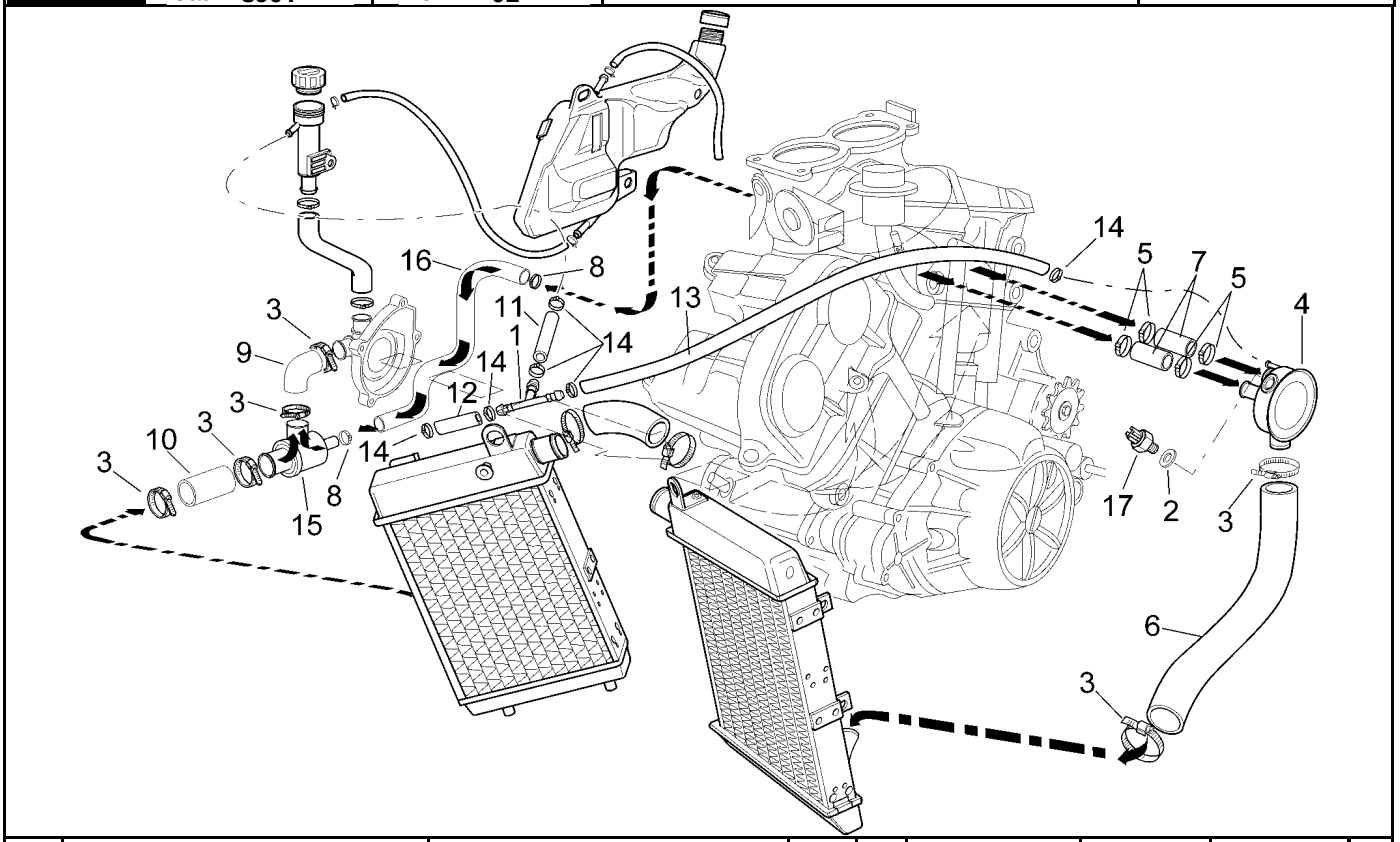

Ref.	Descrizione	Description	Year	I.M.	Country	Version	Code	Qty
1	Raccordo a 3 vie	3-way union	-	-	-	-	8102431	1
2	Rosetta in alluminio	Aluminium washer	-	-	-	-	8121837	1
3	Fascetta stringitubo	Hose clamp	-	-	-	-	8104097	6
4	Collettore a tre vie	Three-way manifold	-	-	-	-	8102677	1
5	Fascetta 17-25	Hose clamp 17-25	-	-	-	-	8102732	4
6	Tubo acqua collet.-radiatore	Water hose manifold/cooler	-	-	-	-	8120978	1
7	Tubo motore-collettore	Engine-manifold pipe	-	-	-	-	8120979	2
8	Fascetta clic D23,5x8*	Hose clip D23,5x8*	-	-	-	-	8101927	2
9	Tubo termostato-pompa	Thermostat-pump pipe	-	-	-	-	8144033	1
10	Tubo termostato-radiatore	Thermostat-cooler pipe	-	-	-	-	8144034	1
11	Tubo sfiato collettore	Manifold breather pipe	-	-	-	-	8144092	1
12	Tubo sfiato radiatore-raccor.	Manifold-union breather pipe	-	-	-	-	8144093	1
13	Tubo sfiato raccordo-collett.	Union-manifold breather pipe	-	-	-	-	8144094	1
14	Fascetta clic	Hose clip	-	-	-	-	8102764	6
15	Gruppo valvola termostato 75°C	Thermostat valve set 75°C	-	-	-	-	8124929	1
16	Tubo termostato-motore	Thermostat-engine pipe	-	-	-	-	8120980	1
17	Termointerruttore	Thermal switch	-	-	-	-	8112939	1

aprilia	RSV Mille 2000 + "R"		RADIATORI ACQUA WATER COOLERS	Tab. n°: 30
	Cat. 390Y	Rel. n° 01		

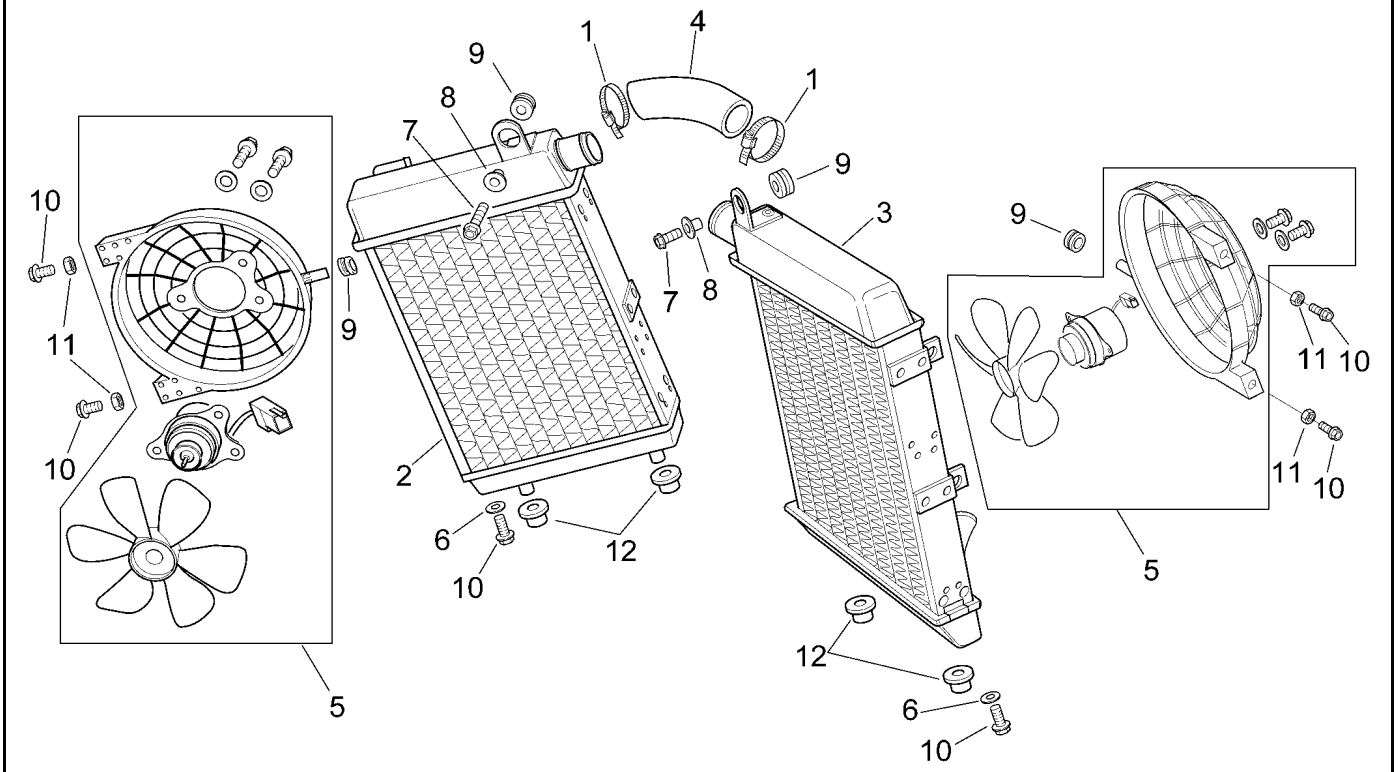

Ref.	Descrizione	Description	Year	I.M.	Country	Version	Code	Qty
1	Fascetta stringitubo	Hose clamp	-	-	-	-	8104097	2
2	Radiatore acqua dx grigio	Water cooler, RH grey	-	-	-	-	8102952	1
3	Radiatore acqua sx grigio	Water cooler, LH grey	-	-	-	-	8102951	1
4	Tubo acqua radiatori	Water hose coolers	-	-	-	-	8120981	1
5	Ventola cpl.	Fan, cpl.	-	-	-	-	8124855	2
6	Rosetta 6,4x12*	Washer 6,4x12*	-	-	-	-	8152184	2
7	Vite TE flangiata M6x20*	Screw w/ flange M6x20*	-	-	-	-	8152279	2
8	Bussola a 'T' *	T bush *	-	-	-	-	8221023	2
9	Gommino *	Rubber spacer *	-	-	-	-	8112600	2
10	Vite TE flangiata M6x12*	Screw w/ flange M6x12*	-	-	-	-	8152277	6
11	Dado M6*	Nut M6*	-	-	-	-	8150026	4
12	Silent-block *	Silent-block *	-	-	-	-	8101372	4

aprilia	RSV Mille 2000 + "R"		VASO D'ESPANSIONE EXPANSION TANK	Tab. n°: 31
	Cat. 390Y	Rel. n° 01		

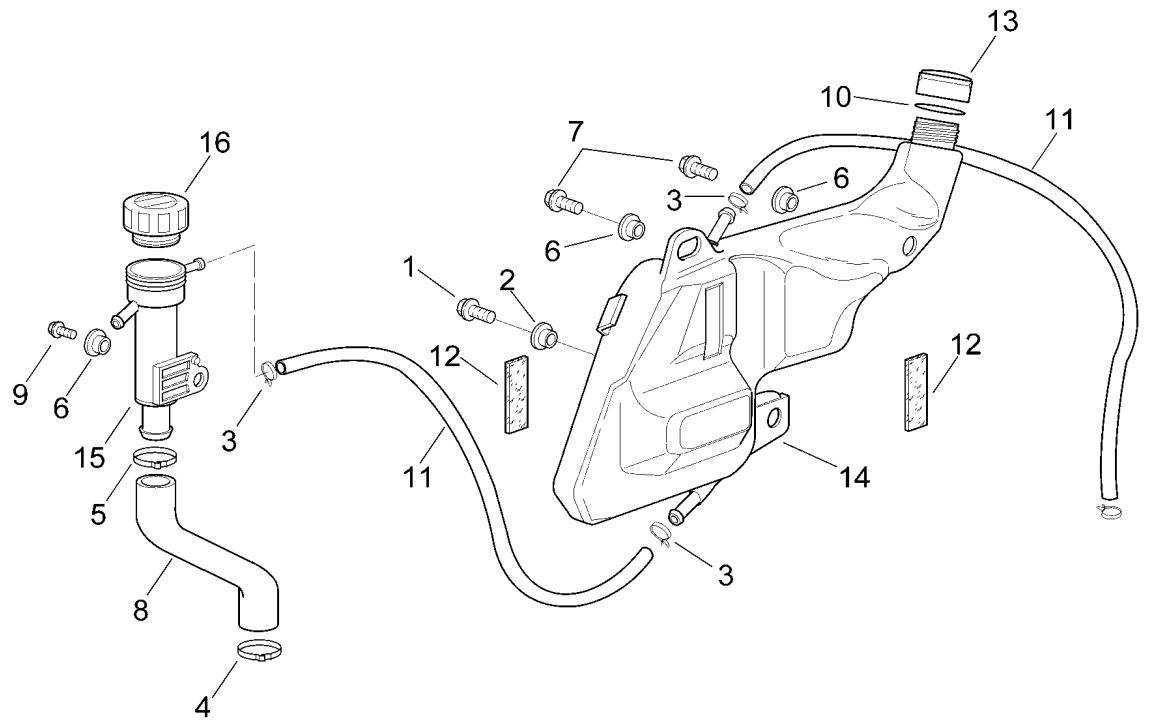

Ref.	Descrizione	Description	Year	I.M.	Country	Version	Code	Qty
1	Vite TE flangiata M5x16*	Screw w/ flange M5x16*	-	-	-	-	8152273	1
2	Gommino con inserto *	Rubber w/ insert *	-	-	-	-	8120531	1
3	Fascetta D11,3	Hose clamp D11,3	-	-	-	-	8102378	3
4	Fascetta 17-25	Hose clamp 17-25	-	-	-	-	8102732	1
5	Fascetta clic D23,5x8*	Hose clip D23,5x8*	-	-	-	-	8101927	1
6	Bussola massa telaio	Frame ground bush	-	-	-	-	8221145	3
7	Vite TE flangiata M6x16*	Screw w/ flange M6x16*	-	-	-	-	8152278	2
8	Tubo pompa-bocchettone	Pump-Inlet pipe	-	-	-	-	8144032	1
9	Vite TE flangiata M6x20*	Screw w/ flange M6x20*	-	-	-	-	8152279	1
10	Guarnizione tappo olio fustel.	Oil plug gasket	-	-	-	-	8120355	1
11	Tubo benz. 5,5x10	Fuel pipe 5,5x10	-	-	-	-	8120952	1
12	Spugna adesiva	Adhesive sponge	-	-	-	-	8117033	1
13	Tappo	Plug	-	-	-	-	8120354	1
14	Vaso d'espansione	Expansion tank	-	-	-	-	8138556	1
15	Bocchettone	Filler cap	-	-	-	-	8120988	1
16	Tappo	Plug	-	-	-	-	8102615	1

aprilia	RSV Mille 2000 + "R"		SERBATOIO OLIO OIL TANK	Tab. n°: 32
	Cat. 390Y	Rel. n° 01		

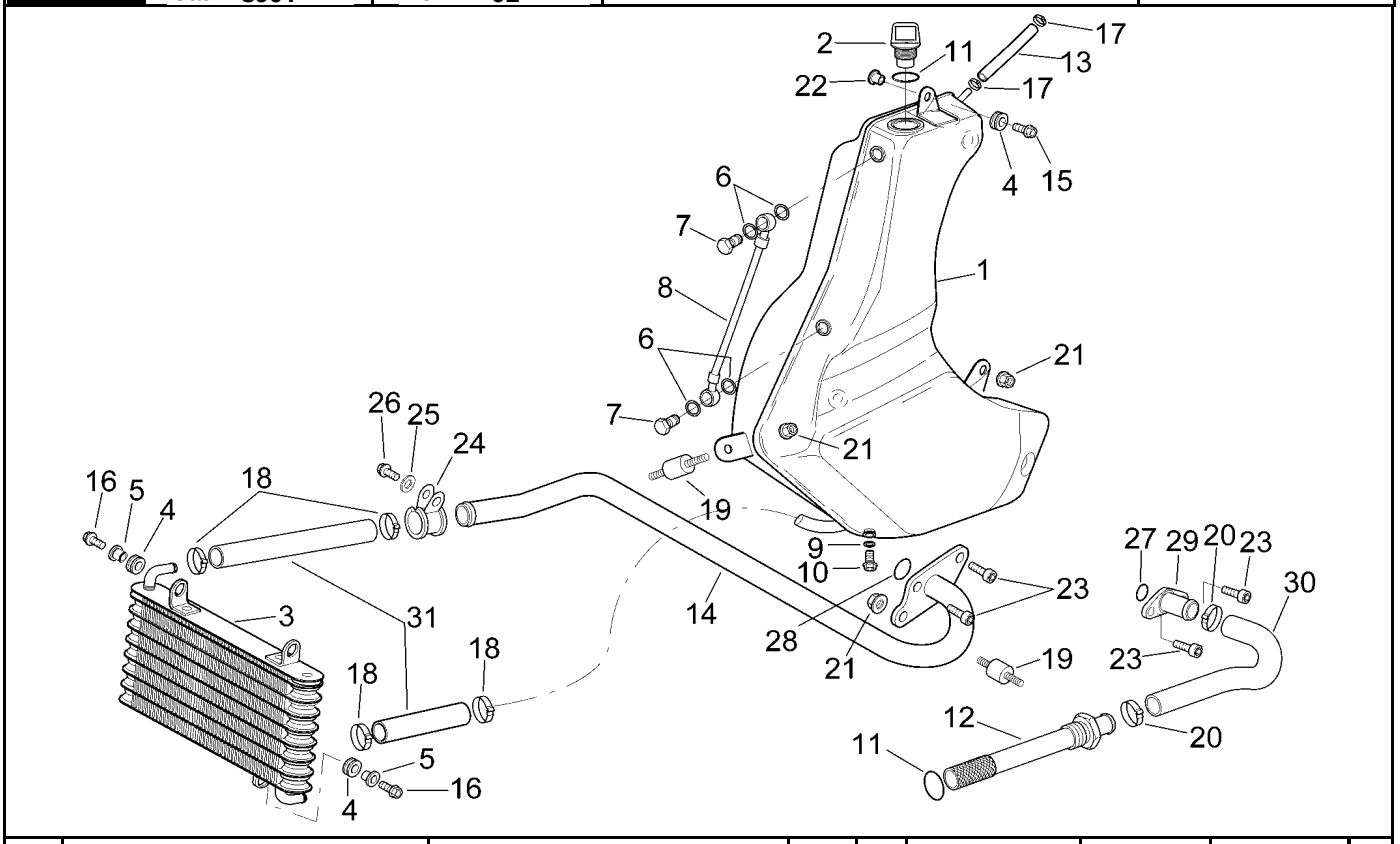

Ref.	Descrizione	Description	Year	I.M.	Country	Version	Code	Qty
1	Serbatoio olio	Oil tank	-	-	-	R	8148427	1
	Serbatoio olio	Oil tank	-	-	-	STD	8138558	1
2	Tappo serbatoio olio	Oil filler cap	-	-	-	-	8102618	1
3	Radiatore olio nero	Oil cooler, black	-	-	-	-	8104100	1
4	Gommino *	Rubber spacer *	-	-	-	-	8120030	4
5	Bussola a 'T' *	T bush *	-	-	-	-	8221023	3
6	Rosetta 10x14x1,6*	Washer 10x14x1,6*	-	-	-	-	8113004	4
7	Vite tubo olio *	Oil pipe screw *	-	-	-	-	8113003	2
8	Tubo livello olio	Oil level pipe	-	-	-	-	8144275	1
9	Rosetta D8x16x1,5	Washer D8x16x1,5	-	-	-	-	8121862	1
10	Vite TE flangiata M8x16*	Screw w/ flange M8x16*	-	-	-	-	8152285	1
11	Anello OR 3075	O-ring 3075	-	-	-	-	8120190	2
12	Filtro olio cpl.	Oil filter cpl.	-	-	-	-	8102828	1
13	Tubo olio 6x12	Oil pipe 6x12	-	-	-	-	8144015	1
14	Tubo olio	Oil pipe	-	-	-	-	8106388	1
15	Vite TE flangiata M6x12*	Screw w/ flange M6x12*	-	-	-	-	8152277	1
16	Vite TE flangiata M6x20*	Screw w/ flange M6x20*	-	-	-	-	8152279	3
17	Fascetta clic D11x6,6*	Hose clip D11x6,6*	-	-	-	-	8120446	2
18	Fascetta clic bianca D17,5x8	White hose clip D17,5x8	-	-	-	-	8102349	4
19	Silent-block	Silent-block	-	-	-	-	8144061	2
20	Fascetta clic 20x8	Hose clip 20x8	-	-	-	-	8102786	2
21	Dado autobloc.flang. M6*	Self-locking nut M6*	-	-	-	-	8152299	3
22	Bussola a 'T' *	T bush *	-	-	-	-	8121731	1
23	Vite TCEI M6x16*	Hex socket screw M6x16*	-	-	-	-	8150137	4
24	Fascetta	Hose clamp	-	-	-	-	8102731	1
25	Rosetta ferro piana	Washer	-	-	-	-	8152181	2
26	Vite TE flangiata M6x16*	Screw w/ flange M6x16*	-	-	-	-	8152278	1
27	Anello OR 3056	O-ring 3056	-	-	-	-	8120196	1
28	Anello OR 115	O-ring 115	-	-	-	-	8144008	1
29	Tubo olio	Oil pipe	-	-	-	-	8106387	1
30	Tubo olio	Oil pipe	-	-	-	-	8144090	1
31	Tubo olio 12x19	Oil pipe 12x19	-	-	-	-	8106389	1

aprilia	RSV Mille 2000 + "R"		CASSA FILTRO	Tab. n°: 33
	Cat. 390Y	Rel. n° 01	AIR BOX	

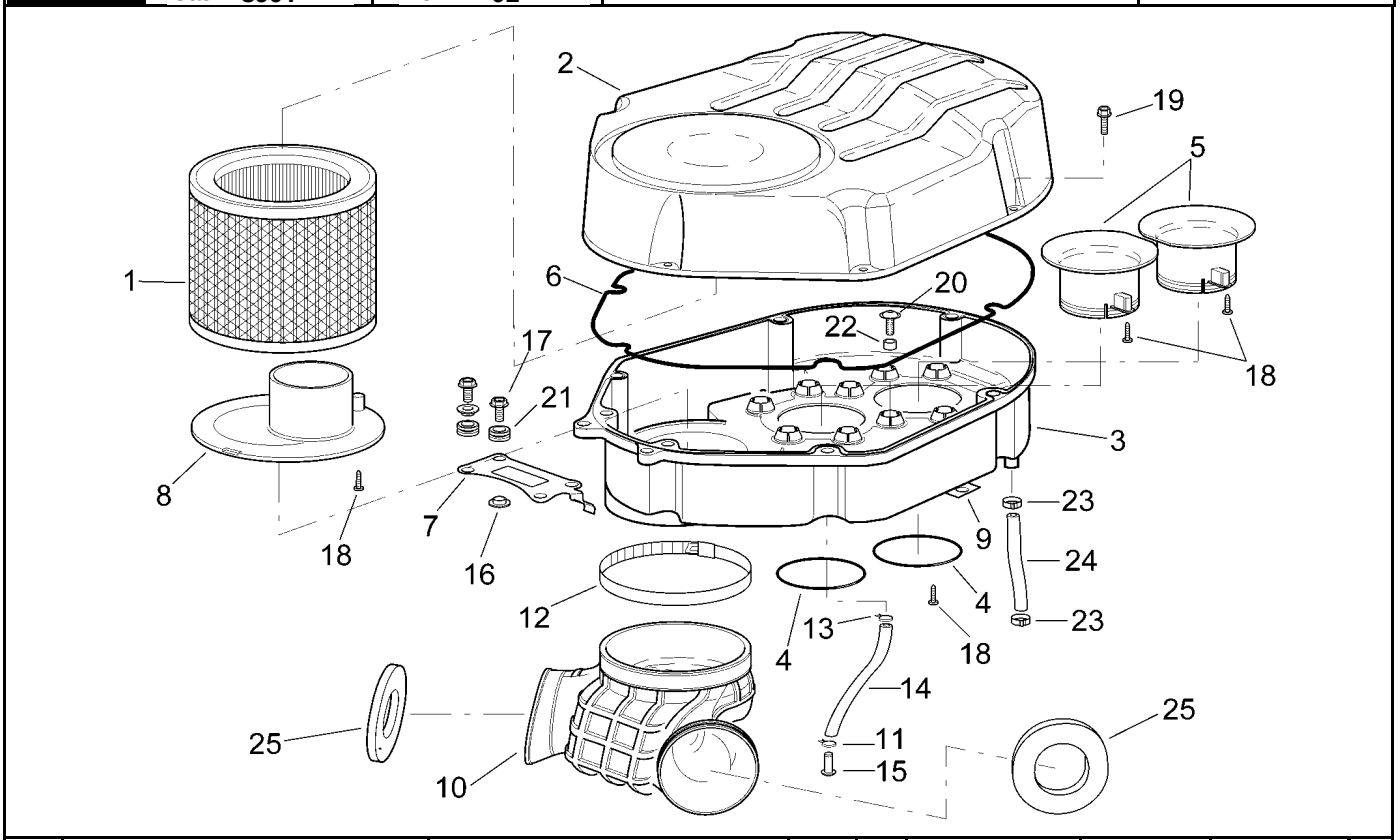

Ref.	Descrizione	Description	Year	I.M.	Country	Version	Code	Qty
1	Filtro aria	Air filter	-	-	-	-	8102610	1
2	Parte sup.cassa filtro	Upper side filter case	-	-	-	-	8148640	1
3	Parte inf.cassa filtro	Lower side filter case	-	-	I-A-AUS-B-CH-D-DK-E-GR-J-NL-P-UK	-	8138554	1
	Parte inf.cassa filtro	Lower side filter case	-	-	F	-	8139732	1
	Parte inf.cassa filtro	Lower side filter case	-	-	USA	49st	8138554	1
	Parte inf.cassa filtro	Lower side filter case	-	-	USA	cal	8149041	1
4	Anello OR 159	O-ring 159	-	-	-	-	8144063	2
5	Bocchetta di aspirazione	Intake opening	-	-	-	-	8106395	2
6	Guarnizione D3	Gasket D3	-	-	-	-	8120615	1
7	Supporto ant.cassa filtro	Filter case front. supp.	-	-	-	-	8134625	1
8	Diaframma di riduzione	Reduction diaphragm	-	-	B-AUS-USA	-	8134493	1
	Diaframma di riduzione	Reduction diaphragm	-	-	I-A-CH-DK-E-GR-J-NL-P-UK-D	-	8134399	1
9	Piastrina	Plate	-	-	-	-	8134437	1
10	Manicotto di aspirazione	Intake hose	-	-	-	-	8138555	1
11	Fascetta D9,1*	Hose clamp D9,1*	-	-	-	-	8102377	1
12	Fascetta 100-120	Hose clamp 100-120	-	-	-	-	8102763	1
13	Fascetta D10,1*	Hose clamp D10,1*	-	-	-	-	8101595	1
14	Tubo benz. 6x10	Fuel pipe 6x10	-	-	-	-	8144038	1
15	Tappo di chiusura	Plug	-	-	-	-	8120876	1
16	Bussola a 'T' *	T bush *	-	-	-	-	8121731	2
17	Vite TE flangiata M6x12*	Screw w/ flange M6x12*	-	-	-	-	8152277	2
18	Vite autof.per plast.inox *	Self-tapping screw *	-	-	-	-	8150413	8
19	Vite TE flangiata M5x16*	Screw w/ flange M5x16*	-	-	-	-	8152273	7
20	Vite TBEI flangiata M6x16*	Screw w/ flange M6x16*	-	-	-	-	8152246	6
21	Gommino *	Rubber spacer *	-	-	-	-	8120030	2
22	Distanziale *	Spacer *	-	-	-	-	8120253	6
23	Fascetta d.15,8	Hose clamp d.15,8	-	-	-	-	8102766	2
24	Tubo sfiato olio 9x14	Oil breather pipe 9x14	-	-	-	-	8120987	1
25	Guarnizione manicotto asp.	Intake hose gasket	-	-	-	-	8144176	2

aprilia	RSV Mille 2000 + "R"		POMPA BENZINA I FUEL PUMP I	Tab. n°: 34
	Cat. 390Y	Rel. n° 01		

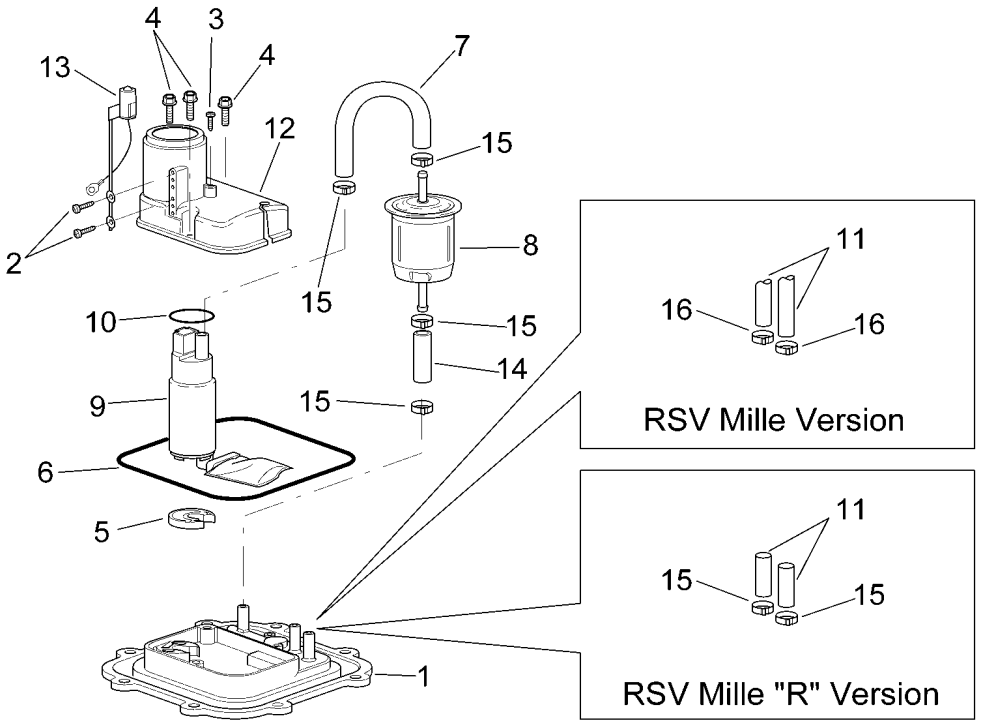

Ref.	Descrizione	Description	Year	I.M.	Country	Version	Code	Qty
1	Flangia pompa benzina	Fuel pump flange	-	-	-	-	8106386	1
2	Vite autof.per plast.inox *	Self-tapping screw *	-	-	-	-	8150421	2
3	Vite autof.per plast.inox *	Self-tapping screw *	-	-	-	-	8150413	1
4	Vite TE flangiata M5x16*	Screw w/ flange M5x16*	-	-	-	-	8152273	3
5	Gommino pompa benz.	Fuel pump rubber	-	-	-	-	8144003	1
6	Anello OR 199	O-ring 199	-	-	-	-	8144010	1
7	Tubo benz.pompa-filtro	Fuel pipe pump-filter	-	-	-	-	8120990	1
8	Filtro benz.	Fuel filter	-	-	-	-	8102627	1
9	Pompa benz.	Fuel pump	-	-	-	-	8106385	1
10	Anello OR 3125	O-ring 3125	-	-	-	-	8144011	1
11	Tappo sfiato	Breather plug	-	-	-	R	8144298	2
	Tubo sfiato 7,5x12,5	Breather pipe 7,5x12,5	-	-	-	STD	8120993	1
12	Supporto pompa benz.	Fuel pump support	-	-	-	-	8138624	1
13	Sensore livello	Level sensor	-	-	-	-	8124297	1
14	Tubo benz. 7,5x14,5	Fuel pipe 7,5x14,5	-	-	-	-	8120991	1
15	Fascetta clic bianca D17,5x8	White hose clip D17,5x8	-	-	-	-	8102765	6
16	Fascetta clic D12,5x8*	Hose clip D12,5x8*	-	-	-	-	8102239	2

aprilia	RSV Mille 2000 + "R"		POMPA BENZINA II FUEL PUMP II	Tab. n°: 35
	Cat. 390Y	Rel. n° 01		

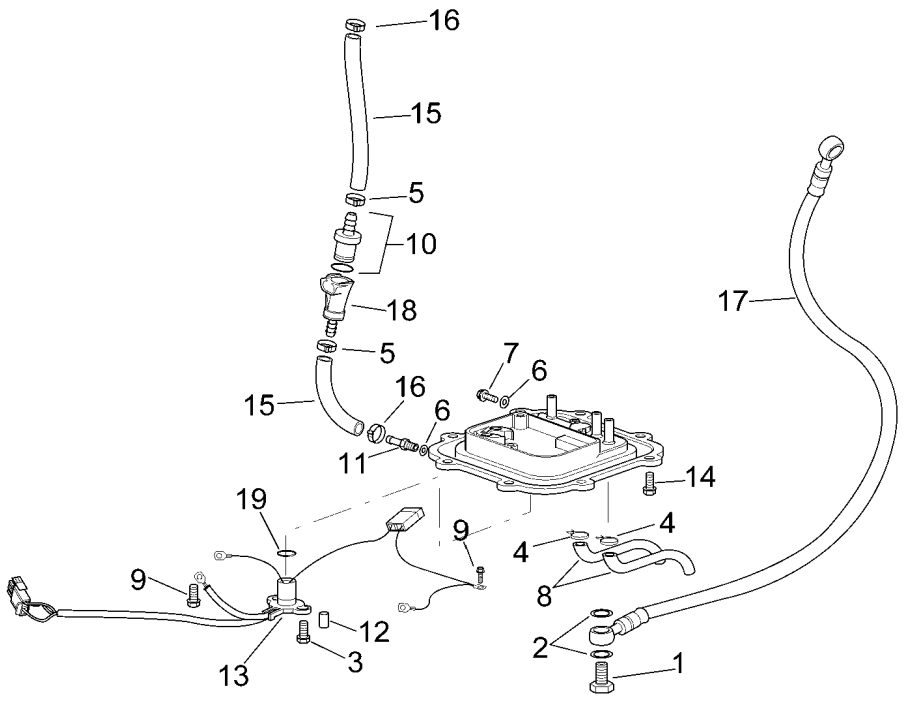

Ref.	Descrizione	Description	Year	I.M.	Country	Version	Code	Qty
1	Vite forata	Bored screw	-	-	-	-	8106443	2
2	Guarnizione 18x12,2x1,5	Gasket 18x12,2x1,5	-	-	-	-	8106444	4
3	Vite TE flangiata M6x16*	Screw w/ flange M6x16*	-	-	-	-	8152278	3
4	Fascetta D10,1*	Hose clamp D10,1*	-	-	-	-	8101595	2
5	Fascetta clic	Hose clip	-	-	-	-	8102764	2
6	Rosetta 6,4x12*	Washer 6,4x12*	-	-	-	-	8152184	2
7	Vite TE flangiata M6x12*	Screw w/ flange M6x12*	-	-	-	-	8152277	1
8	Tubo sfiato serbatoio	Tank breather pipe	-	-	-	R	8144319	2
	Tubo sfiato serbatoio	Tank breather pipe	-	-	-	STD	8144047	2
9	Vite TE flangiata M5x12*	Screw w/ flange M5x12*	-	-	-	-	8152272	2
10	Raccordo	Union	-	-	-	-	8102873	1
11	Raccordo a due vie	2-way union	-	-	-	-	8102626	1
12	Distanziale *	Spacer *	-	-	-	-	8120253	2
13	Cablaggio pompa benz.	Fuel pump wiring	-	-	-	-	8124529	1
14	Vite TE flangiata M5x16*	Screw w/ flange M5x16*	-	-	-	-	8152273	8
15	Tubo benz. 6x13	Fuel pipe 6x13	-	-	-	-	8144069	1
16	Fascetta clic D12,5x8*	Hose clip D12,5x8*	-	-	-	-	8102239	2
17	Tubo benz.	Fuel pipe	-	-	-	-	8120992	1
18	Raccordo	Union	-	-	-	-	8102829	1
19	Anello OR 123	O-ring 123	-	-	-	-	8120285	1

aprilia	RSV Mille 2000 + "R"		MOTORE ENGINE	Tab. n°: 36
	Cat. 390Y	Rel. n° 01		

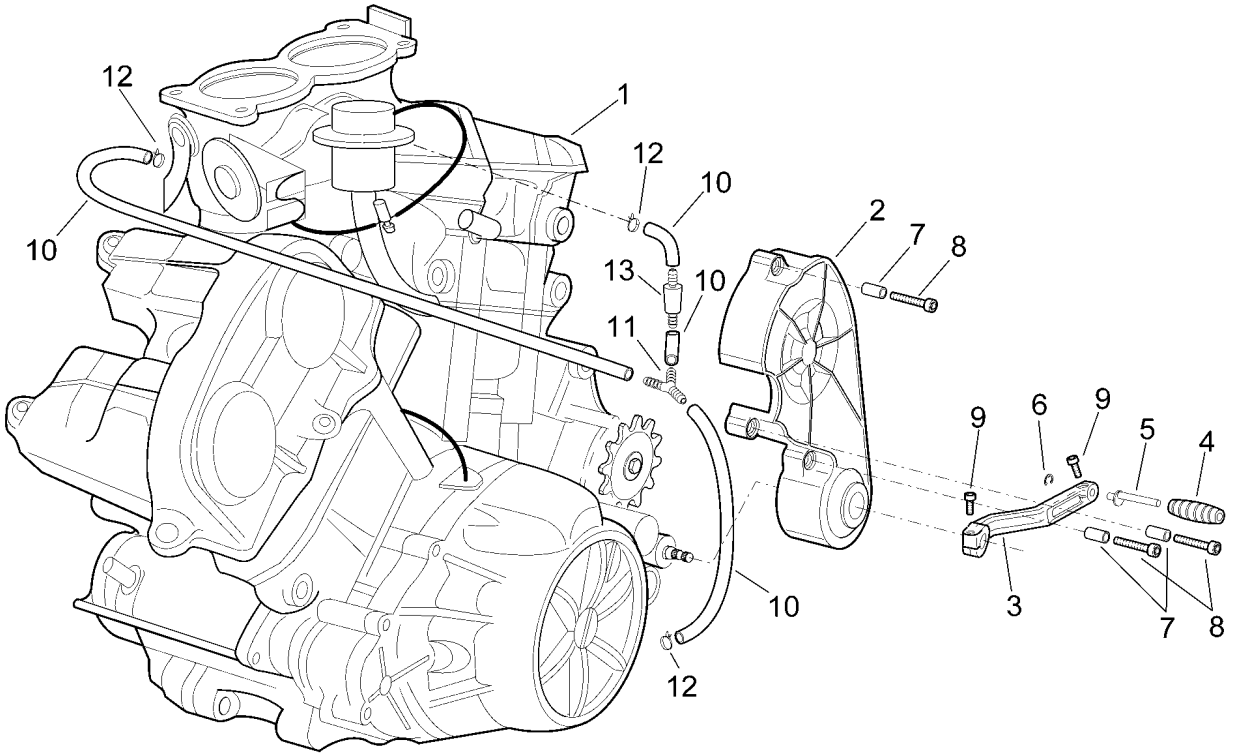

Ref.	Descrizione	Description	Year	I.M.	Country	Version	Code	Qty
1	Motore 990	Engine 990	-	-	I-A-AUS-B-CH-D-DK-E-F-GR-J-NL-P-UK	-	8106710	1
	Motore 990	Engine 990	-	-	USA	49st	8106718	1
	Motore 990	Engine 990	-	-	USA	cal	8106757	1
2	Carter copripignone v.all. 180	Sprocket cover, alum.180	-	-	-	-	8106687	1
3	Leva cambio	Gear lever	-	-	-	-	8106379	1
4	Gommino per leva	Lever rubber	-	-	-	-	8120912	1
5	Piolo leva freno	Brake lever pin	-	-	-	-	8121221	1
6	Anello Seeger d9	Circlip d9	-	-	-	-	8150462	1
7	Distanziale D6x8x13,5*	Spacer D6x8x13,5*	-	-	-	-	8221046	3
8	Vite TCEI M6x30*	Hex socket screw M6x30*	-	-	-	-	8150220	3
9	Vite TCEI M6x20*	Hex socket screw M6x20*	-	-	-	-	8150044	2
10	Tubo olio 6x12	Oil pipe 6x12	-	-	-	-	8144015	1
11	Raccordo ad "y"	"Y" union	-	-	-	-	8120116	1
12	Fascetta clic D11x6,6*	Hose clip D11x6,6*	-	-	-	-	8120446	3
13	Valvola antideflusso	Anti-return valve	-	-	-	-	8102741	1

aprilia	RSV Mille 2000 + "R"		MARMITTA EXHAUST PIPE	Tab. n°: 37
	Cat. 390Y	Rel. n° 01		

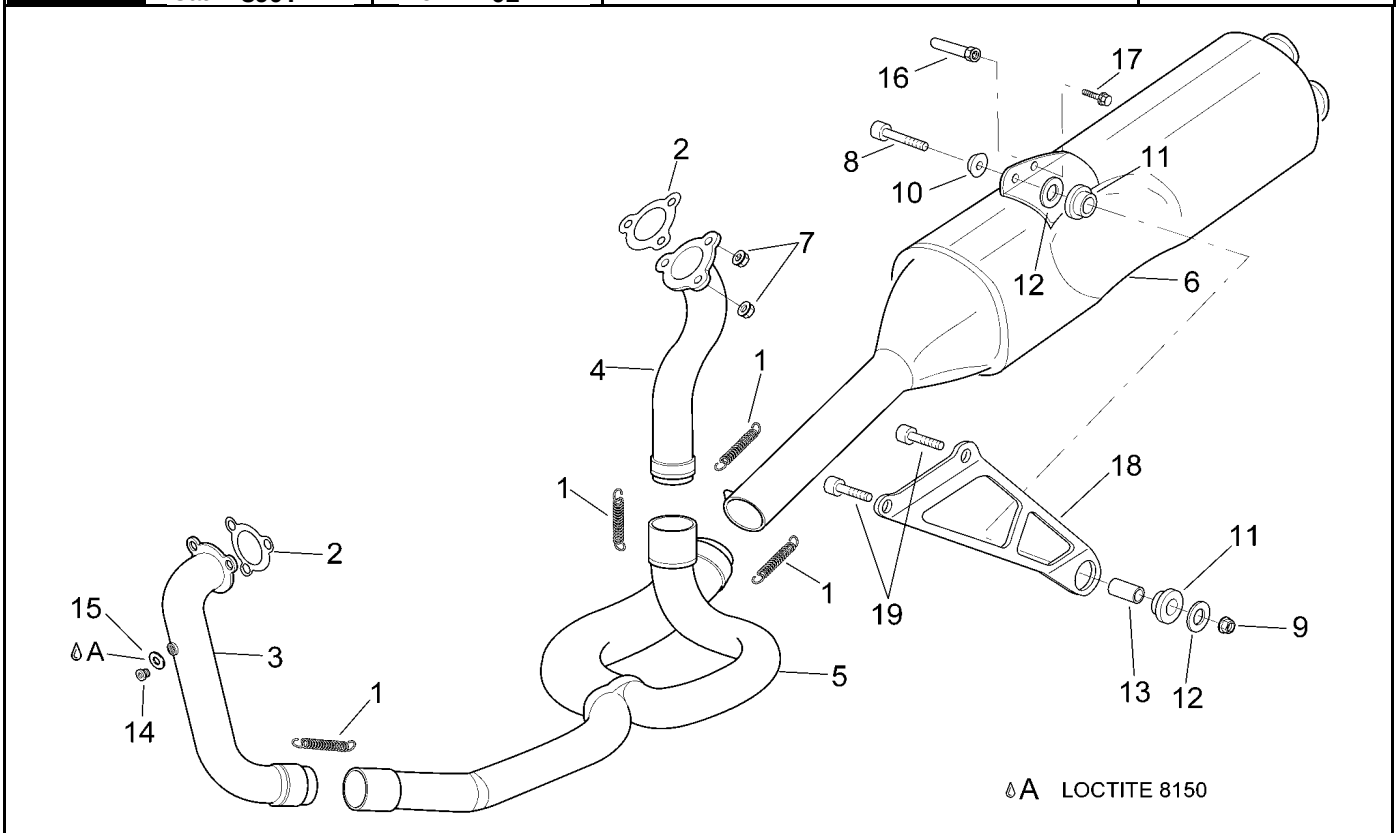

Ref.	Descrizione	Description	Year	I.M.	Country	Version	Code	Qty
1	Molla tubi scarico	Exhaust pipes spring	-	-	-	-	8121231	4
2	Guarnizione scarico	Exhaust pipe gasket	-	-	-	-	8119414	2
3	Tubo scarico ant.	Front. Exhaust pipe	-	-	-	-	8119412	1
4	Tubo scarico post.	Rear exhaust pipe	-	-	-	-	8119413	1
5	Collettore di scarico centrale	Central exhaust manifold	-	-	-	-	8119492	1
6	Marmitta	Exhaust pipe	-	-	I-A-AUS-B-CH-DK-E-GR-J-NL-P-UK-F-D	-	8119568	1
	Marmitta	Exhaust pipe	-	-	USA	49st	8119565	1
	Marmitta	Exhaust pipe	-	-	USA	cal	8119582	1
7	Dado Serpress M8	Serpress nut M8	-	-	-	-	8150334	6
8	Vite TCEI M8x50*	Hex socket screw M8x50*	-	-	-	-	8150277	1
9	Dado autobloc.flang. M8*	Self-locking nut M8*	-	-	-	-	8152300	1
10	Bussola fissaggio silenziatore	Silencer fixing bush	-	-	-	-	8134378	1
11	Gommino marmitta	Rubber exhaust	-	-	-	-	8144071	2
12	Rosetta 8,5x24x2*	Washer 8,5x24x2*	-	-	-	-	8150018	2
13	Distanziale *	Spacer *	-	-	-	-	8121773	1
14	Vite presa CO	CO intake screw	-	-	-	-	8119497	2
15	Rosetta 10x14x1,6*	Washer 10x14x1,6*	-	-	-	-	8113004	2
16	Perno	Pin	-	-	USA	-	8117167	1
17	Vite TE flangiata M6x16*	Screw w/ flange M6x16*	-	-	USA	-	8152278	1
18	Staffa supporto marmitta	Exhaust pipe support clamp	-	-	-	R	8134609	1
19	Vite TE flangiata M8x30*	Screw w/ flange M8x30*	-	-	-	-	8152288	2

aprilia	RSV Mille 2000 + "R"		RUOTA ANT.VERSIONE RSV MILLE FRONT WHEEL RSV MILLE VERSION	Tab. n°: 38
	Cat. 390Y	Rel. n° 01		

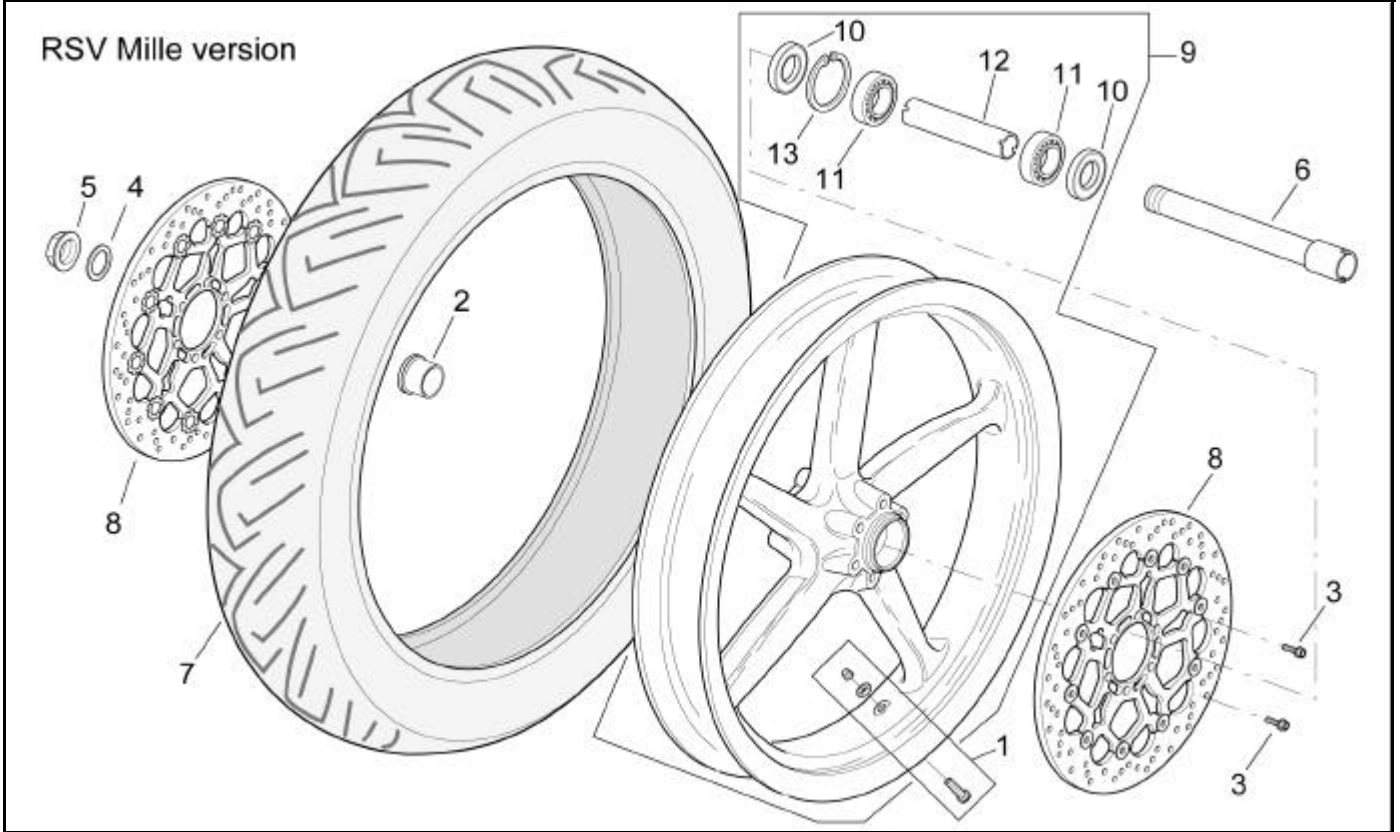

Ref.	Descrizione	Description	Year	I.M.	Country	Version	Code	Qty
1	Valvola tubeless	Tubeless tyre valve	-	-	-	STD	8101744	1
2	Distanziale est.dx ruota ant.	Front RH whe.ou.spacer	-	-	-	STD	8125728	1
3	Vite TE flangiata M8x20*	Screw w/ flange M8x20*	-	-	-	STD	8152286	12
4	Rosetta 25,2x36x1	Washer 25,2x36x1	-	-	-	STD	8152323	1
5	Dado perno ruota	Wheel spindle nut	-	-	-	STD	8152335	1
6	Perno ruota ant.	Front wheel spindle	-	-	-	STD	8125827	1
7	Pneumatico ant. 120/65-17"	Front/rear tyre 120/65-17"	-	-	-	STD	0000000	1
8	Disco freno ant. d.320	Front brake disc d.320	-	-	-	STD	8113607	2
9	Ruota ant.nuda	Front wheel	-	-	-	STD	8108675	1
10	Anello di tenuta 30x47x7	Gasket ring 30x47x7	-	-	-	STD	8125773	2
11	Cuscinetto 6005-2rs1	Bearing 6005-2rs1	-	-	-	STD	8125777	2
12	Distanziale int.	Internal spacer	-	-	-	STD	8125778	1
13	Anello Seeger	Circlip	-	-	-	STD	8125779	1

aprilia	RSV Mille 2000 + "R"		RUOTA ANT.VERSIONE RSV MILLE "R" FRONT WHEEL RSV MILLE "R" VERSION	Tab. n°: 39
	Cat. 390Y	Rel. n° 01		

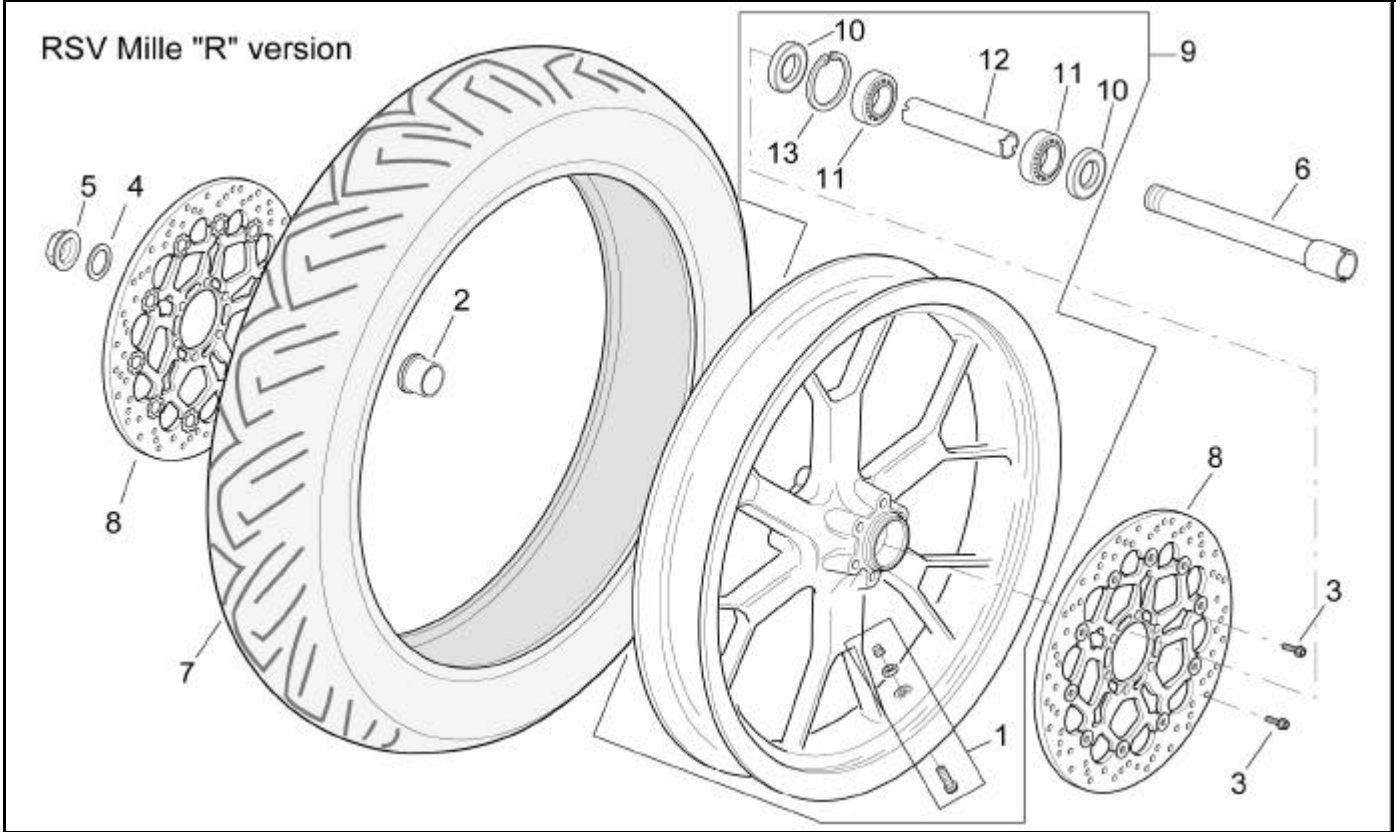

Ref.	Descrizione	Description	Year	I.M.	Country	Version	Code	Qty
1	Valvola tubeless	Tubeless tyre valve	-	-	-	R	8104183	1
2	Distanziale est.dx ruota ant.	Front RH whe.ou.spacer	-	-	-	R	8125728	1
3	Vite TCEI m8x20	Hex socket screw m8x20	-	-	-	R	8152190	12
4	Rosetta 25,2x36x1	Washer 25,2x36x1	-	-	-	R	8152323	1
5	Dado perno ruota	Wheel spindle nut	-	-	-	R	8152335	1
6	Perno ruota ant.	Front wheel spindle	-	-	-	R	8125827	1
7	Pneumatico ant. 120/65-17"	Front/rear tyre 120/65-17"	-	-	-	R	0000000	1
8	Disco freno ant.flangia oro	Front brake disc gold flange	-	-	-	R	8113886	2
9	Ruota ant.nuda	Front wheel	-	-	-	R	8108844	1
10	Anello di tenuta 30x47x7	Gasket ring 30x47x7	-	-	-	R	8125841	2
11	Cuscinetto 6005-2rs1	Bearing 6005-2rs1	-	-	-	R	8110094	2
12	Distanziale int.	Internal spacer	-	-	-	R	8125843	1
13	Anello elastico d47	Snap ring d47	-	-	-	R	8125842	1

aprilia	RSV Mille 2000 + "R"		PINZA FRENO ANT.	Tab. n°: 40
	Cat. 390Y	Rel. n° 01	FRONT BRAKE CALIPER	

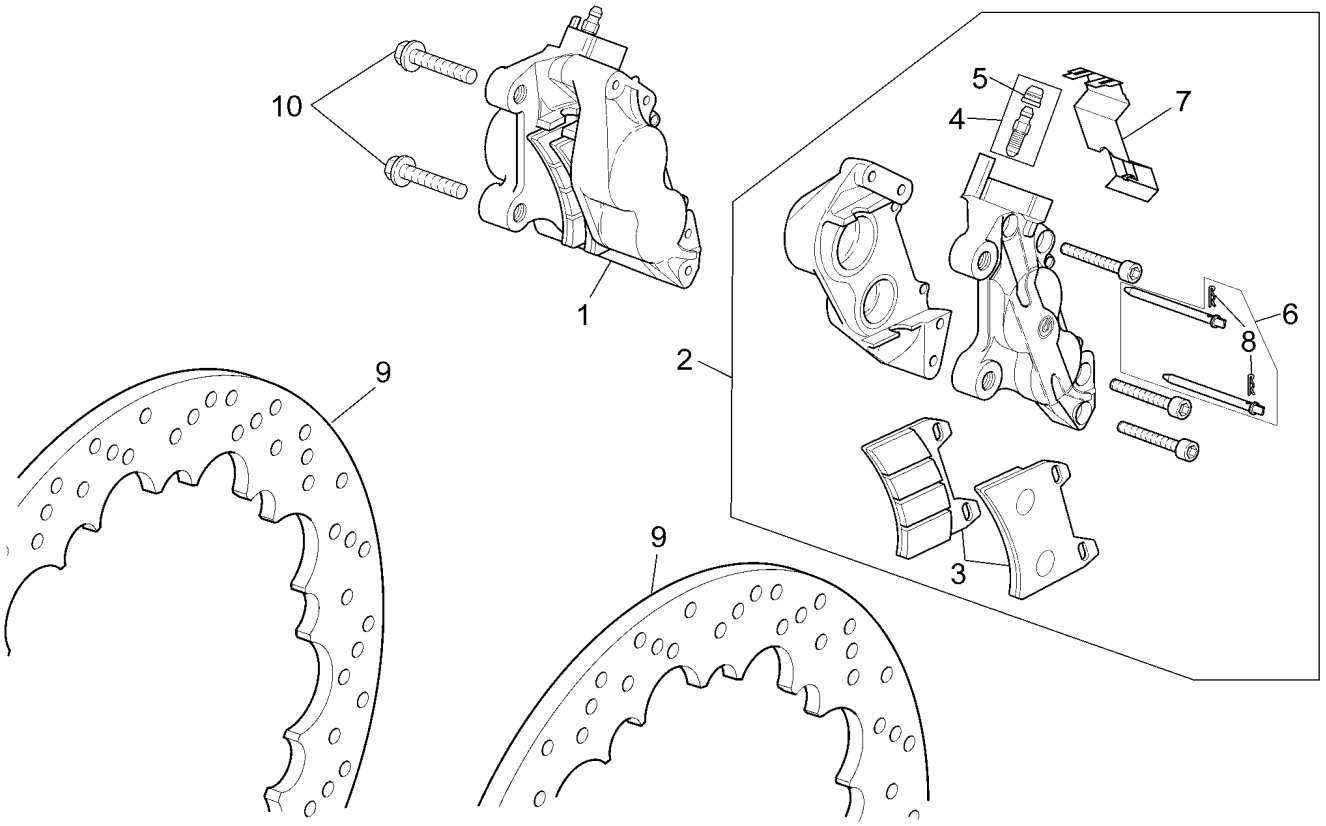

Ref.	Descrizione	Description	Year	I.M.	Country	Version	Code	Qty
1	Pinza freno ant.dx oro	RH Front brake caliper, gold	-	-	-	-	8113892	1
2	Pinza freno ant.sx oro	LH Front brake caliper, gold	-	-	-	-	8113893	1
3	Pastiglie-coppia	Pads pair	-	-	-	-	8113754	2
4	Spurgo aria	Air bleed valve	-	-	-	-	8213193	2
5	Cappuccio spurgo aria	Bleed valve cap	-	-	-	-	8113070	2
6	Perno+Copiglia pinza	Pin+split pin	-	-	-	-	8113721	2
7	Molla	Spring	-	-	-	-	8113722	2
8	Copiglia	Split pin	-	-	-	-	8113723	2
9	Disco freno ant.flangia oro	Front brake disc gold flange	-	-	-	R	8113886	2
	Disco freno ant. d.320	Front brake disc d.320	-	-	-	STD	8113607	2
10	Vite TCEI m10x1,25	Hex socket screw m10x1,25	-	-	-	R	8152385	4
	Vite TE flangiata M10x1,25	Screw w/ flange M10x1,25	-	-	-	STD	8152336	4

aprilia	RSV Mille 2000 + "R"		RUOTA POST.VERSIONE RSV MILLE REAR WHEEL RSV MILLE VERSION	Tab. n°: 41
	Cat. 390Y	Rel. n° 01		

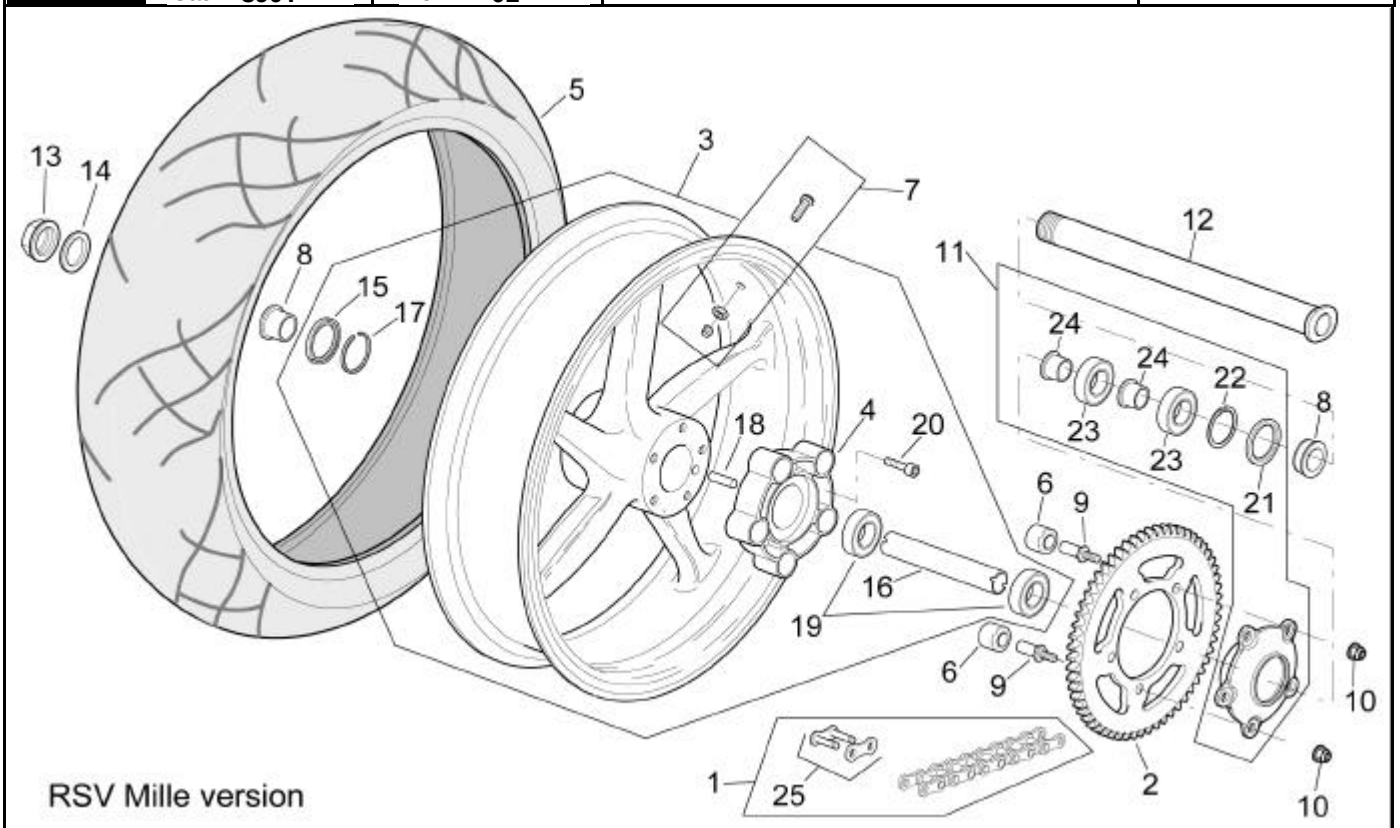

Ref.	Descrizione	Description	Year	I.M.	Country	Version	Code	Qty
1	Catena cpl.maglia di giunzione	Chain cpl conn.link	-	-	-	STD	8107118	1
2	Corona Z=42	Chain ring Z=42	-	-	-	STD	8107122	1
3	Ruota post.nuda	Rear wheel	-	-	-	STD	8108676	1
4	Portaparastrappi ruota post.	Rear wheel spring drive holder	-	-	-	STD	8125733	1
5	Pneumatico post. 180/55-17"	Rear tyre 180/55-17"	-	-	-	STD	0000000	1
6	Gomma parastrappi	Flexible coupling rubber	-	-	-	STD	8125731	5
7	Valvola tubeless	Tubeless tyre valve	-	-	-	STD	8101744	1
8	Distanziale ruota post.	Rear wheel spacer	-	-	-	STD	8121225	2
9	Bussola fissaggio parastrappi	Spring drive fixing bush	-	-	-	STD	8121408	5
10	Dado autobloc.basso M10*	Low self-locking nut M10*	-	-	-	STD	8150436	5
11	Portacorona cpl.	Crown holder cpl.	-	-	-	STD	8125730	1
12	Perno ruota post.	Rear wheel spindle	-	-	-	STD	8125831	1
13	Dado perno ruota m25x1,5	Wheel spindle nut m25x1,5	-	-	-	STD	8152324	1
14	Rosetta 25,2x36x1	Washer 25,2x36x1	-	-	-	STD	8152323	1
15	Anello di tenuta 30x52x7	Gasket ring 30x52x7	-	-	-	STD	8125786	1
16	Distanziale	Spacer	-	-	-	STD	8125787	1
17	Anello Seeger	Circlip	-	-	-	STD	8125788	1
18	Spina 10x20	Pin 10x20	-	-	-	STD	8150463	1
19	Cuscinetto 6005-2rs1	Bearing 6005-2rs1	-	-	-	STD	8125777	2
20	Vite TCEI m10x30	Hex socket screw m10x30	-	-	-	STD	8150195	5
21	Anello di tenuta 38x52x7	Gasket ring 38x52x7	-	-	-	STD	8121213	1
22	Anello Seeger per foro d55	Inside circlip d55	-	-	-	STD	8121212	1
23	Cuscinetto 30x55x13	Bearing 30x55x13	-	-	-	STD	8110081	2
24	Distanziale parastrappi	Spring drive spacer	-	-	-	STD	8125732	2
25	Maglia di giunzione	Connecting link	-	-	-	DID	8107136	1
	Maglia di giunzione	Connecting link	-	-	-	RK	8107137	1

aprilia	RSV Mille 2000 + "R"		RUOTA POST.VERSIONE RSV MILLE "R"	Tab. n°: 42
	Cat. 390Y	Rel. n° 01	REAR WHEEL RSV MILLE "R" VERSION	

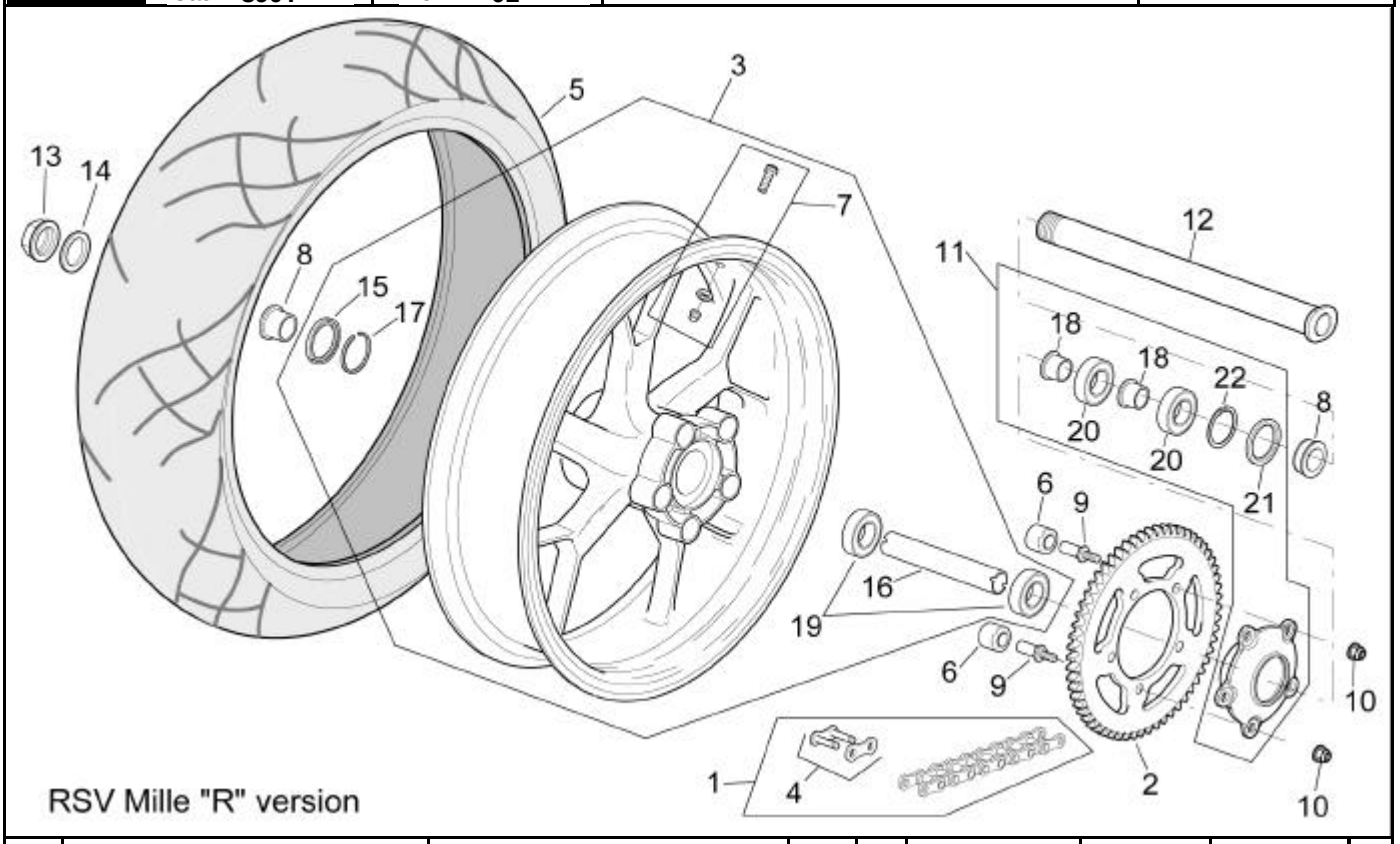

Ref.	Descrizione	Description	Year	I.M.	Country	Version	Code	Qty
1	Catena cpl.maglia di giunzione	Chain cpl conn.link	-	-	-	R	8107118	1
2	Corona Z=42	Chain ring Z=42	-	-	-	R	8107122	1
3	Ruota post.nuda	Rear wheel	-	-	-	R	8108854	1
4	Maglia di giunzione	Connecting link	-	-	-	DID	8107136	1
	Maglia di giunzione	Connecting link	-	-	-	RK	8107137	1
5	Pneumatico post. 180/55-17"	Rear tyre 180/55-17"	-	-	-	R	0000000	1
6	Gomma parastrappi	Flexible coupling rubber	-	-	-	R	8125731	5
7	Valvola tubeless	Tubeless tyre valve	-	-	-	R	8101744	1
8	Distanziale ruota post.	Rear wheel spacer	-	-	-	R	8121225	2
9	Bussola fissaggio parastrappi	Spring drive fixing bush	-	-	-	R	8121408	5
10	Dado autobloc.basso M10*	Low self-locking nut M10*	-	-	-	R	8150436	5
11	Portacorona cpl.	Crown holder cpl.	-	-	-	R	8125730	1
12	Perno ruota post.	Rear wheel spindle	-	-	-	R	8125831	1
13	Dado perno ruota m25x1,5	Wheel spindle nut m25x1,5	-	-	-	R	8152324	1
14	Rosetta 25,2x36x1	Washer 25,2x36x1	-	-	-	R	8152323	1
15	Anello di tenuta 38x52x7	Gasket ring 38x52x7	-	-	-	R	8125838	1
16	Distanziale	Spacer	-	-	-	R	8125840	1
17	Anello elastico d52	Snap ring d52	-	-	-	R	8125839	1
18	Distanziale parastrappi	Spring drive spacer	-	-	-	R	8125732	2
19	Cuscinetto 6005-2rs1	Bearing 6005-2rs1	-	-	-	R	8110093	2
20	Cuscinetto 30x55x13	Bearing 30x55x13	-	-	-	R	8110081	2
21	Anello di tenuta 38x52x7	Gasket ring 38x52x7	-	-	-	R	8121213	1
22	Anello Seeger per foro d55	Inside circlip d55	-	-	-	R	8121212	1

aprilia	RSV Mille 2000 + "R"		POMPA FRENO POST.	Tab. n°: 43
	Cat. 390Y	Rel. n° 01	REAR BRAKE PUMP	

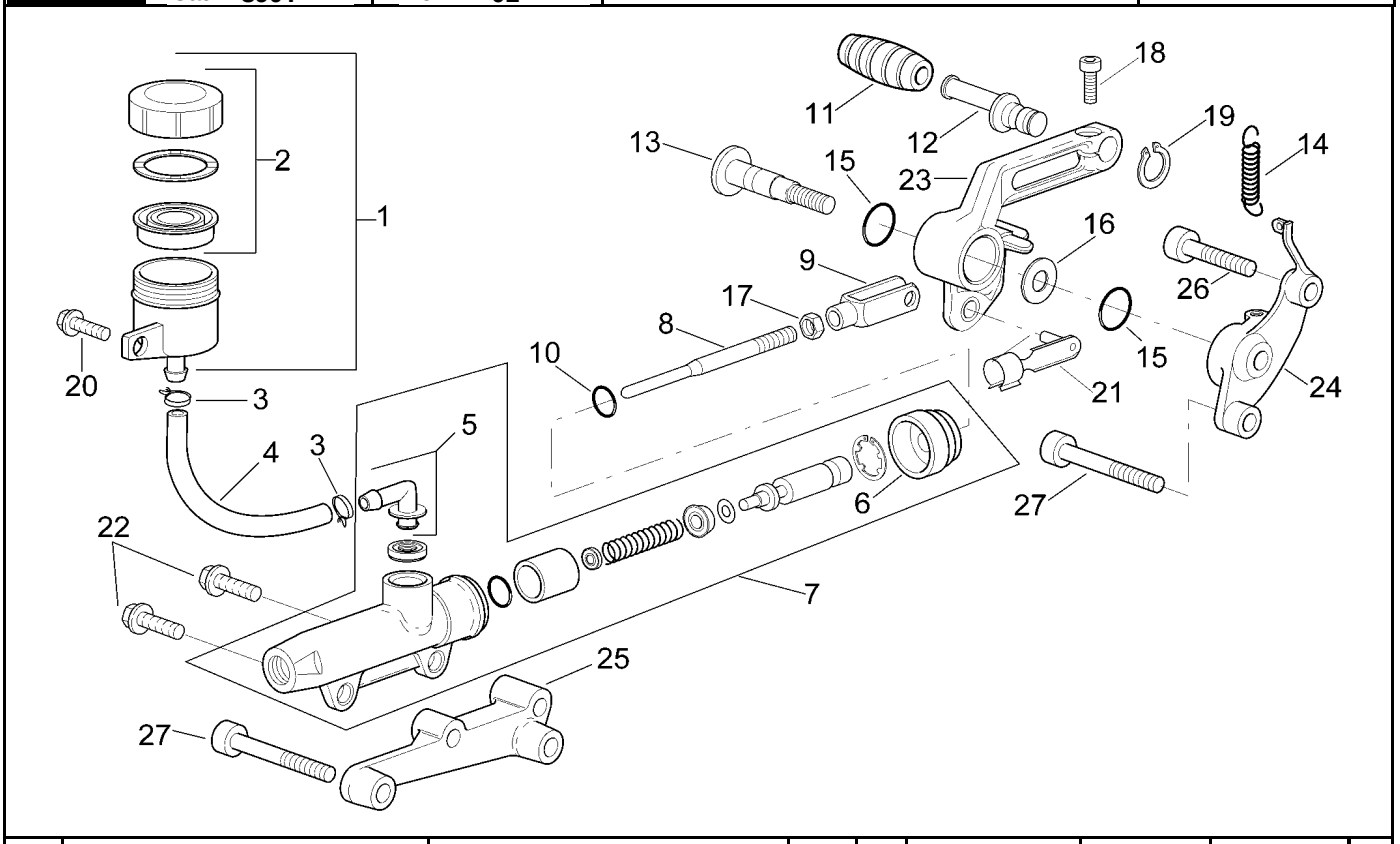

Ref.	Descrizione	Description	Year	I.M.	Country	Version	Code	Qty
1	Serbatoio olio freni cpl.	Brake oil tank complete	-	-	-	-	8113241	1
2	Tappo serbatoio	Tank cap	-	-	-	-	8113553	1
3	Fascetta	Hose clamp	-	-	-	-	8113764	2
4	Tubo freno post.	Rear brake pipe	-	-	-	-	8113765	1
5	Raccordo pompa post.	Rear brake pump union	-	-	-	-	8213057	1
6	Soffietto in gomma	Rubber bellows	-	-	-	-	8113288	1
7	Pompa freno post.	Rear brake pump	-	-	-	-	8113324	1
8	Asta pompa freno	Brake pump rod	-	-	-	-	8121222	1
9	Forchetta	Fork	-	-	-	-	8101968	1
10	Anello OR 112	O-ring 112	-	-	-	-	8120178	1
11	Gommino per leva	Lever rubber	-	-	-	-	8120912	1
12	Piolo leva freno	Brake lever pin	-	-	-	-	8121221	1
13	Perno leva freno post.	Rear brake lever pin	-	-	-	-	8121223	1
14	Molla leva freno post.	Rear brake lever spring	-	-	-	-	8121927	1
15	Anello OR 114	O-ring 114	-	-	-	-	8144007	2
16	Rosetta 10,5x21x2*	Washer 10,5x21x2*	-	-	-	-	8150020	1
17	Dado M6*	Nut M6*	-	-	-	-	8150026	1
18	Vite TCEI M6x20*	Hex socket screw M6x20*	-	-	-	-	8150044	1
19	Anello Seeger d9	Circlip d9	-	-	-	-	8150462	1
20	Vite TE flangiata M5x16*	Screw w/ flange M5x16*	-	-	-	-	8152273	1
21	Clips per forchetta cambio	Gear selector fork clips	-	-	-	-	8201301	1
22	Vite TE flangiata M6x20*	Screw w/ flange M6x20*	-	-	-	-	8152279	2
23	Leva freno post.	Rear brake lever	-	-	-	-	8135925	1
24	Supporto leva freno	Brake lever support	-	-	-	-	8134415	1
25	Supporto pompa freno post.	Rear brake pump support	-	-	-	-	8134384	1
26	Vite TCEI M6x45*	Hex socket screw M6x45*	-	-	-	-	8150403	1
27	Vite TCEI M8x50*	Hex socket screw M8x50*	-	-	-	-	8150277	3

aprilia	RSV Mille 2000 + "R"		PINZA FRENO POST.	Tab. n°: 44
	Cat. 390Y	Rel. n° 01	REAR BRAKE CALIPER	

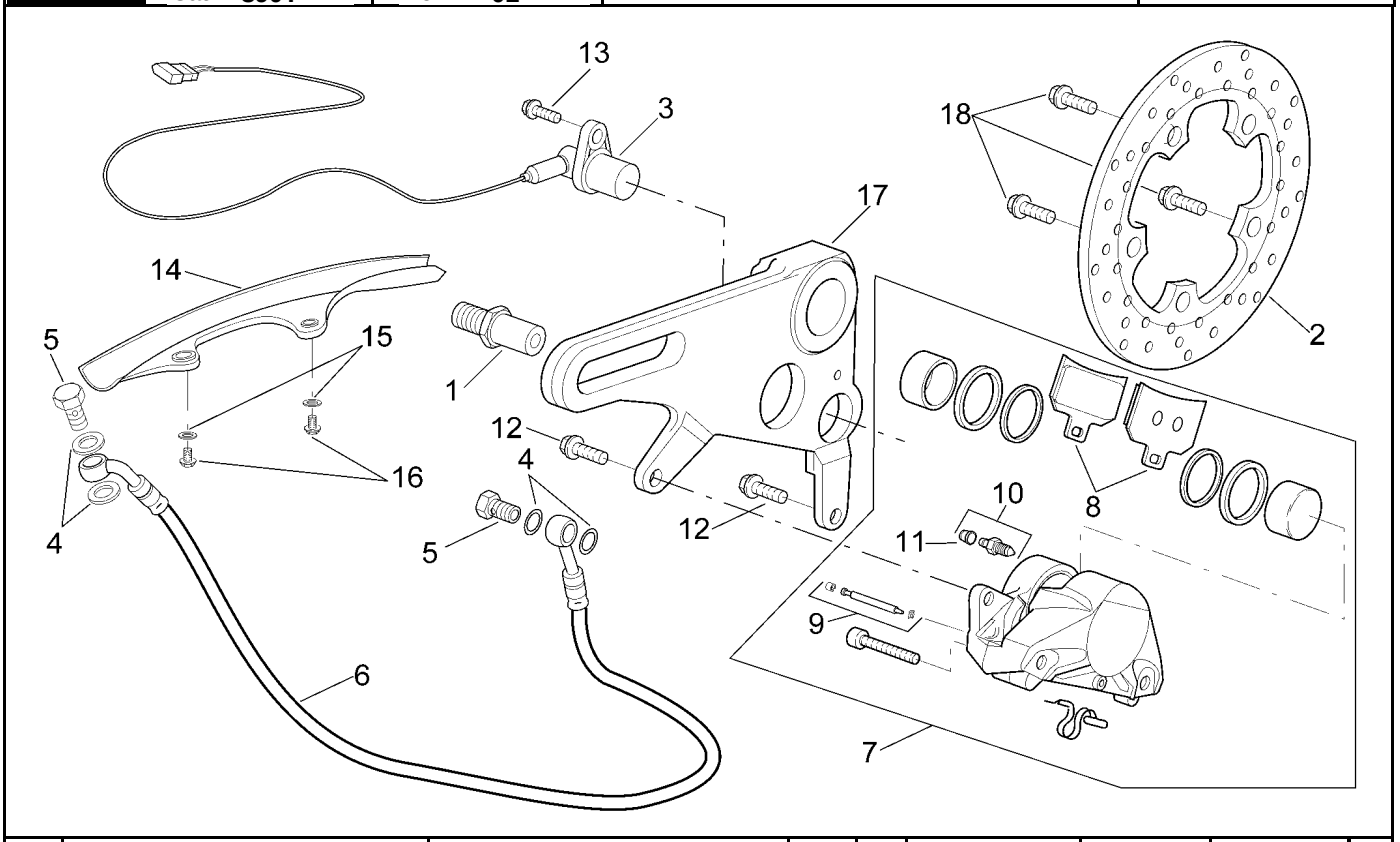

Ref.	Descrizione	Description	Year	I.M.	Country	Version	Code	Qty
1	Perno fermo piastra freno	Brake supp. plate pin	-	-	-	-	8121234	1
2	Disco freno post.	Rear brake disc	-	-	-	-	8113612	1
3	Sensore tachimetro cpl.	Speedometer sensor cpl.	-	-	-	-	8124528	1
4	Rosetta in rame	Copper washer	-	-	-	-	8121915	4
5	Vite tubo olio *	Oil pipe screw *	-	-	-	-	8113003	2
6	Tubo freno post.	Rear brake pipe	-	-	-	-	8113873	1
7	Pinza freno post.	Rear brake caliper	-	-	-	-	8113897	1
8	Pastiglie-coppia	Pads pair	-	-	-	-	8113898	1
9	Perno+Copiglia pinza	Pin+split pin	-	-	-	-	8113752	1
10	Spurgo aria	Air bleed valve	-	-	-	-	8113895	1
11	Cappuccio spurgo aria	Bleed valve cap	-	-	-	-	8113070	1
12	Vite TE flangiata M8x20*	Screw w/ flange M8x20*	-	-	-	-	8152286	2
13	Vite TE flangiata M6x20*	Screw w/ flange M6x20*	-	-	-	-	8152279	1
14	Supporto tubo freno post.	Rear brake pipe support	-	-	-	-	8134443	1
15	Rosetta 5,5x15x1,6*	Washer 5,5x15x1,6*	-	-	-	-	8150013	2
16	Vite TE flangiata M5x12*	Screw w/ flange M5x12*	-	-	-	-	8152272	2
17	Piastra attacco pinza freno	Brake hanger plate	-	-	-	-	8134385	1
18	Vite TE flangiata M8x20*	Screw w/ flange M8x20*	-	-	-	-	8152286	5

aprilia	RSV Mille 2000 + "R"		FANALE ANTERIORE HEADLIGHT	Tab. n°: 45
	Cat. 390Y	Rel. n° 01		

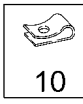

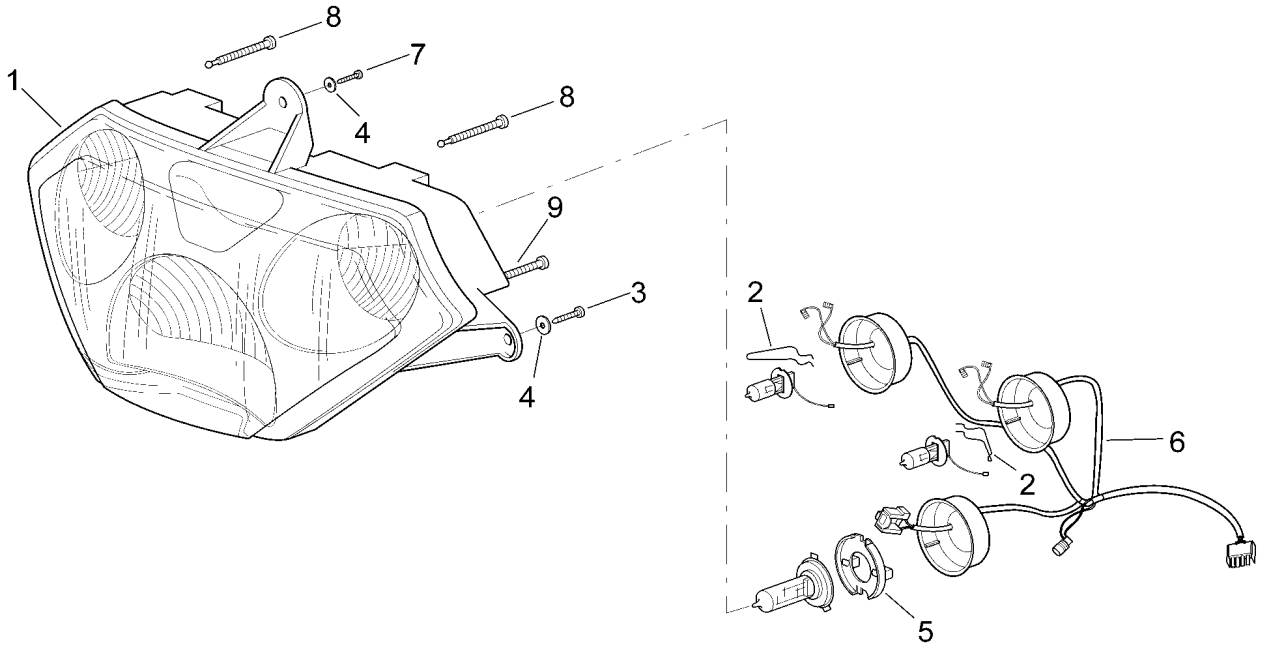

Ref.	Descrizione	Description	Year	I.M.	Country	Version	Code	Qty
1	Fanale ant.	Headlight	-	-	AUS-J-UK	-	8124514	1
	Fanale ant.	Headlight	-	-	USA	-	8124837	1
	Fanale ant.	Headlight	-	-	I-A-B-CH-D-DK-E-F-GR-NL-P	-	8124262	1
2	Molletta	Spring	-	-	-	-	8124566	2
3	Vite autof.per plast.inox *	Self-tapping screw *	-	-	-	-	8150413	2
4	Rosetta 4,3x16*	Washer 4,3x16*	-	-	-	-	8150159	3
5	Portalampada	Lampholder	-	-	-	-	8124568	1
6	Cablaggio fanale ant.+cuffie	Headlight wiring+boots	-	-	-	-	8124567	1
7	Vite TBEI flangiata M6x16*	Screw w/ flange M6x16*	-	-	-	-	8152246	1
8	Vite registro	Adjuster screw	-	-	I-A-AUS-B-CH-D-DK-E-F-GR-J-NL-P-UK	-	8124564	2
	Vite registro	Adjuster screw	-	-	USA	-	8124896	2
9	Vite registro	Adjuster screw	-	-	USA	-	8124896	1
	Vite registro	Adjuster screw	-	-	I-A-AUS-B-CH-D-DK-E-F-GR-J-NL-P-UK	-	8124565	1
10	Clip M6*	Clip M6*	-	-	-	-	8102376	2

aprilia	RSV Mille 2000 + "R"		INDICATORI DIREZIONE TURN INDICATORS	Tab. n°: 46
	Cat. 390Y	Rel. n° 01		

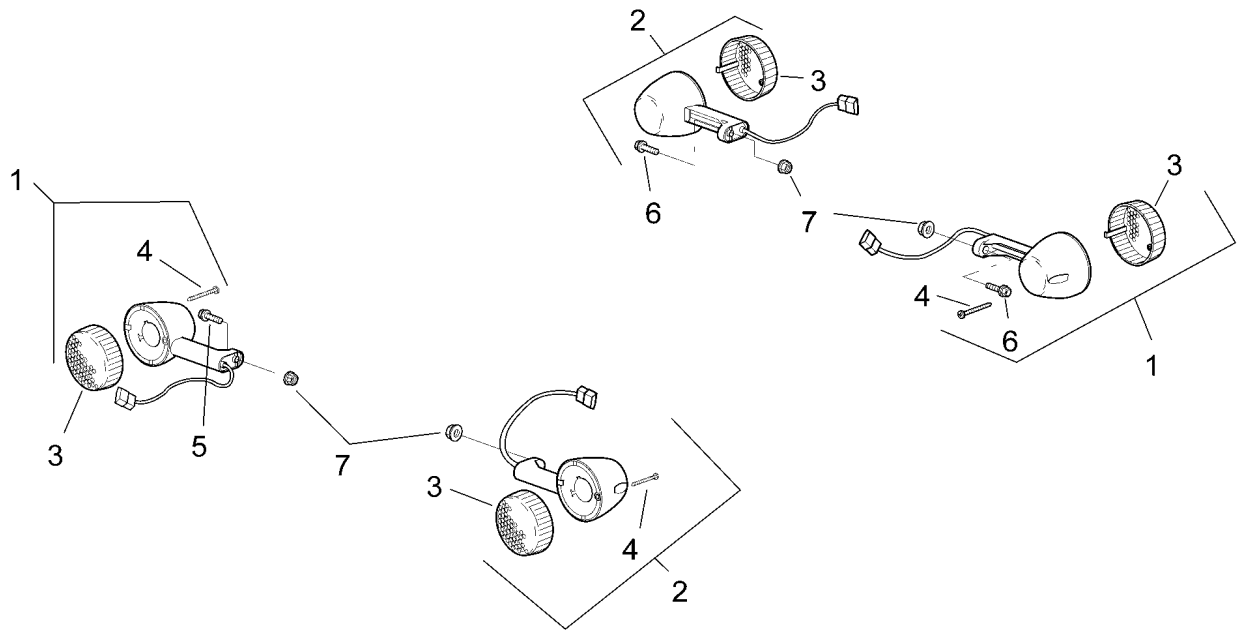

Ref.	Descrizione	Description	Year	I.M.	Country	Version	Code	Qty
1	Indicatore dire.ant.dx/post.sx	RH front turn indicator	-	-	USA	-	8124456	2
	Indicatore dire.ant.dx/post.sx	RH front turn indicator	-	-	I-A-AUS-B-CH-D-DK-E-F-GR-J-NL-P-UK	-	8124286	2
2	Indicatore dire.ant.sx/post.dx	LH front turn indicator	-	-	I-A-AUS-B-CH-D-DK-E-F-GR-J-NL-P-UK	-	8124287	2
	Indicatore dire.ant.sx/post.dx	LH front turn indicator	-	-	USA	-	8124471	2
3	Vetro indicatore dire.	Turn indicator lens	-	-	USA	-	8124889	4
	Vetro indicatore dire.	Turn indicator lens	-	-	I-A-AUS-B-CH-D-DK-E-F-GR-J-NL-P-UK	-	8212680	4
4	Vite 2,9x32	Screw 2,9x32	-	-	USA	-	8124890	4
	Vite 3,5x30	Screw 3,5x30	-	-	I-A-AUS-B-CH-D-DK-E-F-GR-J-NL-P-UK	-	8124563	4
5	Vite TE flangiata M6x16*	Screw w/ flange M6x16*	-	-	-	-	8152278	2
6	Vite TE flangiata M6x20*	Screw w/ flange M6x20*	-	-	-	-	8152279	2
7	Dado autobloc.flang. M6*	Self-locking nut M6*	-	-	-	-	8152299	4

aprilia	RSV Mille 2000 + "R"		FANALE POSTERIORE TAILLIGHT	Tab. n°: 47
	Cat. 390Y	Rel. n° 01		

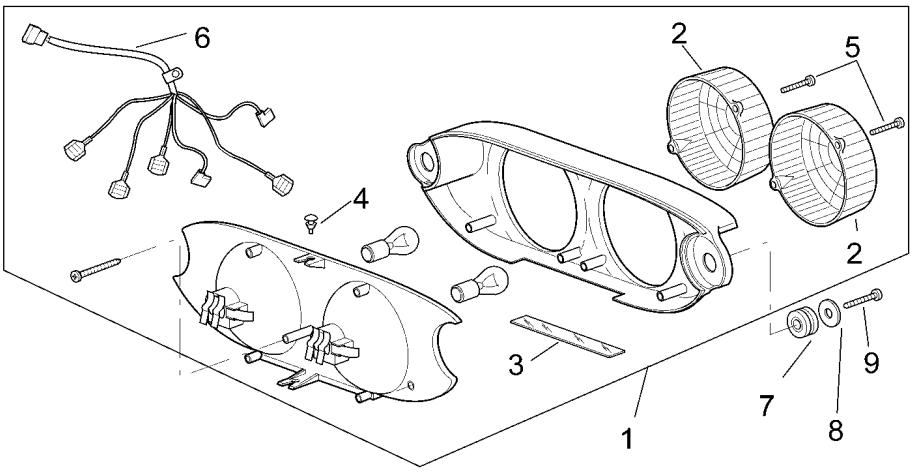

Ref.	Descrizione	Description	Year	I.M.	Country	Version	Code	Qty
1	Fanale post.	Taillight	-	-	I-A-AUS-B-CH-D-DK-E-F-GR-J-NL-P-UK	-	8124283	1
	Fanale post.	Taillight	-	-	USA	-	8124668	1
2	Vetro fanale post.	Taillight lens	-	-	USA	-	8124885	2
	Vetro fanale post.	Taillight lens	-	-	I-A-AUS-B-CH-D-DK-E-F-GR-J-NL-P-UK	-	8124558	2
3	Vetro luce targa	N.plate light window	-	-	-	-	8124559	1
4	Gommino	Rubber spacer	-	-	-	-	8124560	2
5	Vite speciale 3,5x20	Special screw 3,5x20	-	-	-	-	8124561	4
6	Cablaggio fanale post.	Taillight wiring harn.	-	-	-	-	8124562	1
7	Gommino *	Rubber spacer *	-	-	-	-	8112599	2
8	Rosetta 4,3x16*	Washer 4,3x16*	-	-	-	-	8150159	2
9	Vite autof.per plast.inox *	Self-tapping screw *	-	-	-	-	8150413	2

aprilia	RSV Mille 2000 + "R"		IMP. ELETTRICO ANT.	Tab. n°: 48
	Cat. 390Y	Rel. n° 01	FRONT ELECTRICAL SYSTEM	

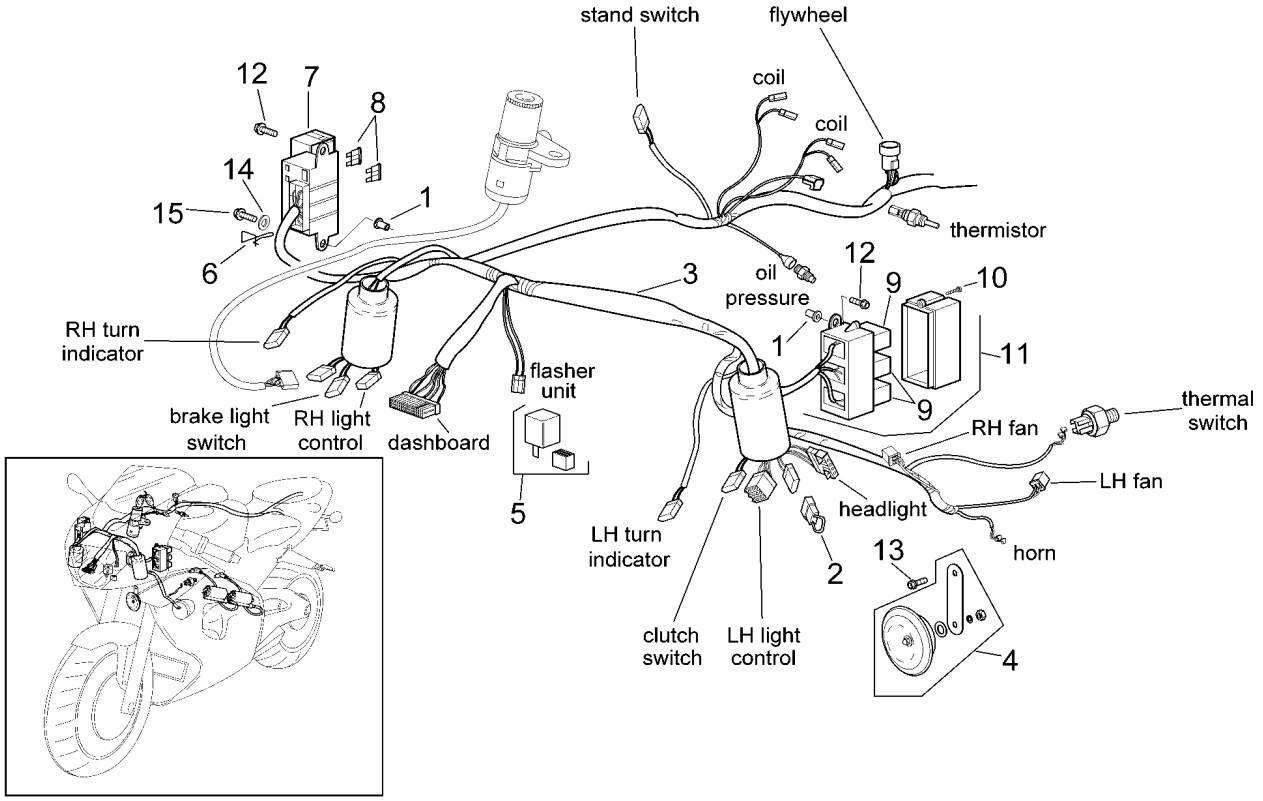

Ref.	Descrizione	Description	Year	I.M.	Country	Version	Code	Qty
1	Distanziale 6,5x10x19*	Spacer 6,5x10x19*	-	-	USA	-	8121020	4
2	Diodo di sicurezza	Diode	-	-	-	-	8212588	1
3	Cablaggio principale	Main wiring harness	-	-	I-A-AUS-B-CH-D-DK-E-F-GR-J-NL-P-UK	-	8124441	1
	Cablaggio principale	Main wiring harness	-	-	USA	-	8124836	1
4	Claxon	Horn	-	-	-	-	8112500	1
5	Intermittenza	Flasher unit	-	-	I-A-AUS-B-CH-D-DK-E-F-GR-J-NL-P-UK	-	8112795	1
	Intermittenza 12V 10+10W	Flasher unit 12V 10+10W	-	-	USA	-	8124235	1
6	Gancio fusibili	Fuses hook	-	-	USA	-	8134632	1
	Gancio fusibili	Fuses hook	-	-	I-A-AUS-B-CH-D-DK-E-F-GR-J-NL-P-UK	-	8134480	1
7	Scatola portafusibili	Fuse holder box	-	-	-	-	8124274	1
8	Fusibile 15A	Fuse 15A	-	-	-	-	8112176	8
9	Rele' 12v/30a	Relay 12v/30a	-	-	-	-	8124277	3
10	Vite autof.per plast.inox *	Self-tapping screw *	-	-	-	-	8150421	2
11	Supporto rele'	Relais support	-	-	-	-	8124293	1
12	Vite TE flangiata M6x20*	Screw w/ flange M6x20*	-	-	I-A-AUS-B-CH-D-DK-E-F-GR-J-NL-P-UK	-	8152279	3
	Vite TE flangiata M6x40*	Screw w/ flange M6x40*	-	-	USA	-	8152283	4
13	Vite TE flangiata M8x16*	Screw w/ flange M8x16*	-	-	-	-	8152285	1
14	Rosetta 6,4x12,5*	Washer 6,4x12,5*	-	-	-	-	8150014	2
15	Vite TE flangiata M6x25*	Screw w/ flange M6x25*	-	-	-	-	8152280	1

aprilia	RSV Mille 2000 + "R"		IMP. ELETTRICO CENTRALE CENTRAL ELECTRICAL SYSTEM	Tab. n°: 49
	Cat. 390Y	Rel. n° 01		

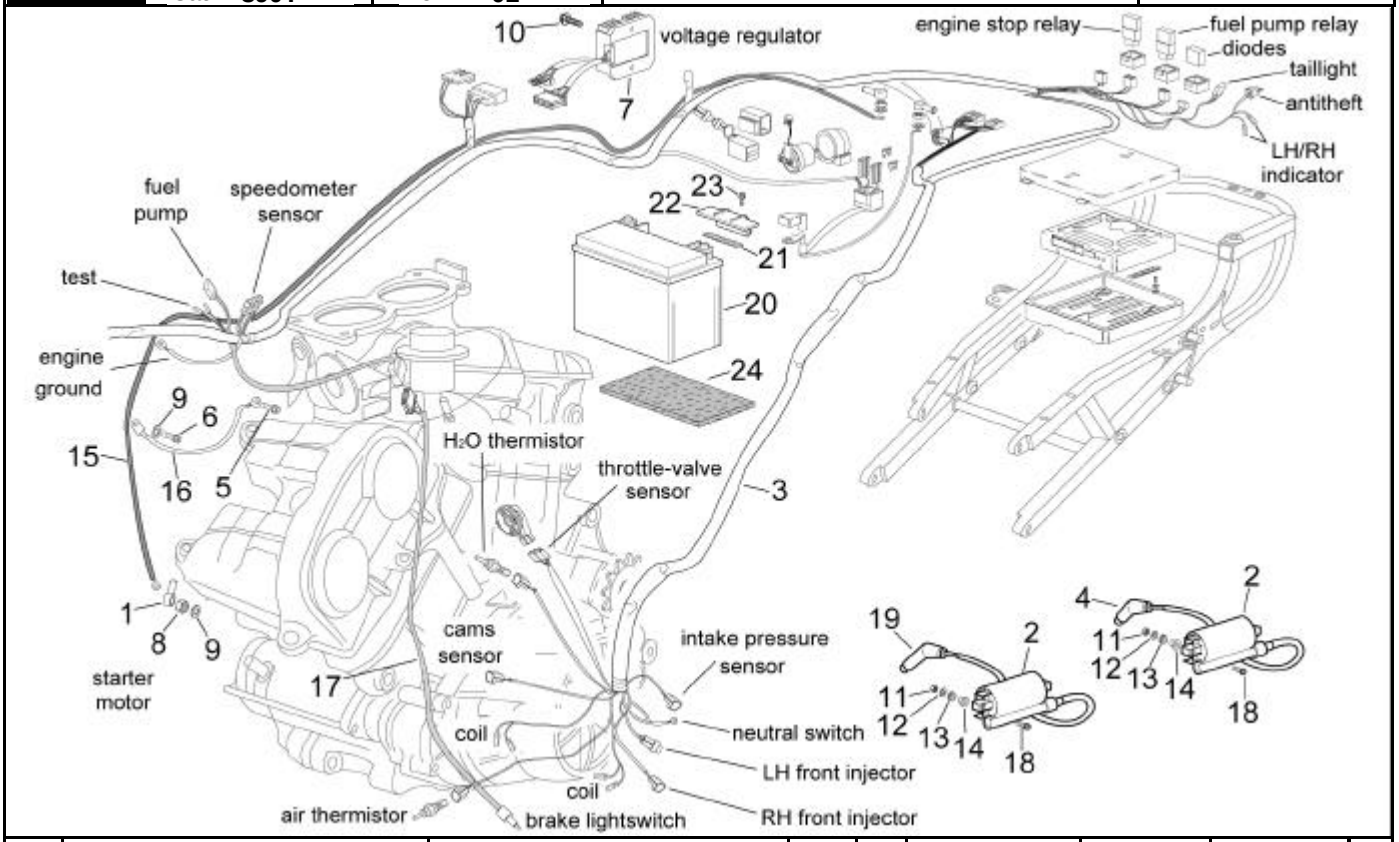

Ref.	Descrizione	Description	Year	I.M.	Country	Version	Code	Qty
1	Cappuccio coprimorsetto	Terminal cap	-	-	-	-	8120218	1
2	Bobina A.T.	HT coil	-	-	-	-	0265480	2
3	Cablaggio principale	Main wiring harness	-	-	USA	-	8124836	1
	Cablaggio principale	Main wiring harness	-	-	I-A-AUS-B-CH-D-DK-E-F-GR-J-NL-P-UK	-	8124441	1
4	Pipetta candela est.	Ext.sparkplug cap	-	-	-	-	0265244	1
5	Vite TE flangiata M6x12*	Screw w/ flange M6x12*	-	-	-	-	8152277	1
6	Vite TCEI M6x8*	Hex socket screw M6x8*	-	-	-	-	8152123	1
7	Regolatore di tensione	Voltage regulator	-	-	-	-	8124267	1
8	Dado M6*	Nut M6*	-	-	-	-	8150026	1
9	Rosetta elastica 6,4x11x0,5*	Spring washer 6,4x11x0,5*	-	-	-	-	8150429	2
10	Vite TE flangiata M6x35*	Screw w/ flange M6x35*	-	-	-	-	8152282	2
11	Dado autobloc.basso M5*	Low self-locking nut M5*	-	-	-	-	8150451	4
12	Rosetta 5,3x10x1*	Washer 5,3x10x1*	-	-	-	-	8150012	4
13	Gommino *	Rubber spacer *	-	-	-	-	8120405	4
14	Bussola a 'T' *	T bush *	-	-	-	-	8121736	4
15	Cablaggio rele'-motorino avv.	Relay-starter motor cable	-	-	-	-	8124269	1
16	Cablaggio massa-batteria	Ground-battery lead	-	-	-	-	8112832	1
17	Interrutore frizione	Clutch switch	-	-	-	-	8112996	1
18	Vite TE flangiata M5x25*	Screw w/ flange M5x25*	-	-	-	-	8152275	4
19	Pipetta candela int.	Int.sparkplug cap	-	-	-	-	0265246	1
20	Batteria 12v-12ah	Battery 12v-12ah	-	-	-	R	8124748	1
	Batteria 12v-12ah	Battery 12v-12ah	-	-	-	STD	8124284	1
21	Spugna adesiva	Adhesive sponge	-	-	-	-	8117033	1
22	Piastra fissaggio batteria	Battery fixing plate	-	-	-	R	8148660	1
23	Vite TE flangiata M6x16*	Screw w/ flange M6x16*	-	-	-	-	8152278	1
24	Gomma appoggio batteria	Battery support rubber	-	-	-	-	8144045	1

aprilia	RSV Mille 2000 + "R"		IMP. ELETTRICO POST.	Tab. n°: 50
	Cat. 390Y	Rel. n° 01	REAR ELECTRICAL SYSTEM	

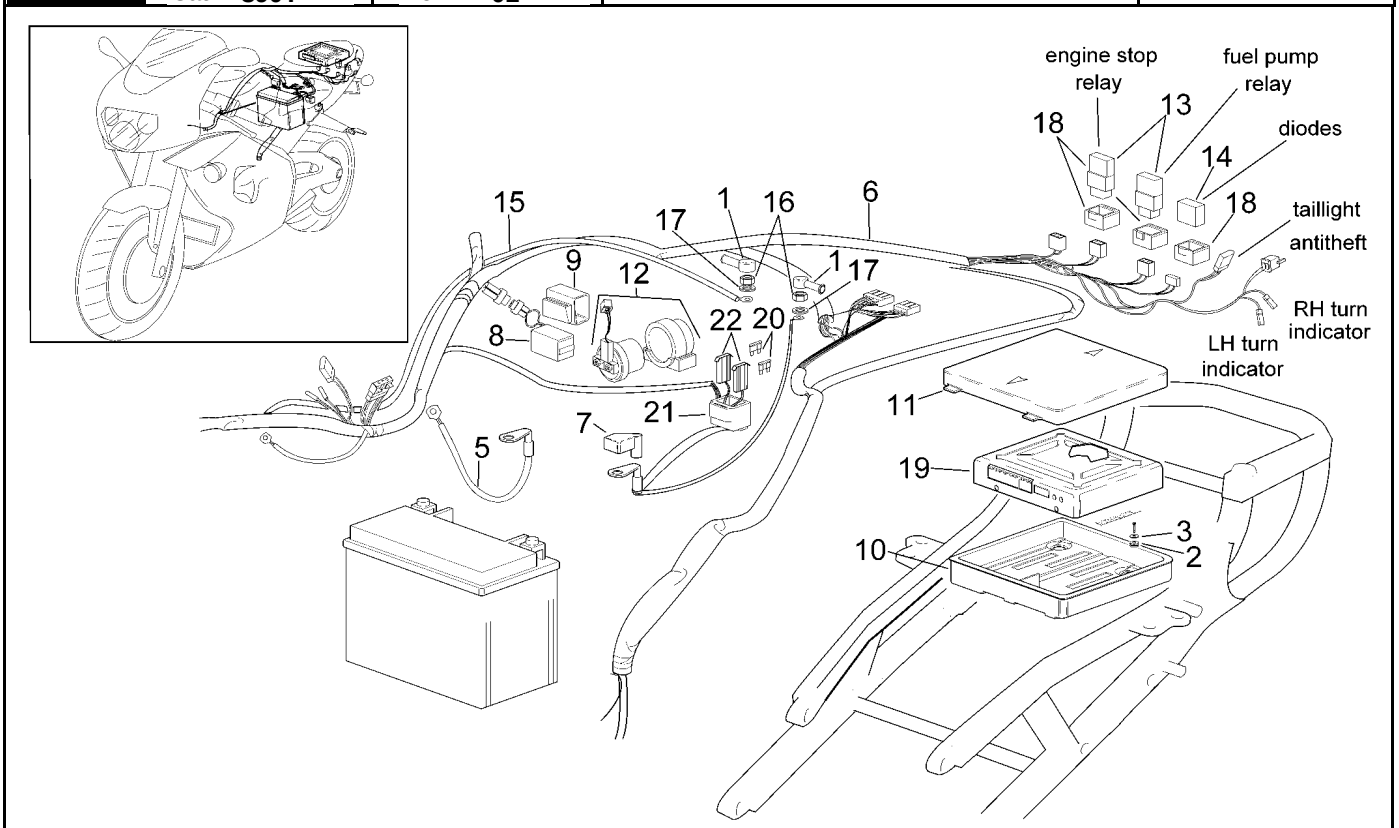

Ref.	Descrizione	Description	Year	I.M.	Country	Version	Code	Qty
1	Cappuccio coprimorsetto	Terminal cap	-	-	-	-	8120218	2
2	Gommino *	Rubber spacer *	-	-	-	-	8220150	3
3	Rosetta 4,3x16*	Washer 4,3x16*	-	-	-	-	8150159	3
4	Piastra fissaggio batteria	Battery fixing plate	-	-	-	STD	8138597	1
5	Cablaggio massa-batteria	Ground-battery lead	-	-	-	-	8124439	1
6	Cablaggio principale	Main wiring harness	-	-	USA	-	8124836	1
	Cablaggio principale	Main wiring harness	-	-	I-A-AUS-B-CH-D-DK-E-F-GR-J-NL-P-UK	-	8124441	1
7	Cappuccio polo positivo	Positive pole cap	-	-	-	-	8112940	1
8	Sensore inclinazione	Inclination sensor	-	-	-	-	8124266	1
9	Gommino sensore inclinazione	Fuel tank rubber	-	-	-	-	8144046	1
10	Scatola protezione centralina	Gearcase prot.box	-	-	-	-	8138776	1
11	Coperchio scatola centralina	Gearcase box cover	-	-	-	-	8138596	1
12	Rele' avviamento 12V/100A	Starter relay 12V/100A	-	-	-	-	8124636	1
13	Rele' 12V/20A	Relay 12V/20A	-	-	-	-	8212469	2
14	Diodi	Diods	-	-	-	-	8124289	1
15	Cablaggio rele'-motorino avv.	Relay-starter motor cable	-	-	-	-	8124269	1
16	Dado M6*	Nut M6*	-	-	-	-	8150026	2
17	Rosetta elastica 6,4x11x0,5*	Spring washer 6,4x11x0,5*	-	-	-	-	8150429	2
18	Gommino *	Rubber spacer *	-	-	-	-	8220283	3
19	Centralina	Gearcase	-	-	I-A-AUS-B-CH-D-DK-E-F-GR-J-NL-P-UK	-	0265471	1
	Centralina	Gearcase	-	-	USA	49st	0265474	1
	Centralina	Gearcase	-	-	USA	cal	0265476	1
20	Fusibile 30a	Fuse 30a	-	-	-	-	8124273	3
21	Gommino portafusibili	Rubber fuse box	-	-	-	-	8112811	1
22	Gommino portafusibili	Rubber fuse box	-	-	-	-	8120754	2

aprilia	RSV Mille 2000 + "R"		KIT SERRATURE LOCK HARDWARE KIT	Tab. n°: 51
	Cat. 390Y	Rel. n° 01		

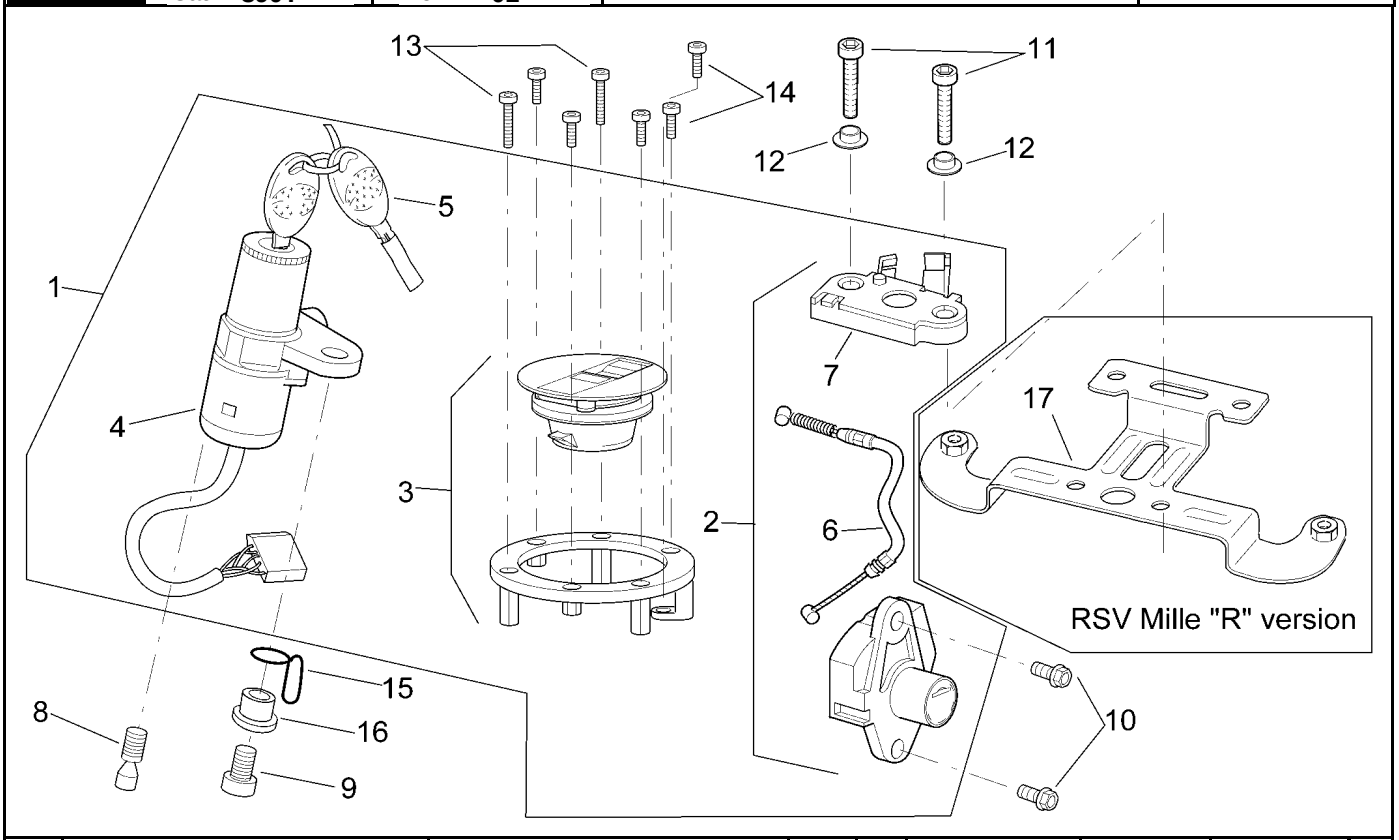

Ref.	Descrizione	Description	Year	I.M.	Country	Version	Code	Qty
1	Kit serrature	Lock hardware kit	-	-	I-A-AUS-B-CH-D-DK-E-F-GR-J-NL-P-UK	-	8102621	1
	Kit serrature	Lock hardware kit	-	-	USA	49st	8104098	1
	Kit serrature	Lock hardware kit	-	-	USA	cal	8104214	1
2	Serratura sella cpl.	Saddle lock cpl.	-	-	-	-	8102911	1
3	Tappo serbatoio benz.	Fuel filler cap	-	-	I-A-AUS-B-CH-D-DK-E-F-GR-J-NL-P-UK	-	8102912	1
	Tappo serbatoio benz.	Fuel filler cap	-	-	USA	49st	8102912	1
	Tappo serbatoio benz.	Fuel filler cap	-	-	USA	cal	8104219	1
4	Blocchetto avviamento-blocc.	Main switch - steering lock	-	-	USA	-	8124895	1
	Blocchetto avviamento-blocc.	Main switch - steering lock	-	-	I-A-AUS-B-CH-D-DK-E-F-GR-J-NL-P-UK	-	8102910	1
5	Chiave fresata Aprilia	Aprilia milled key	-	-	-	-	8102880	1
6	Cavo serratura	Lock cable	-	-	-	-	8102914	1
7	Piastra attacco sella pass.	Pass.saddle connecting plate	-	-	-	-	8102913	1
8	Vite a strappo M8x16*	Shear rivet M8x16*	-	-	-	-	8150349	1
9	Vite TE flangiata M8x30*	Screw w/ flange M8x30*	-	-	-	-	8152288	1
10	Vite TE flangiata M6x16*	Screw w/ flange M6x16*	-	-	-	-	8152278	2
11	Vite TCEI m6x35*	Hex socket screw m6x35*	-	-	-	-	8150285	2
12	Bussola	Bush	-	-	-	-	8221129	2
13	Vite TCEI m5x30	Hex socket screw m5x30	-	-	-	-	8150453	3
14	Vite TCEI m5x16	Hex socket screw m5x16	-	-	-	-	8150454	4
15	Guidacavo sup.	Upper cable-guide	-	-	-	-	8120428	1
16	Bussola	Bush	-	-	-	-	8121678	1
17	Piastra attacco sella pass.	Pass.saddle connecting plate	-	-	-	R	8134608	1

aprilia	RSV Mille 2000 + "R"		DECALCO DECAL	Tab. n°: 52
	Cat. 390Y	Rel. n° 01		

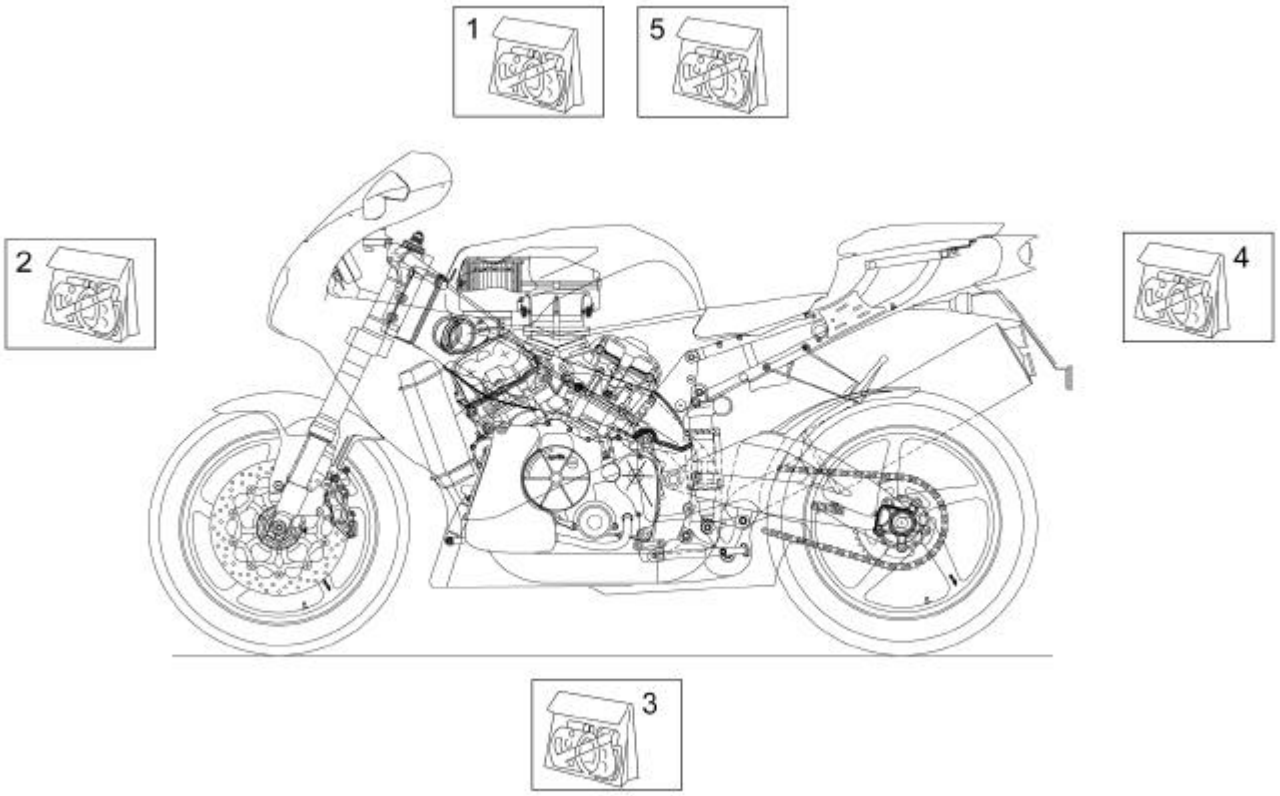

Ref.	Descrizione	Description	Year	I.M.	Country	Version	Code	Qty
1	Decalco-serie tecniche	Technical decal set	Y	-	USA	black-blue-red-yell	8157883	1
	Decalco-serie tecniche	Technical decal set	Y	-	I-A-AUS-B-CH-D-DK-E-F-GR-J-NL-P-UK	black-blue-red-yell	8157882	1
	Decalco-serie tecniche	Technical decal set	Y	-	USA	rac	8157913	1
	Decalco-serie tecniche	Technical decal set	Y	-	I-A-AUS-B-CH-D-DK-E-F-GR-J-NL-P-UK	rac	8157901	1
2	Decalco-serie frontale/cupol.	Front fairing decal set	Y	-	-	black	8157884	1
	Decalco-serie frontale/cupol.	Front fairing decal set	Y	-	-	blue	8157886	1
	Decalco-serie frontale/cupol.	Front fairing decal set	Y	-	-	rac	8157902	1
	Decalco-serie frontale/cupol.	Front fairing decal set	Y	-	-	red	8157885	1
	Decalco-serie frontale/cupol.	Front fairing decal set	Y	-	-	yell	8157887	1
3	Decalco-serie carena	Fairing decal set	Y	-	-	black	8157888	1
	Decalco-serie carena	Fairing decal set	Y	-	-	blue	8157890	1
	Decalco-serie carena	Fairing decal set	Y	-	-	rac	8157903	1
	Decalco-serie carena	Fairing decal set	Y	-	-	red	8157889	1
	Decalco-serie carena	Fairing decal set	Y	-	-	yell	8157891	1
4	Decalco-serie codone	Rear fairing decal set	Y	-	-	black	8157892	1
	Decalco-serie codone	Rear fairing decal set	Y	-	-	blue	8157894	1
	Decalco-serie codone	Rear fairing decal set	Y	-	-	rac	8157904	1
	Decalco-serie codone	Rear fairing decal set	Y	-	-	red	8157893	1
	Decalco-serie codone	Rear fairing decal set	Y	-	-	yell	8157895	1
5	Decalco-serie serbatoio	Tank decal set	Y	-	-	black	8167044	1
	Decalco-serie serbatoio	Tank decal set	Y	-	-	blue	8167046	1
	Decalco-serie serbatoio	Tank decal set	Y	-	-	rac	8167048	1
	Decalco-serie serbatoio	Tank decal set	Y	-	-	red	8167045	1
	Decalco-serie serbatoio	Tank decal set	Y	-	-	yell	8167047	1

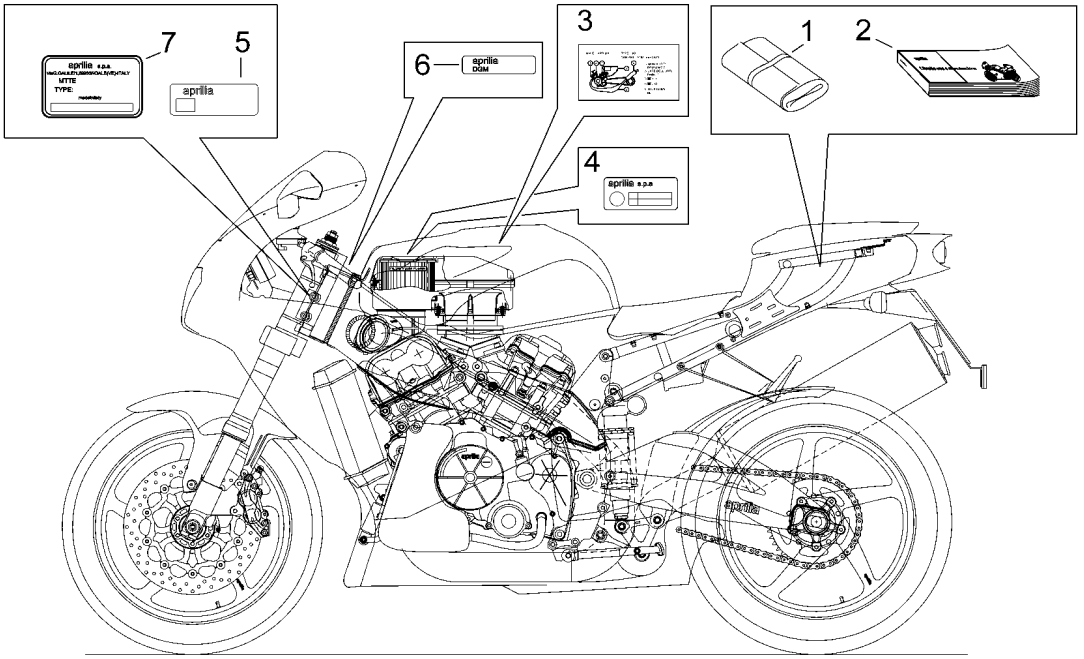

Ref.	Descrizione	Description	Year	I.M.	Country	Version	Code	Qty
1	Trousse attrezzi	Toolkit	-	-	-	-	8102622	1
2	Libretto uso/manut. -aus-	Operator's handbook -AUS-	-	-	AUS	-	8104164	1
	Libretto uso/manut.-gr-j-uk-	Operator's handbook-gr-j-uk-	-	-	GR-J	-	8104141	1
	Libretto uso/manut.-I-F-D-	Operator's handbook-I-F-D-	-	-	I-B-D-F-A-CH	-	8104089	1
	Libretto uso/manut.-NL-DK-SF-	Operator's handbook-NL-DK-SF-	-	-	DK-NL-B	-	8104143	1
	Libretto uso/manut.-P-E-UK-	Operator's handbook-P-E-UK-	-	-	E-UK-P	-	8104142	1
	Libretto uso/manut.-USA-	Operator's handbook -USA-	-	-	USA	-	8104171	1
3	Targhetta antimanomissione	Tamperproof dataplate	-	-	AUS	-	8157654	1
	Targhetta antimanomissione	Tamperproof dataplate	-	-	F	-	8147802	1
4	Targhetta cee	CEE dataplate	-	-	I-A-B-CH-D-DK-E-F-GR-J-NL-P-UK	-	8147576	1
5	Targhetta ECE	ECE dataplate	-	-	J	-	8157822	1
	Targhetta ECE	ECE dataplate	-	-	I-A-B-CH-D-DK-E-F-GR-NL-P-UK	-	8147577	1
6	Targhetta DGM	DGM dataplate	-	-	I-GR	R	8157737	1
	Targhetta DGM	DGM dataplate	-	-	I-GR	STD	8147578	1
7	Targhetta costruttore	Constructor dataplate	-	-	I-A-DK-E-GR-J-NL-P-UK-D	-	8137857	1
	Targhetta costruttore	Constructor dataplate	-	-	F	-	8147575	1
	Targhetta costruttore	Constructor dataplate	-	-	CH	-	8157446	1
	Targhetta costruttore	Constructor dataplate	-	-	B	-	8147574	1
	Targhetta costruttore	Constructor dataplate	-	-	AUS	-	8157653	1
	Targhetta costruttore	Constructor dataplate	-	-	USA	R	8157847	1
	Targhetta costruttore	Constructor dataplate	-	-	USA	STD-49st	8157635	1
	Targhetta costruttore	Constructor dataplate	-	-	USA	STD-cal	8157829	1

aprilia	RSV Mille 2000 + "R"		CARTERS I CRANKCASES I	Tab. n°: 54
	Cat. 390Y	Rel. n° 01		

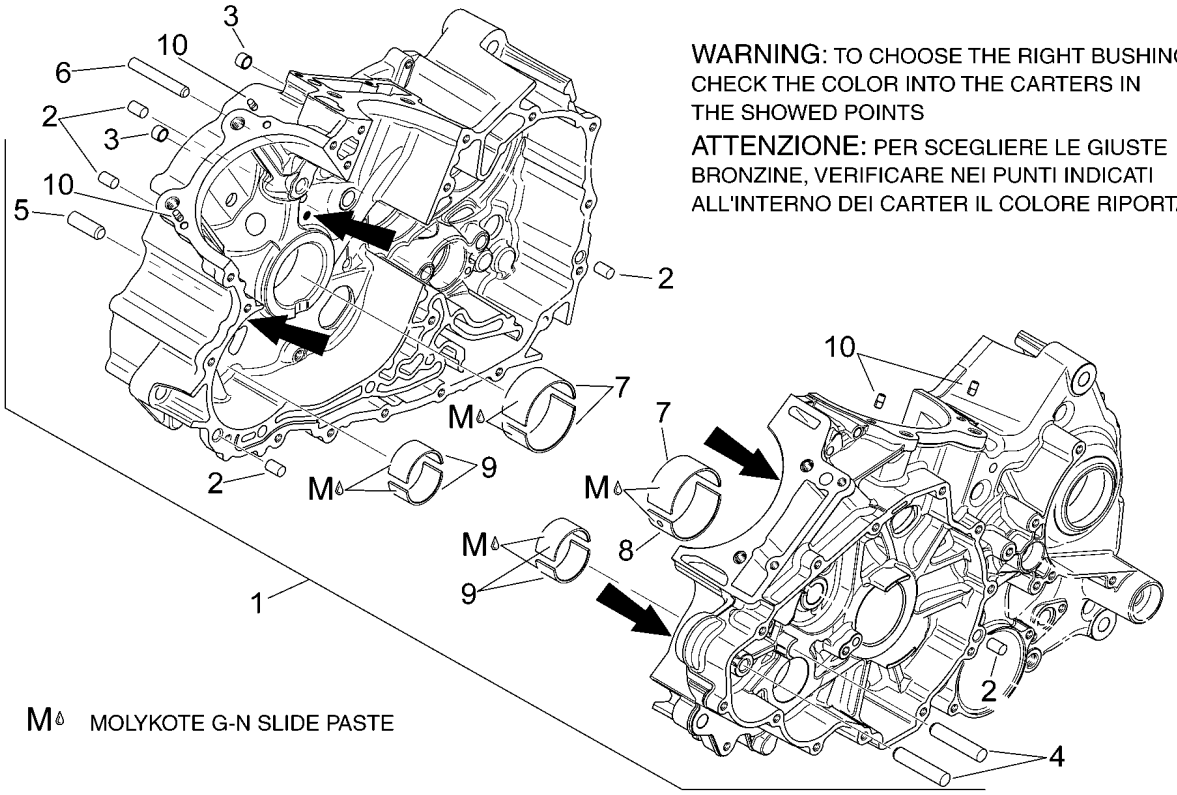

WARNING: TO CHOOSE THE RIGHT BUSHING CHECK THE COLOR INTO THE CARTERS IN THE SHOWED POINTS

ATTENZIONE: PER SCEGLIERE LE GIUSTE BRONZINE, VERIFICARE NEI PUNTI INDICATI ALL'INTERNO DEI CARTER IL COLORE RIPORTATO

Ref.	Descrizione	Description	Year	I.M.	Country	Version	Code	Qty
1	Carter motore cpl.	Crankcase assy	-	-	-	-	0295653	1
2	Spina M8x12	Pin M8x12	-	-	-	-	0632010	5
3	Spina 10x8	Pin 10x8	-	-	-	-	0929500	2
4	Perno M6x50	Pin M6x50	-	-	-	-	0229301	2
5	Perno m6x32	Pin m6x32	-	-	-	-	0929930	1
6	Perno m6x55	Pin m6x55	-	-	-	-	0229385	1
7	Semiguscio bronzina blu	Bushing half-shell, blue	-	-	-	-	0233745	3
	Semiguscio bronzina giallo	Bushing half-shell, yellow	-	-	-	-	0233748	3
	Semiguscio bronzina rosso	Bushing half-shell, red	-	-	-	-	0233746	3
8	Semiguscio bronzina blu	Bushing half-shell, blue	-	-	-	-	0233740	1
	Semiguscio bronzina giallo	Bushing half-shell, yellow	-	-	-	-	0233743	1
	Semiguscio bronzina rosso	Bushing half-shell, red	-	-	-	-	0233741	1
9	Semiguscio bronzina blu	Bushing half-shell, blue	-	-	-	-	0233711	4
	Semiguscio bronzina giallo	Bushing half-shell, yellow	-	-	-	-	0233822	4
	Semiguscio bronzina rosso	Bushing half-shell, red	-	-	-	-	0233820	4
10	Spina 5x10	Pin 5x10	-	-	-	-	0929650	4

aprilia	RSV Mille 2000 + "R"		CARTERS II CRANKCASES II	Tab. n°: 55
	Cat. 390Y	Rel. n° 01		

B LOCTITE 243
D LOCTITE 574

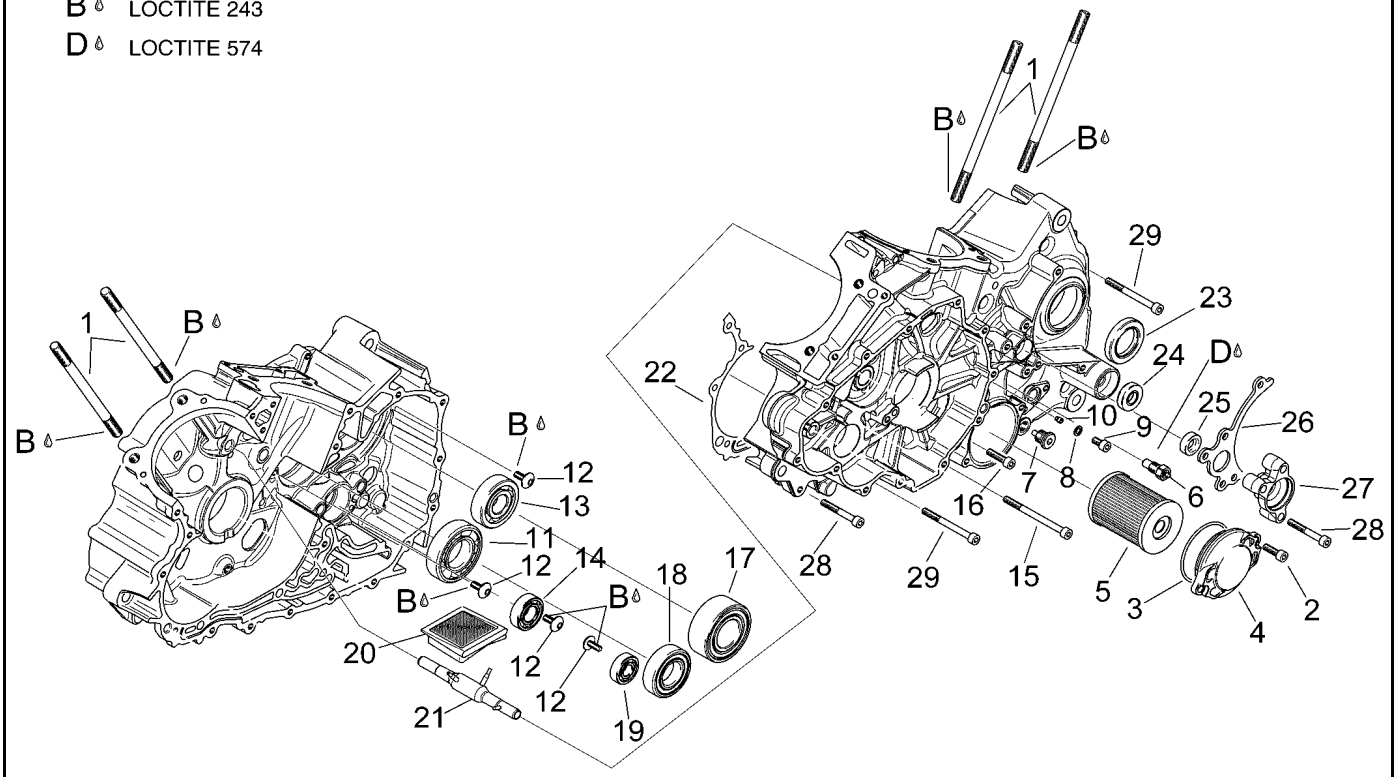

Ref.	Descrizione	Description	Year	I.M.	Country	Version	Code	Qty
1	Prigioniero m10x171	Stud bolt m10x171	-	-	-	-	0241580	8
2	Vite TCEI m6x20	Hex socket screw m6x20	-	-	-	-	0241932	2
3	Anello OR 59,52x2,62	O-ring 59,52x2,62	-	-	-	-	0650500	1
4	Coperchio filtro olio	Oil filter cover	-	-	-	-	0210416	1
5	Filtro olio	Oil filter	-	-	-	-	0256187	1
6	Vite contatto m10	Contact screw m10	-	-	-	-	0241852	1
7	Vite magnetica M12x1,5	Magnetic drain plug M12x1,5	-	-	-	-	0241782	1
8	Anello di tenuta 6x10	Gasket ring 6x10	-	-	-	-	0230415	1
9	Vite TCEI M6x10	Hex socket screw M6x10	-	-	-	-	0241081	1
10	Getto 75	Jet 75	-	-	-	-	0268757	1
11	Cuscinetto a sfere 6206	Ball bearing 6206	-	-	-	-	0932585	1
12	Vite testa corta m6x13	Short head screw m6x13	-	-	-	-	0241531	4
13	Cuscinetto a sfere 6304	Ball bearing 6304	-	-	-	-	0832144	1
14	Cuscinetto 6003	Bearing 6003	-	-	-	-	0232625	1
15	Vite TCEI M6x80	Hex socket screw M6x80	-	-	-	-	0241501	1
16	Vite TCEI M6x25	Hex socket screw M6x25	-	-	-	-	0840861	1
17	Cuscinetto a sfere obliq. 3206	Angular bearing 3206	-	-	-	-	0632124	1
18	Cuscinetto a sfere 6205	Ball bearing 6205	-	-	-	-	0932428	1
19	Cuscinetto a sfere 16101	Ball bearing 16101	-	-	-	-	0932335	1
20	Retino olio	Oil strainer	-	-	-	-	0256497	1
21	Tubo spruzza-olio	Oil sprayer pipe	-	-	-	-	0256526	1
22	Guarnizione	Gasket	-	-	-	-	0650335	1
23	Paraolio 40x47x7,5	Oil seal 40x47x7,5	-	-	-	-	0850050	1
24	Paraolio 12x28x7	Oil seal 12x28x7	-	-	-	-	0250450	1
25	Paraolio 11x22x7	Oil seal 11x22x7	-	-	-	-	0650320	1
26	Guidacatena	Chain guide	-	-	-	-	0236370	1
27	Flangia disinnesto frizione	Clutch disengagement flange	-	-	-	-	0259500	1
28	Vite TCEI M6x45	Hex socket screw M6x45	-	-	-	-	0241821	8
29	Vite TCEI m6x65	Hex socket screw m6x65	-	-	-	-	0241261	13

aprilia	RSV Mille 2000 + "R"		POMPA OLIO OIL PUMP	Tab. n°: 56
	Cat. 390Y	Rel. n° 01		

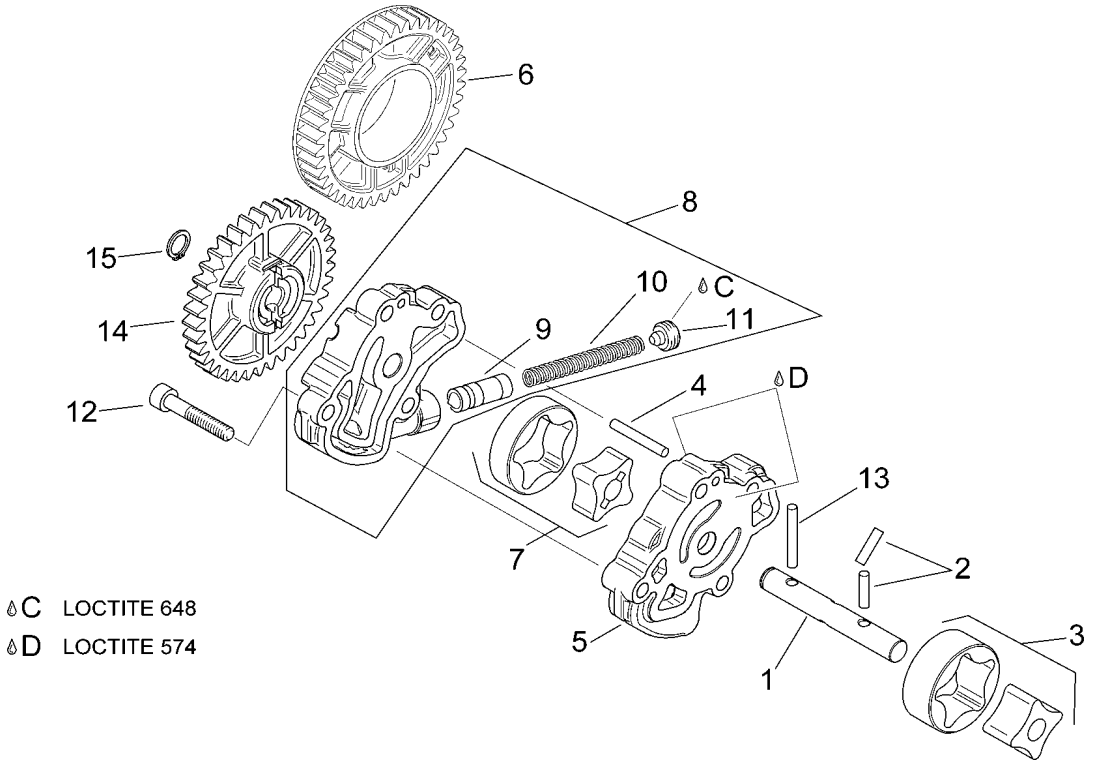

Ref.	Descrizione	Description	Year	I.M.	Country	Version	Code	Qty
1	Albero pompa olio	Oil pump shaft assy.	-	-	-	-	0220422	1
2	Spina 4x15,8	Pin 4x15,8	-	-	-	-	0232730	2
3	Rotore interno e esterno	Internal and external rotor	-	-	-	-	0256680	1
4	Perno 4x25,8	Pin 4x25,8	-	-	-	-	0232970	1
5	Corpo pompa olio premente	Oil pressing pump casing	-	-	-	-	0211620	1
6	Ingran.pompa olio z=42	Oil pump gear z=42	-	-	-	-	0634470	1
7	Rotore interno e esterno	Internal and external rotor	-	-	-	-	0956275	1
8	Coperchio pompa olio cpl.	Oil pump cover cpl.	-	-	-	-	0211631	1
9	Pistone regolatore pressione	Pressure adj. piston	-	-	-	-	0256510	1
10	Molla	Spring	-	-	-	-	0239447	1
11	Vite chiusura valvola m12x1,5	Valve closer screw m12x1,5	-	-	-	-	0241650	1
12	Vite TCEI M6x45	Hex socket screw M6x45	-	-	-	-	0241821	4
13	Spina	Pin	-	-	-	-	0232430	1
14	Ingran.pompa olio z=37	Oil pump gear z=37	-	-	-	-	0634483	1
15	Anello Seeger 10x1	Circlip 10x1	-	-	-	-	0245330	1

aprilia	RSV Mille 2000 + "R"		ALBERO MOTORE I CRANKSHAFT I	Tab. n°: 57
	Cat. 390Y	Rel. n° 01		

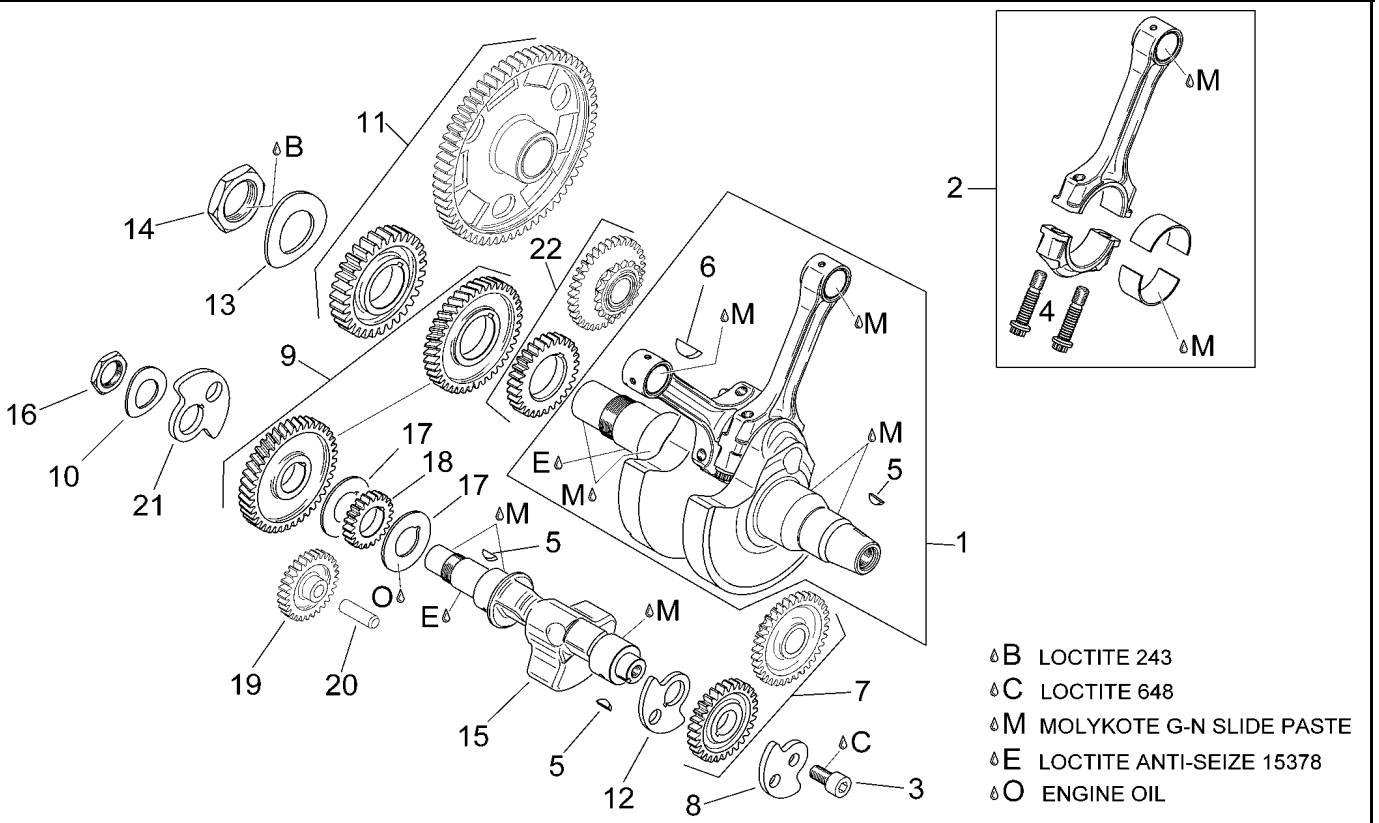

Ref.	Descrizione	Description	Year	I.M.	Country	Version	Code	Qty
1	Albero motore cpl.	Crankcase assy.	-	-	-	-	0295662	1
2	Biella cpl.	Connecting rod cpl.	-	-	-	-	0217346	2
3	Vite TCEI m10x20	Hex socket screw m10x20	-	-	-	-	0440260	1
4	Vite biella m10x1	Connecting rod screw m10x1	-	-	-	-	0640400	4
5	Chiavetta 4x5	Transmission key 4x5	-	-	-	-	0246570	3
6	Chiavetta 6x9	Transmission key 6x9	-	-	-	-	0946015	1
7	Ingran.distribuzione cpl.	Timing system gear cpl.	-	-	-	-	0295765	1
8	Contrappeso lato volano est.	Ext.wheel side counterweight	-	-	-	-	0219365	1
9	Ingran.contralbero cpl.	Balance shaft gear cpl.	-	-	-	-	0295770	1
10	Rosetta elastica	Spring washer	-	-	-	-	0245860	1
11	Ingran.trasmissione primaria	Primary drive gear	-	-	-	-	0295780	1
12	Contrappeso lato volano int.	Int.wheel side counterweight	-	-	-	-	0219360	1
13	Rosetta elastica	Spring washer	-	-	-	-	0245840	1
14	Dado m33x1,5	Nut m33x1,5	-	-	-	-	0242940	1
15	Contralbero inf.	Lower balance shaft	-	-	-	-	0220372	1
16	Dado	Nut	-	-	-	-	0242874	1
17	Rosetta 24x54x2	Washer 24x54x2	-	-	-	-	0627200	2
18	Ingran.pompa acqua z=27	Water pump gear z=27	-	-	-	-	0634610	1
19	Ingran.interm. z=28	Idle gear z=28	-	-	-	-	0634500	1
20	Perno m6x32	Pin m6x32	-	-	-	-	0929930	1
21	Contrappeso lato frizione	Clutch side counterweight	-	-	-	-	0219350	1
22	Ingran.distribuzione cpl.	Timing system gear cpl.	-	-	-	-	0295760	1

aprilia	RSV Mille 2000 + "R"		ALBERO MOTORE II CRANKSHAFT II	Tab. n°: 58
	Cat. 390Y	Rel. n° 01		

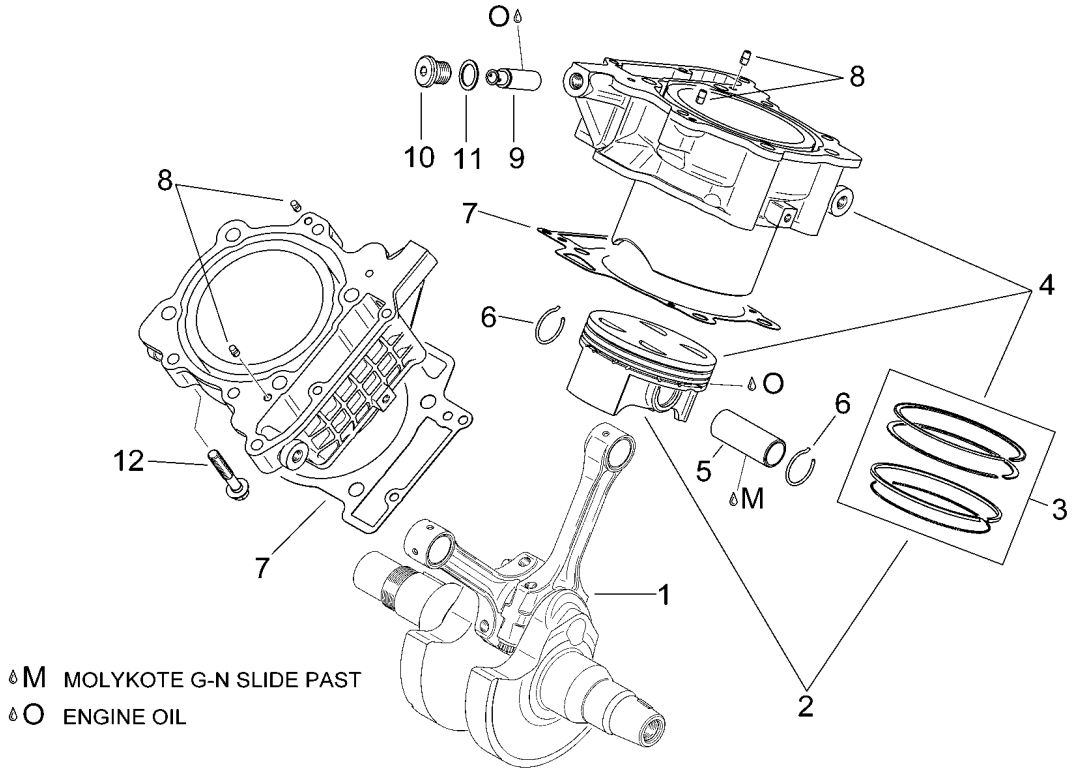

Ref.	Descrizione	Description	Year	I.M.	Country	Version	Code	Qty
1	Albero motore cpl.	Crankcase assy.	-	-	-	-	0295662	1
2	Pistone cpl. 97 mm	Piston assy 97 mm	-	-	-	-	0295855	2
3	Segmenti-serie	Piston ring set	-	-	-	-	0295858	2
4	Cilindro con pistone	Cylinder with piston	-	-	-	-	0613068	2
5	Spinotto 22x14x55	Piston pin 22x14x55	-	-	-	-	0216222	2
6	Anello di fermo 22	Stop ring 22	-	-	-	-	0245436	4
7	Guarnizione base cilindro	Cylinder base gasket	-	-	-	-	0650390	2
8	Spina 5x10	Pin 5x10	-	-	-	-	0929650	4
9	Tendicatena cpl.	Chain tensioner assy.	-	-	-	-	0236252	2
10	Tappo	Plug	-	-	-	-	0640450	2
11	Anello di tenuta 16x22	Gasket ring 16x22	-	-	-	-	0430622	2
12	Vite TE flangiata m8x45	Screw w/ flange m8x45	-	-	-	-	0940637	8

aprilia	RSV Mille 2000 + "R"		COPERCHIO VALVOLE VALVES COVER	Tab. n°: 59
	Cat. 390Y	Rel. n° 01		

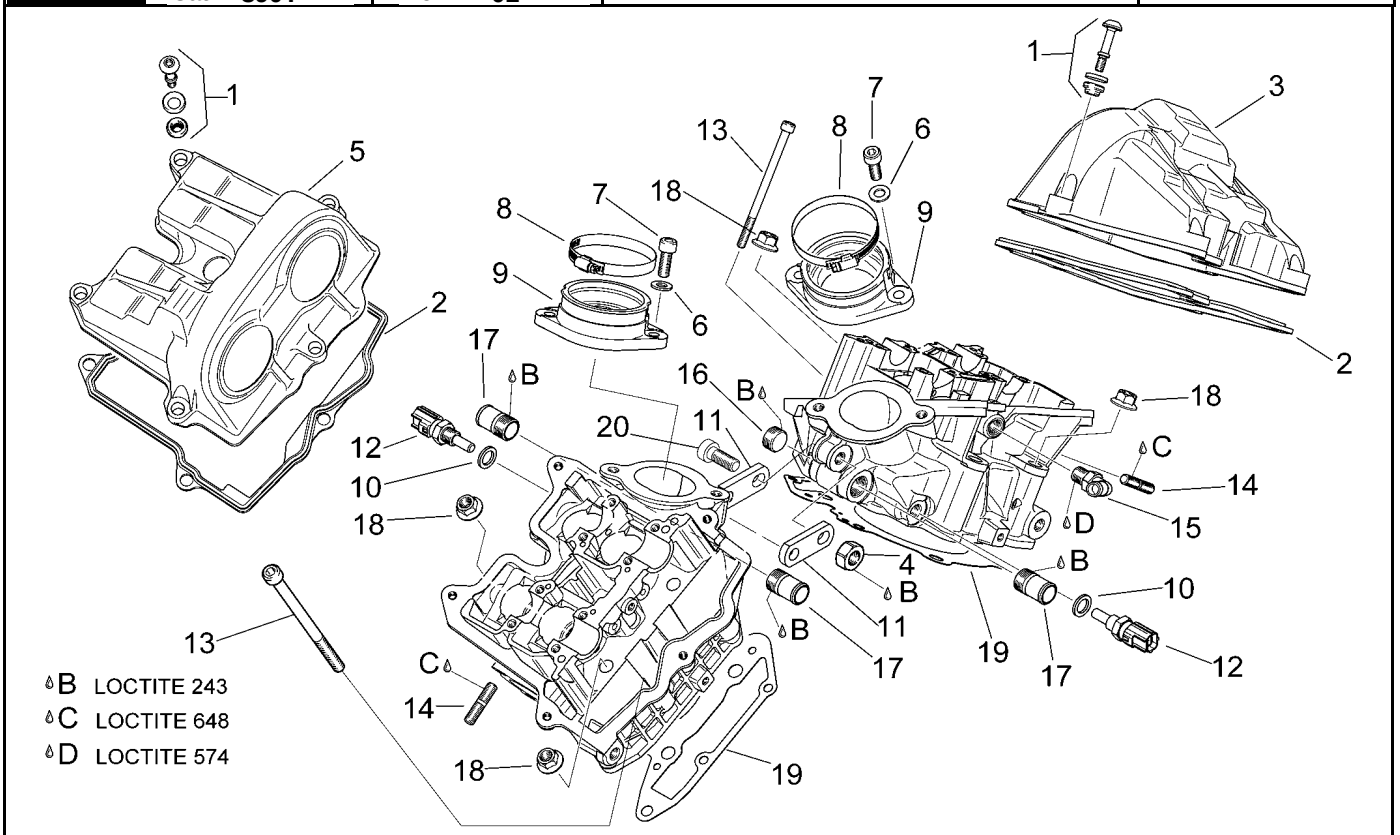

Ref.	Descrizione	Description	Year	I.M.	Country	Version	Code	Qty
1	Vite distanziale cpl. m6x23	Spacer screw cpl. m6x23	-	-	-	-	0241625	10
2	Guarnizione coperchio valvole	Valve cover gasket	-	-	-	-	0650345	2
3	Coperchio valvole post.	Rear valves cover	-	-	-	-	0211666	1
4	Dado M10	Nut M10	-	-	-	-	0242091	2
5	Coperchio valvole ant.	Front valves cover	-	-	-	-	0211661	1
6	Rosetta 8,4	Washer 8,4	-	-	-	-	0250311	4
7	Vite TCEI M8x25	Hex socket screw M8x25	-	-	-	-	0240081	4
8	Fascetta 65	Hose clamp 65	-	-	-	-	0251830	2
9	Flangia aspirazione	Intake flange	-	-	-	-	0267150	2
10	Anello di tenuta 12x18	Gasket ring 12x18	-	-	-	-	0250640	2
11	Piastrina	Plate	-	-	-	-	0251100	2
12	Sensore temperatura	Temp. Sensor	-	-	-	-	0274040	2
13	Vite TCEI m6x100	Hex socket screw m6x100	-	-	-	-	0241601	4
14	Prigioniero m8x16x20	Stud bolt m8x16x20	-	-	-	-	0241560	6
15	Raccordo angolare	Angular union	-	-	-	-	0922245	1
16	Tappo m18x1,5	Plug m18x1,5	-	-	-	-	0240170	1
17	Tubo	Pipe	-	-	-	-	0224090	3
18	Dado m10	Nut m10	-	-	-	-	0242851	8
19	Guarnizione testa-cilindro	Cylinder head gasket	-	-	-	-	0650210	2
20	Vite TCEI M10x40	Hex socket screw M10x40	-	-	-	-	0640581	2

aprilia	RSV Mille 2000 + "R"		TESTA CILINDRO E VALVOLE CYLINDER HEAD AND VALVES	Tab. n°: 60
	Cat. 390Y	Rel. n° 01		

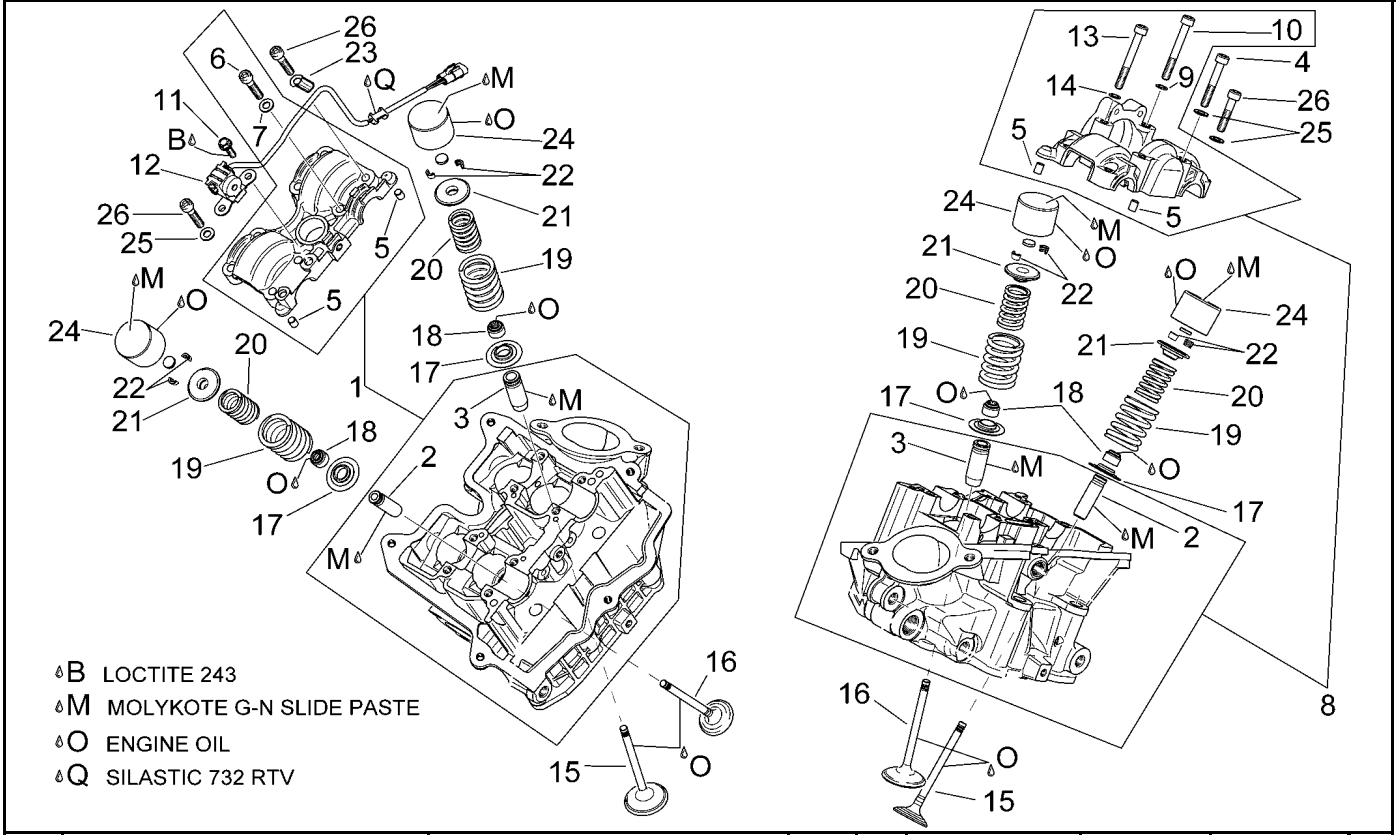

Ref.	Descrizione	Description	Year	I.M.	Country	Version	Code	Qty
1	Testa cilindro ant.cpl.	Front cylinder head cpl.	-	-	-	-	0613406	1
2	Guidavalvola scarico	Exhaust valve guide	-	-	-	-	0253926	4
3	Guidavalvola aspirazione	Intake valve guide	-	-	-	-	0253921	4
4	Vite TCEI M6x45	Hex socket screw M6x45	-	-	-	-	0241821	2
5	Perno 6x8	Pin 6x8	-	-	-	-	0232210	4
6	Vite TCEI M6x30	Hex socket screw M6x30	-	-	-	-	0840880	1
7	Rosetta 6,2x12x1	Washer 6,2x12x1	-	-	-	-	0927945	1
8	Testa cilindro post.cpl.	Rear cylinder head cpl.	-	-	-	-	0613408	1
9	Rosetta 6,1x9,8x1	Washer 6,1x9,8x1	-	-	-	-	0927863	1
10	Vite TCEI m6x55	Hex socket screw m6x55	-	-	-	-	0240331	1
11	Vite autof. m5x12	Self-tap screw m5x12	-	-	-	-	0941935	2
12	Sensore albero a camme cpl.	Camshaft sensor cpl.	-	-	-	-	0274060	1
13	Vite TCEI m6x55	Hex socket screw m6x55	-	-	-	-	0240331	1
14	Rosetta 6,1x9,8x1	Washer 6,1x9,8x1	-	-	-	-	0927863	1
15	Valvola scarico 31mm	Exhaust valve 31mm	-	-	-	-	0254020	4
16	Valvola aspirazione 36 mm	Intake valve 36 mm	-	-	-	-	0254010	4
17	Piastra molla valvola	Valve spring plate	-	-	-	-	0253965	8
18	Paraolio guidavalvola	Valve stem seal	-	-	-	-	0230510	8
19	Molla valvola est.	Ext. valve spring	-	-	-	-	0239520	8
20	Molla valvola int.	Int. valve spring	-	-	-	-	0239510	8
21	Piastra molla valvola	Valve spring plate	-	-	-	-	0253955	8
22	Semicono valvola	Valve half-cone	-	-	-	-	0253645	16
23	Protezione cavo	Cable protection	-	-	-	-	0251090	1
24	Bicchierino valvola	Valve lifter bucket	-	-	-	-	0253990	8
25	Rosetta 6,2x12x1	Washer 6,2x12x1	-	-	-	-	0927945	12
26	Vite TCEI M6x30	Hex socket screw M6x30	-	-	-	-	0840880	11

aprilia	RSV Mille 2000 + "R"		PASTIGLIE VALVOLE VALVES PADS	Tab. n°: 61
	Cat. 390Y	Rel. n° 01		

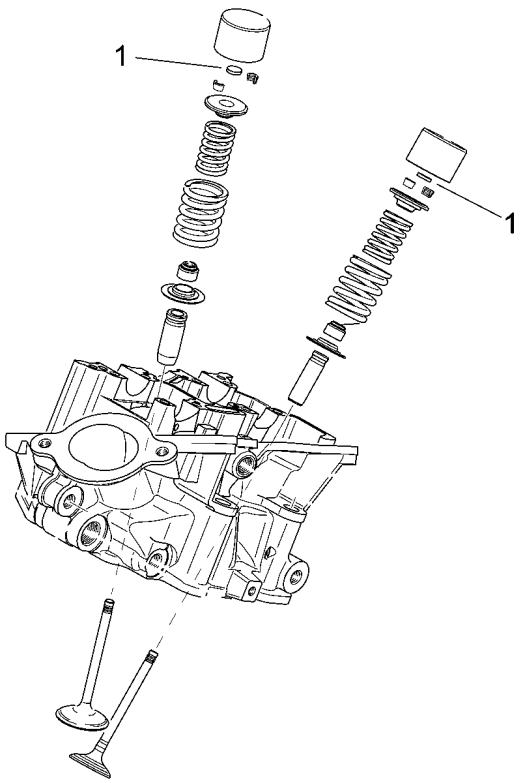

Ref.	Descrizione	Description	Year	I.M.	Country	Version	Code	Qty
1	Pastiglia 2,3	Pad 2,3	-	-	-	-	0253974	1
	Pastiglia 2,325	Pad 2,325	-	-	-	-	0254030	1
	Pastiglia 2,35	Pad 2,35	-	-	-	-	0253975	1
	Pastiglia 2,375	Pad 2,375	-	-	-	-	0254031	1
	Pastiglia 2,4	Pad 2,4	-	-	-	-	0253976	1
	Pastiglia 2,425	Pad 2,425	-	-	-	-	0254032	1
	Pastiglia 2,45	Pad 2,45	-	-	-	-	0253977	1
	Pastiglia 2,475	Pad 2,475	-	-	-	-	0254033	1
	Pastiglia 2,5	Pad 2,5	-	-	-	-	0253978	1
	Pastiglia 2,525	Pad 2,525	-	-	-	-	0254034	1
	Pastiglia 2,55	Pad 2,55	-	-	-	-	0253979	1
	Pastiglia 2,575	Pad 2,575	-	-	-	-	0254035	1
	Pastiglia 2,6	Pad 2,6	-	-	-	-	0253980	1
	Pastiglia 2,625	Pad 2,625	-	-	-	-	0254036	1
	Pastiglia 2,65	Pad 2,65	-	-	-	-	0253981	1
	Pastiglia 2,675	Pad 2,675	-	-	-	-	0254037	1
	Pastiglia 2,7	Pad 2,7	-	-	-	-	0253982	1
	Pastiglia 2,725	Pad 2,725	-	-	-	-	0254038	1
	Pastiglia 2,75	Pad 2,75	-	-	-	-	0253983	1
	Pastiglia 2,775	Pad 2,775	-	-	-	-	0254039	1
	Pastiglia 2,8	Pad 2,8	-	-	-	-	0253984	1
	Pastiglia 2,825	Pad 2,825	-	-	-	-	0254040	1
	Pastiglia 2,85	Pad 2,85	-	-	-	-	0253985	1
	Pastiglia 2,875	Pad 2,875	-	-	-	-	0254041	1
	Pastiglia 2,9	Pad 2,9	-	-	-	-	0253986	1
	Pastiglia 2,925	Pad 2,925	-	-	-	-	0254042	1
	Pastiglia 2,95	Pad 2,95	-	-	-	-	0253987	1
	Pastiglia 2,975	Pad 2,975	-	-	-	-	0254043	1
	Pastiglia 3,00	Pad 3,00	-	-	-	-	0253988	1

aprilia	RSV Mille 2000 + "R"		DISTRIBUZIONE CILINDRO ANT.	Tab. n°: 62
	Cat. 390Y	Rel. n° 01	FRONT CYLINDER TIMING SYSTEM	

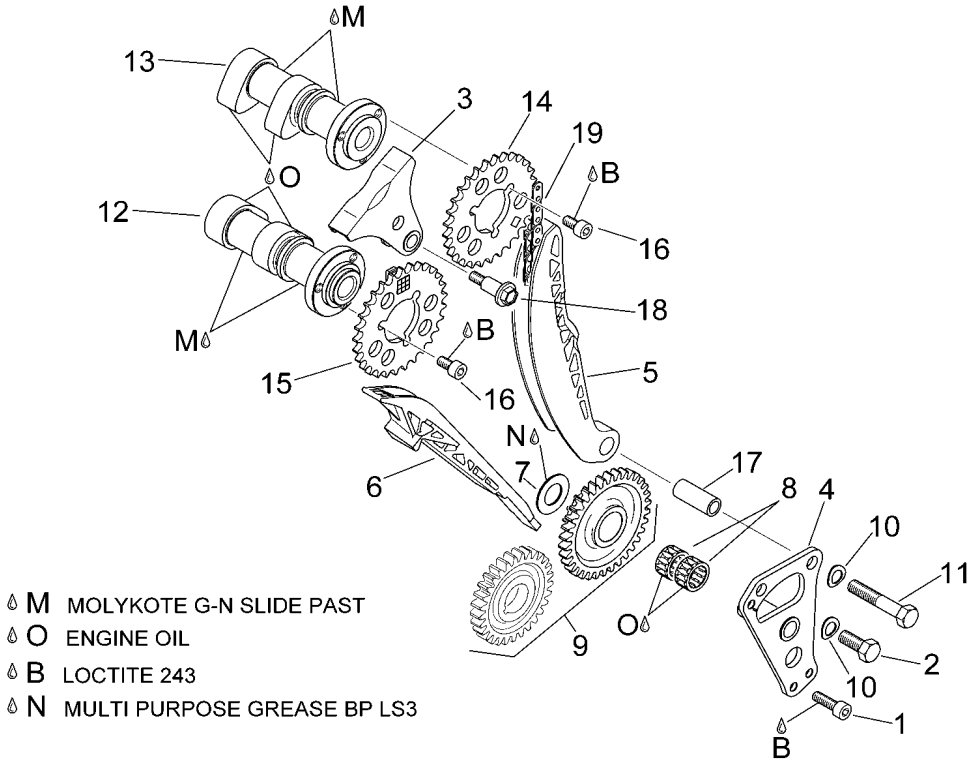

Ref.	Descrizione	Description	Year	I.M.	Country	Version	Code	Qty
1	Vite TCEI m6x20	Hex socket screw m6x20	-	-	-	-	0240400	1
2	Vite TE M8x20	Hex screw M8x20	-	-	-	-	0940590	1
3	Guidacatena	Chain guide	-	-	-	-	0236320	1
4	Piastra supporto cuscinetti	Bearings support Plate	-	-	-	-	0211766	1
5	Guidacatena	Chain guide	-	-	-	-	0236300	1
6	Guidacatena	Chain guide	-	-	-	-	0236310	1
7	Rosetta 16,7x29x1	Washer 16,7x29x1	-	-	-	-	0627190	1
8	Gabbia a rulli 16x22x10	Roller cage 16x22x10	-	-	-	-	0632161	2
9	Ingran.distribuzione cpl.	Timing system gear cpl.	-	-	-	-	0295765	1
10	Rosetta elastica b8	Spring washer b8	-	-	-	-	0845030	2
11	Vite TE m8x45	Hex screw m8x45	-	-	-	-	0940631	1
12	Albero a camme scarico	Exhaust camshaft	-	-	-	-	0220385	1
13	Albero a camme aspirazione	Intake camshaft	-	-	-	-	0220380	1
14	Ingran.distribuz. z=29	Timing system gear z=29	-	-	-	-	0634730	1
15	Ingran.distribuz. z=29	Timing system gear z=29	-	-	-	-	0634735	1
16	Vite TCEI m6x11,5	Hex socket screw m6x11,5	-	-	-	-	0840371	6
17	Bussola 8,2x12x25	Bush 8,2x12x25	-	-	-	-	0247980	1
18	Vite distanziale m6x16	Spacer screw m6x16	-	-	-	-	0240960	2
19	Catena distribuzione	Camshaft chain	-	-	-	-	0297955	1

aprilia	RSV Mille 2000 + "R"		DISTRIBUZIONE CILINDRO POST.	Tab. n°: 63
	Cat. 390Y	Rel. n° 01	REAR CYLINDER TIMING SYSTEM	

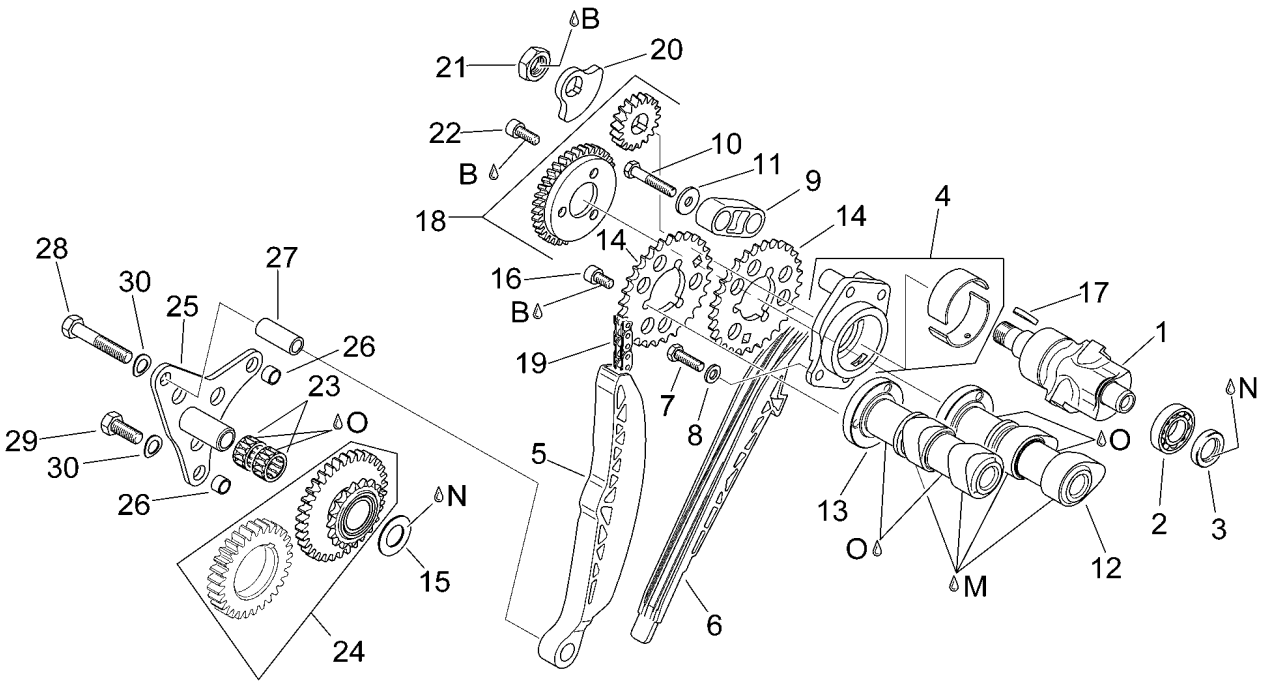

M MOLYKOTE G-N SLIDE PAST
O ENGINE OIL
B LOCTITE 243
N MULTI PURPOSE GREASE BP L53

Ref.	Descrizione	Description	Year	I.M.	Country	Version	Code	Qty
1	Contralbero sup.	Upper balance shaft	-	-	-	-	0220440	1
2	Cuscinetto a sfere 16002	Ball bearing 16002	-	-	-	-	0832360	1
3	Paraolio 15x24x5	Oil seal 15x24x5	-	-	-	-	0250130	1
4	Piastra bronzina cpl.	Bushing plate cpl.	-	-	-	-	0211681	1
5	Guidacatena	Chain guide	-	-	-	-	0236300	1
6	Guidacatena	Chain guide	-	-	-	-	0236310	1
7	Vite TE m6x20	Hex screw m6x20	-	-	-	-	0940560	2
8	Rosetta 6,4	Washer 6,4	-	-	-	-	0244211	2
9	Guidacatena	Chain guide	-	-	-	-	0236380	1
10	Vite TE m6x35	Hex screw m6x35	-	-	-	-	0941121	2
11	Rosetta 6,2x18x2	Washer 6,2x18x2	-	-	-	-	0827305	2
12	Albero a camme scarico	Exhaust camshaft	-	-	-	-	0220385	1
13	Albero a camme aspirazione	Intake camshaft	-	-	-	-	0220380	1
14	Ingran.distribuz. z=29	Timing system gear z=29	-	-	-	-	0634730	2
15	Rosetta 16,7x29x1	Washer 16,7x29x1	-	-	-	-	0627190	1
16	Vite TCEI m6x11,5	Hex socket screw m6x11,5	-	-	-	-	0840371	3
17	Chiavetta 3x3,7	Transmission key 3x3,7	-	-	-	-	0246055	1
18	Ingran.contralbero sup.cpl.	Upper balance shaft gear cpl.	-	-	-	-	0295775	1
19	Catena distribuzione	Camshaft chain	-	-	-	-	0297955	1
20	Contrappeso	Counterweight	-	-	-	-	0219340	1
21	Dado m14	Nut m14	-	-	-	-	0942570	1
22	Vite TCEI m6x14	Hex socket screw m6x14	-	-	-	-	0840391	3
23	Gabbia a rulli 16x22x10	Roller cage 16x22x10	-	-	-	-	0632161	2
24	Ingran.distribuzione cpl.	Timing system gear cpl.	-	-	-	-	0295760	1
25	Piastra per gabbia a rulli	Roller cage plate	-	-	-	-	0211756	1
26	Spina 10x8	Pin 10x8	-	-	-	-	0929500	2
27	Bussola 8,2x12x25	Bush 8,2x12x25	-	-	-	-	0247980	1
28	Vite TE m8x45	Hex screw m8x45	-	-	-	-	0940631	1
29	Vite TE m8x25	Hex screw m8x25	-	-	-	-	0240275	2
30	Rosetta elastica b8	Spring washer b8	-	-	-	-	0845030	3

aprilia	RSV Mille 2000 + "R"		SELETTORE CAMBIO GEAR BOX SELECTOR	Tab. n°: 64
	Cat. 390Y	Rel. n° 01		

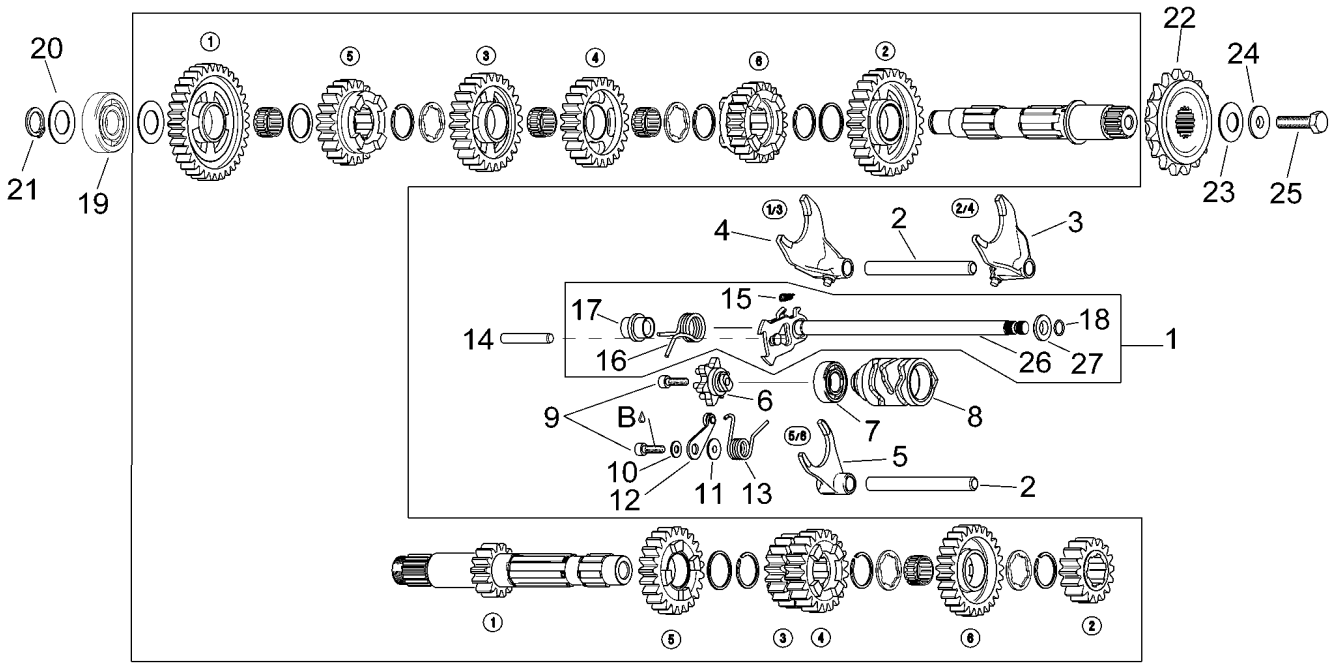

B LOCTITE 243

Ref.	Descrizione	Description	Year	I.M.	Country	Version	Code	Qty
1	Albero cambio+molla cpl.	Gear shaft+spring cpl.	-	-	-	-	0220437	1
2	Albero forchetta	Fork shaft	-	-	-	-	0258380	2
3	Forchetta	Fork	-	-	-	-	0258360	1
4	Forchetta	Fork	-	-	-	-	0258350	1
5	Forchetta	Fork	-	-	-	-	0258370	1
6	Piattello index	Index washer	-	-	-	-	0258310	1
7	Cuscinetto a sfere 16101	Ball bearing 16101	-	-	-	-	0932335	1
8	Desmodromico	Shift cam	-	-	-	-	0258322	1
9	Vite TCEI m6x20	Hex socket screw m6x20	-	-	-	-	0241932	2
10	Rosetta 6,4	Washer 6,4	-	-	-	-	0244211	1
11	Rosetta	Washer	-	-	-	-	0227716	1
12	Leva index cpl.	Index assy. lever	-	-	-	-	0248375	1
13	Molla index	Index spring	-	-	-	-	0239247	1
14	Perno m6x55	Pin m6x55	-	-	-	-	0229385	1
15	Molla	Spring	-	-	-	-	0239430	1
16	Molla forcina	Pin spring	-	-	-	-	0239420	1
17	Bussola	Bush	-	-	-	-	0247940	1
18	Anello Seeger	Circlip	-	-	-	-	0245440	1
19	Cuscinetto a sfere 6304	Ball bearing 6304	-	-	-	-	0832144	1
20	Rosetta 20,2x27,5	Washer 20,2x27,5	-	-	-	-	0227442	1
21	Anello Seeger 20x1,75	Circlip 20x1,75	-	-	-	-	0945665	1
22	Pignone gommato z=16	Rubbered pinion z=16	-	-	USA	-	0236365	1
	Pignone gommato z=17	Rubbered pinion z=17	-	-	I-A-AUS-B-CH-D-DK-E-F-GR-J-NL-P-UK	-	0236366	1
23	Rosetta elastica 34x16,3	Spring washer 34x16,3	-	-	-	-	0239450	1
24	Rosetta	Washer	-	-	-	-	0627210	1
25	Vite TE m10x35	Hex screw m10x35	-	-	-	-	0940741	1
26	Albero cambio+arpionismo cpl.	Gear shaft+ratchet gear cpl.	-	-	-	-	0220435	1
27	Rosetta	Washer	-	-	-	-	0227714	1

aprilia	RSV Mille 2000 + "R"		CAMBIO GEAR BOX	Tab. n°: 65
	Cat. 390Y	Rel. n° 01		

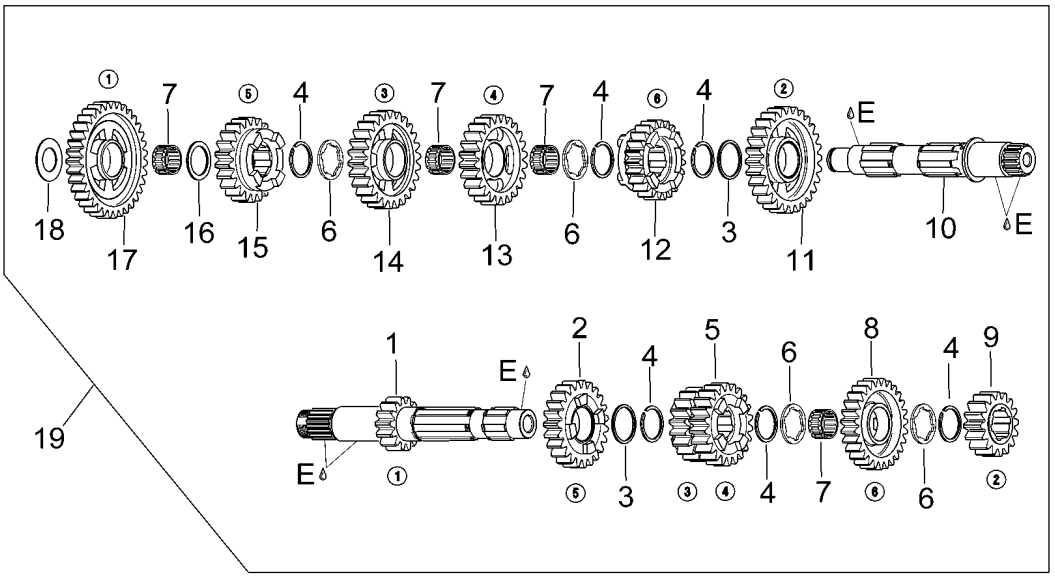

E LOCTITE ANTI-SEIZE 15378

Ref.	Descrizione	Description	Year	I.M.	Country	Version	Code	Qty
1	Albero primario cpl. z=14	Primary gear shaft assy. z=14	-	-	-	-	0220390	1
2	ingran.2a su prim. z=23	2nd pinion gear z=23	-	-	-	-	0634695	1
3	Rosetta 29,2x33,5	Washer 29,2x33,5	-	-	-	-	0627120	2
4	Anello Seeger 28x2	Circlip 28x2	-	-	-	-	0245815	6
5	Ingran.3a-4a su prim. z=19/22	3rd-4th pinion gear z=19/22	-	-	-	-	0634660	1
6	Rosetta 25,35x34,5	Washer 25,35x34,5	-	-	-	-	0627132	4
7	Gabbia a rulli 25x29x13	Roller cage 25x29x13	-	-	-	-	0632070	4
8	Ingran.6A su prim. z=27	6th pinion gear z=27	-	-	-	-	0634710	1
9	ingran.2a su prim. z=16	2nd pinion gear z=16	-	-	-	-	0634640	1
10	Albero secondario	Driven shaft	-	-	-	-	0220400	1
11	Ingran.2a su sec. z=28	2nd wheel gear z=28	-	-	-	-	0634655	1
12	Ingran.6A su sec. z=23	6th wheel gear z=23	-	-	-	-	0634720	1
13	Ingran.4a su sec. z=24	4th wheel gear z=24	-	-	-	-	0634670	1
14	Ingran.3a su sec. z=26	3rd wheel gear z=26	-	-	-	-	0634680	1
15	Ingran.5a su sec. z=22	5th wheel gear z=22	-	-	-	-	0634700	1
16	Rosetta 25,3x33,5	Washer 25,3x33,5	-	-	-	-	0427106	1
17	Ingran.1a su sec. z=35	1st wheel gear z=35	-	-	-	-	0634620	1
18	Rosetta 20,5x37x1	Washer 20,5x37x1	-	-	-	-	0827110	1
19	Cambio cpl.6 v.ta'	Gear box cpl.6 speed	-	-	-	-	0281222	1

aprilia	RSV Mille 2000 + "R"		FRIZIONE CLUTCH	Tab. n°: 66
	Cat. 390Y	Rel. n° 01		

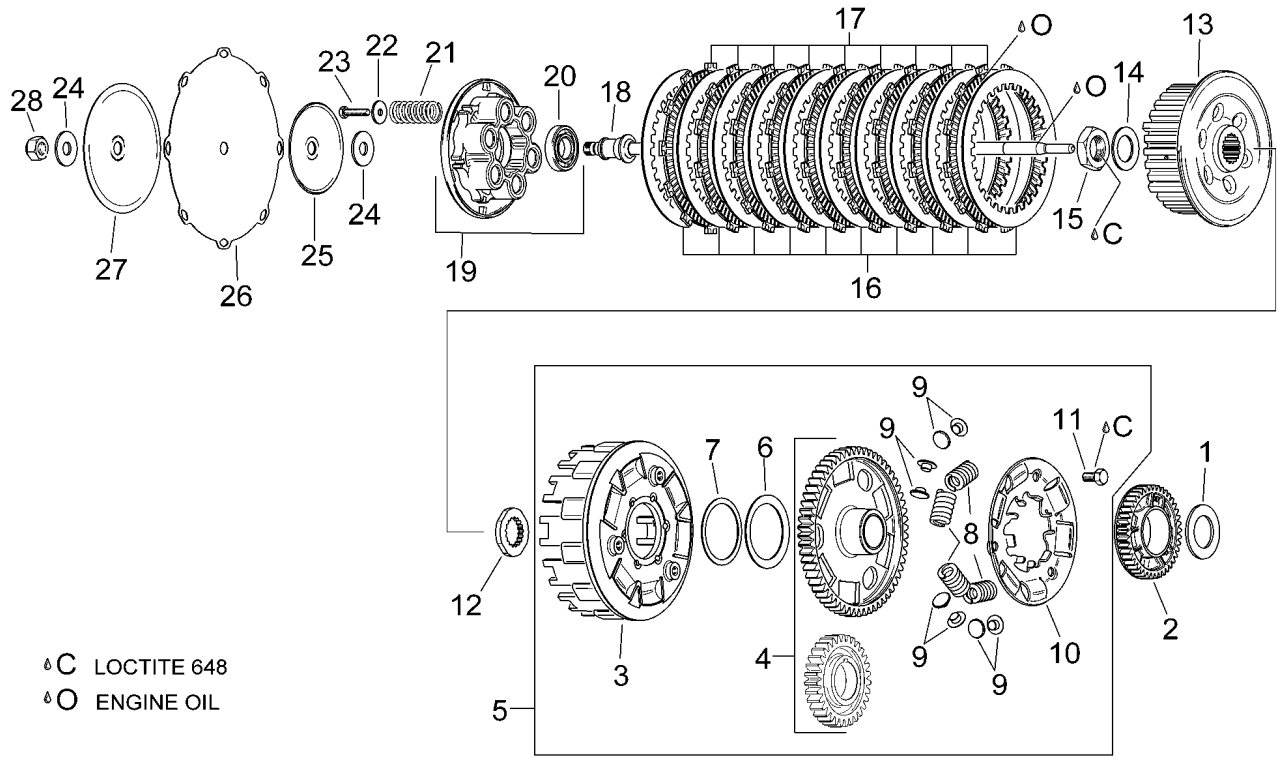

Ref.	Descrizione	Description	Year	I.M.	Country	Version	Code	Qty
1	Rosetta 30,2x50	Washer 30,2x50	-	-	-	-	0627260	1
2	Ingran.pompa olio z=42	Oil pump gear z=42	-	-	-	-	0634470	1
3	Campana frizione	Clutch drum	-	-	-	-	0259530	1
4	Ingran.trasmissione primaria	Primary drive gear	-	-	-	-	0295780	1
5	Trasmissione primaria	Primary transm.	-	-	-	-	0295790	1
6	Rosetta elastica 68x52x1,2	Spring washer 68x52x1,2	-	-	-	-	0239390	1
7	Rosetta 52x62x1	Washer 52x62x1	-	-	-	-	0627140	1
8	Molla	Spring	-	-	-	-	0239370	6
9	Bussola	Bush	-	-	-	-	0247970	12
10	Piatto portamolle	Springholder plate	-	-	-	-	0259580	1
11	Vite M8x16	Screw M8x16	-	-	-	-	0940580	3
12	Rosetta 25x44,4x5	Washer 25x44,4x5	-	-	-	-	0627220	1
13	Mozzo frizione	Clutch hub	-	-	-	-	0259520	1
14	Rosetta elastica 24,5x40	Spring washer 24,5x40	-	-	-	-	0245830	1
15	Dado m24x1,5	Nut m24x1,5	-	-	-	-	0242950	1
16	Dischi frizione acciaio 10 pz.	Steel clutch discs 10 pc.	-	-	-	-	8106633	1
17	Dischi frizione guarnito 9 pz.	Lined clutch discs 9 pc.	-	-	-	-	8106634	1
18	Albero frizione cpl.	Clutch shaft cpl.	-	-	-	-	0220455	1
19	Piatto portamolle cpl.	Springholder plate cpl.	-	-	-	-	0259515	1
20	Cuscinetto a sfere 16004	Ball bearing 16004	-	-	-	-	0632130	1
21	Molla frizione	Clutch spring	-	-	-	-	0239480	6
22	Rosetta d6,5	Washer d6,5	-	-	-	-	0244020	6
23	Vite TE m6x25	Hex screw m6x25	-	-	-	-	0240036	6
24	Rosetta 12,2x32x2	Washer 12,2x32x2	-	-	-	-	0227180	2
25	Disco supporto	Support disc	-	-	-	-	0627230	1
26	Diaframma	Diaphragm	-	-	-	-	0260890	1
27	Piatto di spinta	Pressure plate	-	-	-	-	0627280	1
28	Dado m12	Nut m12	-	-	-	-	0442130	1

aprilia	RSV Mille 2000 + "R"		POMPA ACQUA WATER PUMP	Tab. n°: 67
	Cat. 390Y	Rel. n° 01		

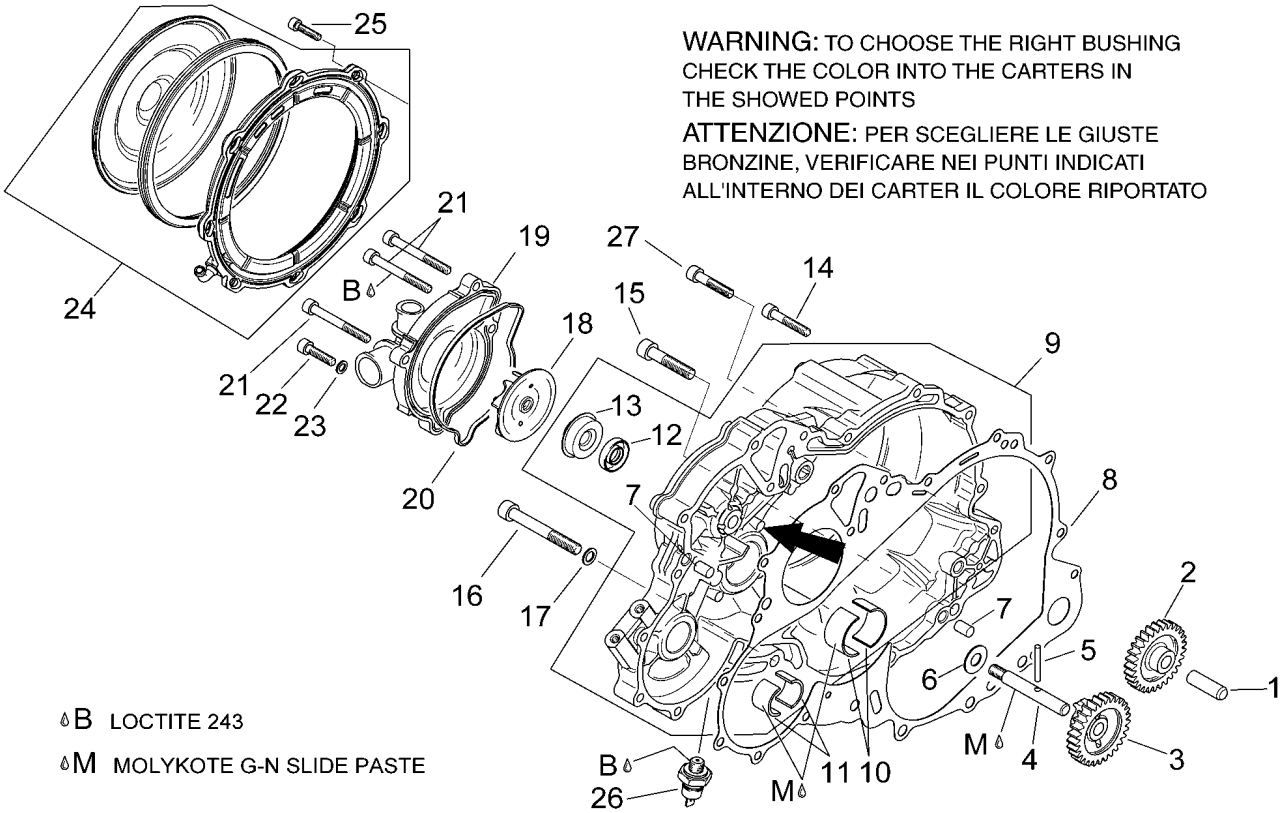

Ref.	Descrizione	Description	Year	I.M.	Country	Version	Code	Qty
1	Perno m6x32	Pin m6x32	-	-	-	-	0929930	1
2	Ingran.interm. z=28	Idle gear z=28	-	-	-	-	0634500	1
3	Ingran.pompa acqua z=28	Water pump gear z=28	-	-	-	-	0634490	1
4	Albero pompa acqua	Water pump shaft assy.	-	-	-	-	0220410	1
5	Spina	Pin	-	-	-	-	0232430	1
6	Rosetta 10,1x22x1	Washer 10,1x22x1	-	-	-	-	0227685	1
7	Spina M8x12	Pin M8x12	-	-	-	-	0632010	2
8	Guarnizione	Gasket	-	-	-	-	0650330	1
9	Coperchio frizione	Clutch cover	-	-	-	-	0211643	1
10	Semiguscio bronzina 30x33x18	Bearing half-shell 30x33x18	-	-	-	-	0233790	2
	Semiguscio bronzina giallo	Bushing half-shell, yellow	-	-	-	-	0233793	2
	Semiguscio bronzina rosso	Bushing half-shell, red	-	-	-	-	0233791	2
11	Semiguscio bronzina 20x24x16	Bearing half-shell 20x24x16	-	-	-	-	0233780	2
12	Paraolio 10x25x5	Oil seal 10x25x5	-	-	-	-	0650310	1
13	Anello di scorrimento	Sliding ring	-	-	-	-	0650370	1
14	Vite TCEI m6x35	Hex socket screw m6x35	-	-	-	-	0241811	10
15	Vite TCEI m8x55	Hex socket screw m8x55	-	-	-	-	0440101	3
16	Vite TCEI m8x65	Hex socket screw m8x65	-	-	-	-	0841841	1
17	Anello di tenuta 8x13	Gasket ring 8x13	-	-	-	-	0950141	1
18	Girante	Impeller	-	-	-	-	0222500	1
19	Corpo pompa acqua	Water pump casing	-	-	-	-	0222512	1
20	Guarnizione	Gasket	-	-	-	-	0650240	1
21	Vite TCEI m6x55	Hex socket screw m6x55	-	-	-	-	0240331	3
22	Vite TCEI M6x25	Hex socket screw M6x25	-	-	-	-	0840861	1
23	Anello di tenuta 6x10	Gasket ring 6x10	-	-	-	-	0230415	1
24	Disco diaframma cpl.	Diaphragm disc cpl.	-	-	-	-	0211778	1
25	Vite TCEI M5x20	Hex socket screw M5x20	-	-	-	-	0240181	8
26	Bulbo pressione olio m10x1	Oil pressure switch m10x1	-	-	-	-	0956169	1
27	Vite TCEI m6x50	Hex socket screw m6x50	-	-	-	-	0241761	1

aprilia	RSV Mille 2000 + "R"		ACCENSIONE IGNITION UNIT	Tab. n°: 68
	Cat. 390Y	Rel. n° 01		

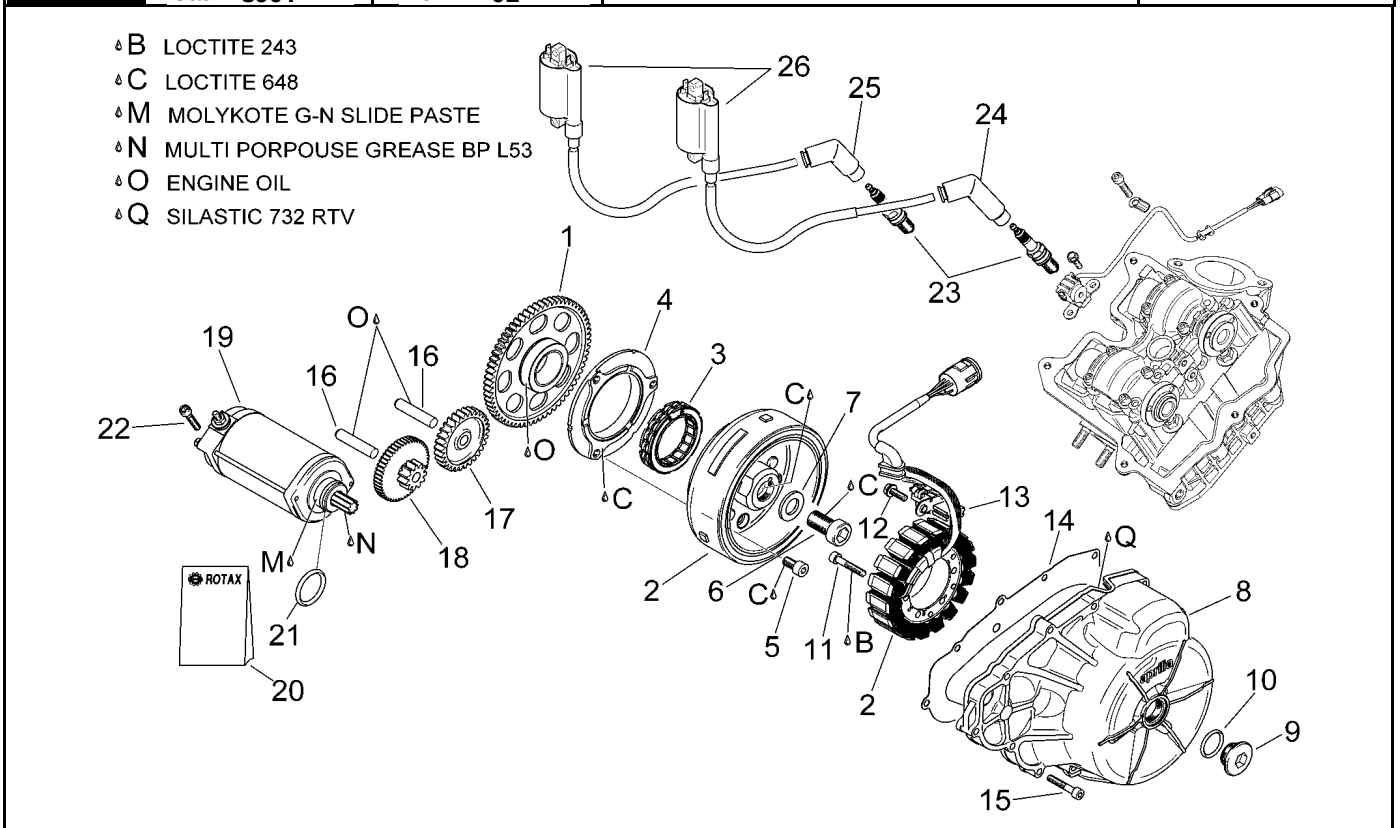

Ref.	Descrizione	Description	Year	I.M.	Country	Version	Code	Qty
1	Ingran.ruota libera z=64	Sprag clutch gear z=64	-	-	-	-	0634595	1
2	Accensione 12v 380w	Ignition unit 12v 380w	-	-	-	-	0295830	1
3	Ruota libera	Sprag clutch	-	-	-	-	0659110	1
4	Flangia ruota libera	Sprag clutch housing	-	-	-	-	0659120	1
5	Vite TCEI M8x16	Hex socket screw M8x16	-	-	-	-	0440191	3
6	Vite TCEI m16x30	Hex socket screw m16x30	-	-	-	-	0241541	1
7	Rosetta a17	Washer a17	-	-	-	-	0627270	1
8	Coperchio accensione	Ignition cover	-	-	-	-	0211651	1
9	Tappo m24x1,5	Plug m24x1,5	-	-	-	-	0241631	1
10	Anello OR 23,3x2,4	O-ring 23,3x2,4	-	-	-	-	0430782	1
11	Vite TCEI M6x40	Hex socket screw M6x40	-	-	-	-	0241816	3
12	Vite TE flangiata m6x16	Screw w/ flange m6x16	-	-	-	-	0240580	2
13	Protezione cavo	Cable protection	-	-	-	-	0260870	1
14	Guarnizione	Gasket	-	-	-	-	0650340	1
15	Vite TCEI m6x35	Hex socket screw m6x35	-	-	-	-	0241811	12
16	Perno M6x50	Pin M6x50	-	-	-	-	0229301	2
17	Ingran.interm. z=30	Idle gear z=30	-	-	-	-	0634600	1
18	Ingran.doppio z=11/19	Double gear z=11/19	-	-	-	-	0634740	1
19	Motorino avviamento cpl.	Starter motor cpl.	-	-	-	-	0294356	1
20	Kit revisione motorino avv.	Starter motor revision kit	-	-	-	-	0294352	1
21	Anello OR 24,4x3,1	O-ring 24,4x3,1	-	-	-	-	0250140	1
22	Vite TCEI m6x30	Hex socket screw m6x30	-	-	-	-	0840882	2
23	Candela 12	Spark plug 12	-	-	-	-	0297942	4
24	Pipetta candela int.	Int.sparkplug cap	-	-	-	-	0265246	2
25	Pipetta candela est.	Ext.sparkplug cap	-	-	-	-	0265244	2
26	Bobina A.T.	HT coil	-	-	-	-	0265480	2

aprilia	RSV Mille 2000 + "R"		CORPO FARFALLATO THROTTLE BODY	Tab. n°: 69
	Cat. 390Y	Rel. n° 01		

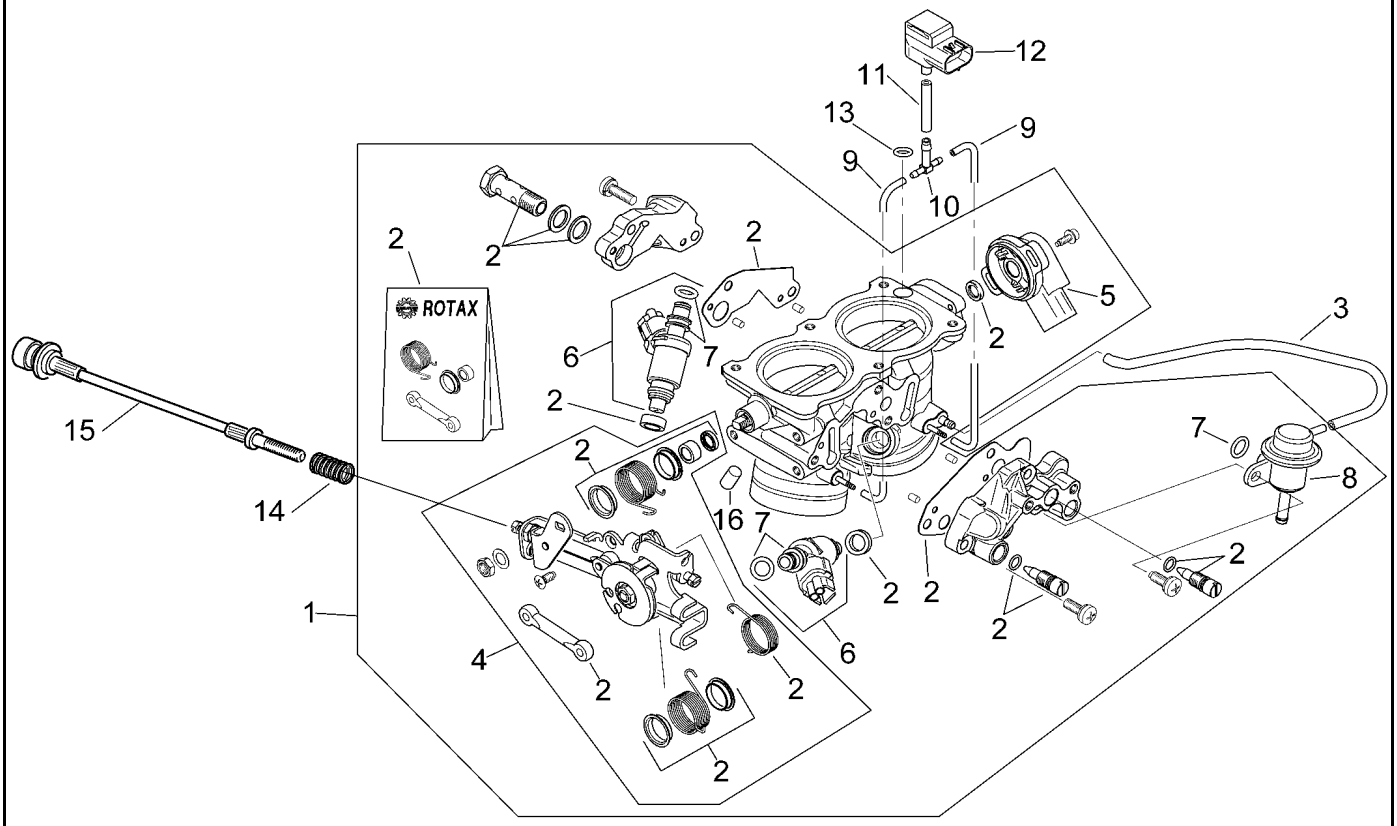

Ref.	Descrizione	Description	Year	I.M.	Country	Version	Code	Qty
1	Corpo farfallato cpl.	Throttle body cpl.	-	-	-	-	0295696	1
2	Kit revisione corpo farfallato	Throttle body revision kit	-	-	-	-	0281241	1
3	Tubo sensore 110mm	Sensor pipe 110mm	-	-	-	-	0960122	1
4	Piastra attacco cavo gas cpl.	Throttle cable supp.plate cpl.	-	-	-	-	0661011	1
5	Sensore corpo a farfalla	Throttle body sensor	-	-	-	-	0274030	1
6	Valvola iniezione cpl.	Injection valve cpl.	-	-	-	-	0274010	2
7	Guarnizioni-serie	Gasket set	-	-	-	-	0296180	1
8	Regolatore pressione benz.	Fuel pressure regulator	-	-	-	-	0274020	1
9	Tubo sensore 95mm	Sensor pipe 95mm	-	-	-	-	0960111	2
10	Raccordo a 3 vie	3-way union	-	-	-	-	0874320	1
11	Tubo sensore 30mm	Sensor pipe 30mm	-	-	-	-	0960121	1
12	Sensore pressione	Pressure sensor	-	-	-	-	0274050	1
13	Anello OR 2018	O-ring 2018	-	-	-	-	8120965	1
14	Molla	Spring	-	-	-	-	0268010	1
15	Cavo regolazione minimo	Min.eng.spd adj.cable	-	-	-	-	8114403	1
16	Cappuccio	Cap	-	-	-	-	0660020	1

aprilia	RSV Mille 2000 + "R"		MATERIALE DI CONSUMO SEALING AND LUBRICATING AGENTS	Tab. n°: 70
	Cat. 390Y	Rel. n° 01		

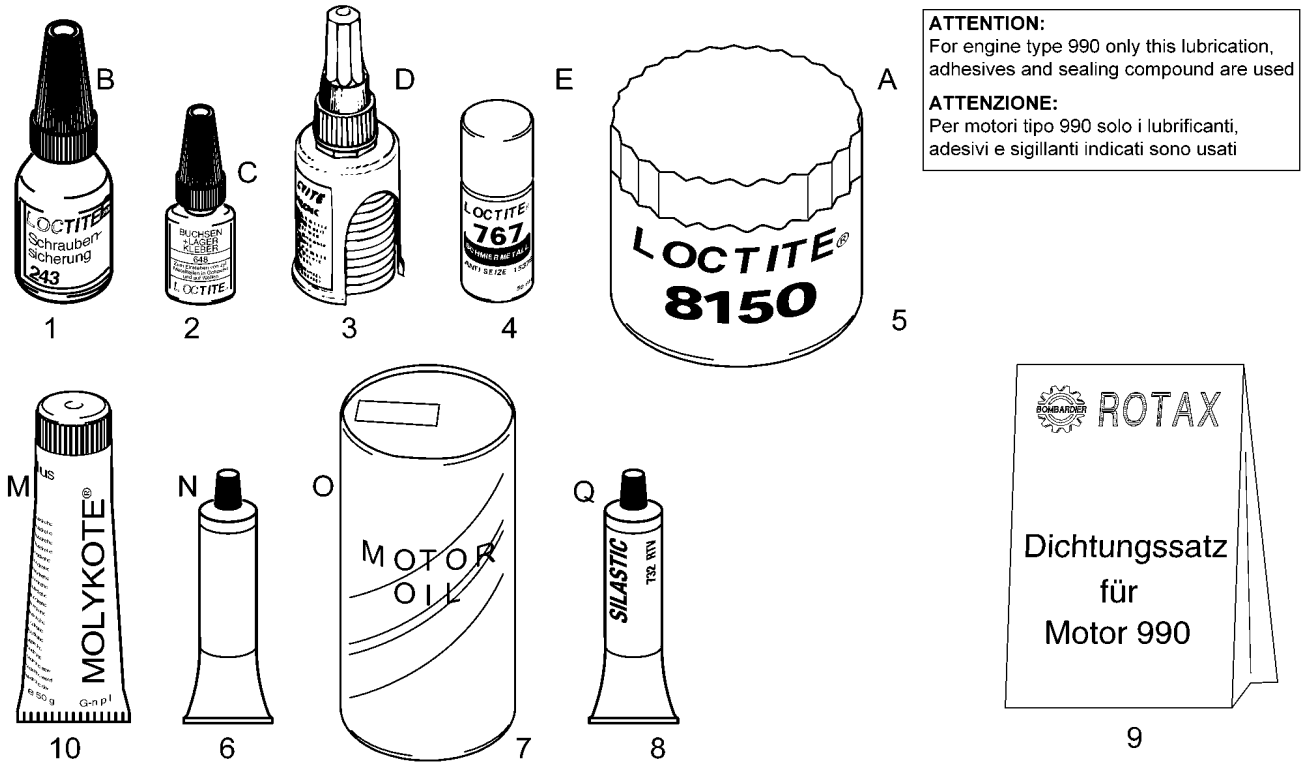

ATTENTION:
For engine type 990 only this lubrication, adhesives and sealing compound are used

ATTENZIONE:
Per motori tipo 990 solo i lubrificanti, adesivi e sigillanti indicati sono usati

Ref.	Descrizione	Description	Year	I.M.	Country	Version	Code	Qty
1	Loctite Blu 243 10cc.	Loctite (blue) 243 10cc.	-	-	-	-	0897651	1
2	Loctite Verde 648 5gr.	Loctite (green) 648 5gr.	-	-	-	-	0899788	1
3	Loctite Arancio 574	Loctite (orange) 574	-	-	-	-	0899784	1
4	Loctite Anti Seize 50ml.15378	Loctite Anti Seize 50ml.15378	-	-	-	-	0297434	1
5	Loctite 8150	Loctite 8150	-	-	-	-	8116067	1
6	Grasso	Grease	-	-	-	-	0000000	1
7	Olio motore	Motor oil	-	-	-	-	0000000	1
8	Silastic 732 Rtv 100 gr.	Silastic 732 Rtv 100 gr.	-	-	-	-	0297386	1
9	Guarnizioni-serie	Gasket set	-	-	-	-	0296170	1
10	Molykote G-N 50gr.	Molykote G-N 50gr.	-	-	-	-	0297433	1